Uputstvo za upotrebu za DFSK 500

Broj：FQ003-DA-044



DFSK MOTOR CO., LTD.

Januar, 2021

Predgovor

Poštovani korisnici, hvala vam što ste izabrali vozilo marke DFSK koje proizvodi **DFSK MOTOR CO., LTD.**

Ovaj priručnik sadrži važne informacije koje će vam pomoći da se upoznate sa načinom upravljanja i održavanja vozila iz DFSK serije. Pažljivo ga pročitajte i pridržavajte se uputstava, jer nepravilna upotreba može dovesti do oštećenja vozila ili delova i uticati na njegovu ukupnu izdržljivost i performanse. Priručnik je napisan za različite modele iz DFSK serije, pa pojedine funkcije ili oprema opisane u njemu možda nisu dostupne u vašem vozilu. U svakom slučaju, za tačne informacije oslonite se na stvarnu konfiguraciju vozila koje ste kupili. Kako se proizvod stalno razvija i unapređuje, moguće su izmene. U tom slučaju, na zvaničnoj DFSK internet stranici biće objavljeno saopštenje u roku od šest meseci od promene.

Poseban **„Priručnik za održavanje“** detaljno opisuje postupke popravke i servisiranja vašeg vozila. Ako vašem DFSK vozilu bude potrebna popravka ili održavanje, obratite se ovlašćenom DFSK servisu. Ljubazno osoblje servisnog centra pružiće vam stručnu i pouzdanu podršku.

Srdačno vas pozdravljamo i radujemo se vašim dragocenim komentarima i sugestijama.

Proizvođač vozila: DFSK MOTOR CO., LTD.
Adresa: No. 1 Jiujiang Avenue, Shuangfu New District, Jiangjin District, Chongqing City / No. 1 Donghuan Road, Shiyan City, Hubei Province

DFSK MOTOR CO., LTD. Jan., 2021

Važni saveti za bezbednost

Molimo vas da se pridržavate sledećih osnovnih pravila vožnje kako biste sebi i svojim saputnicima obezbedili bezbedno i prijatno putovanje.

• Strogo je zabranjeno voziti pod dejstvom alkohola ili opojnih droga.

• Poštujte saobraćajna pravila, ograničenja brzine i ne preopterećujte vozilo.

• Uvek koristite sigurnosne pojaseve i odgovarajuća dečja sedišta. Deca treba da sede na zadnjem sedištu.

• Podsetite sve putnike da pravilno koriste bezbednosnu opremu.

• Često čitajte ovaj priručnik i upoznajte se sa svim važnim bezbednosnim informacijama.

Preinake vozila

Nemojte menjati delove automobila, oznake, natpise ili druge fabričke komponente. Svaka preinaka može negativno uticati na performanse, bezbednost ili trajnost vozila, a može biti i protivna propisima. DFSK ne pruža garanciju za oštećenja ili kvarove nastale usled neovlašćenih preinaka.

Napomene za čitanje

Podaci u ovom priručniku odnose se na sve modele ovog vozila, uključujući i opcione komponente. Zbog toga je moguće da pojedine informacije ne važe za vaše vozilo.

Sve tehničke specifikacije i ilustracije odnose se na stanje u trenutku štampanja. DFSK zadržava pravo da bez prethodne najave izvrši izmene u dizajnu ili specifikacijama vozila.

Pročitajte pre nego što krenete u vožnju

Pre nego što počnete da vozite, pažljivo pročitajte ovaj priručnik. Na taj način ćete se upoznati sa komandama i pravilnim održavanjem vozila, što će doprineti bezbednoj vožnji.

U ovom priručniku oznaka **„Warning** " ukazuje na situacije koje mogu izazvati teže povrede ili smrt. Da biste izbegli opasnost, pažljivo sledite uputstva.

Oznaka **„Caution** " upozorava na mogućnost manjih povreda ili oštećenja vozila. Ove napomene takođe treba pažljivo pratiti.

Oznaka **„Attention** **“** koristi se za dodatna objašnjenja i korisne napomene.

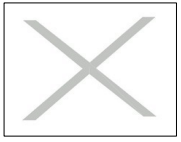

Ovaj simbol znači: „Ne činite ovo“ ili „Ne dozvolite da se ovo dogodi.“



Strelica na ilustracijama označava prednji deo vozila.



Strelica na ilustracijama takođe može označavati kretanje ili radnju.

Simbol strelice na ilustracijama označava da treba obratiti pažnju na deo na koji strelica pokazuje.

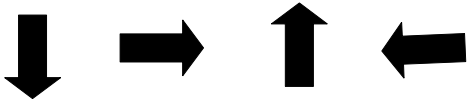

Važna napomena

- Od datuma kupovine, vaše vozilo je u probnom periodu od **90 ±5 dana** ili **2000 ±500 kilometara** (šta prvo nastupi). Preporučuje se da sa sobom ponesete „Karticu sa podacima o korisniku“ i odvezete vozilo u **ovlašćeni DFSK servisni centar** na prvi servis. U suprotnom, DFSK neće priznati garanciju za kvarove nastale zbog neadekvatnog održavanja.
- Nakon isteka probnog perioda, preporučuje se redovno održavanje u **DFSK servisnom centru** svakih **5000 km ili 10000 km**, u zavisnosti od preporuke za konkretni model. Redovno i temeljno održavanje održava vozilo u dobrom tehničkom stanju i produžava njegov vek trajanja. U suprotnom, DFSK neće priznati garanciju za kvarove nastale zbog izostanka održavanja ili nestručnog servisa.
- Strogo je zabranjeno menjati strukturu ili funkcije vozila bez odobrenja proizvođača. **DFSK MOTOR CO., LTD.** ne snosi odgovornost za bilo kakvu direktnu ili indirektnu štetu nastalu zbog neovlašćenih preinaka, dodavanja ili modifikacija.
- Da biste sačuvali performanse vozila, koristite **originalne DFSK delove i dodatke**. DFSK MOTOR CO., LTD. ne snosi odgovornost za gubitke ili kvarove izazvane korišćenjem neoriginalnih delova.
- U slučaju pojave problema u radu vozila, obratite se **ovlašćenom DFSK servisnom centru** radi popravke i dijagnostike.

- **DFSK MOTOR CO., LTD.** obezbeđuje punu tehničku podršku i snabdevanje rezervnim delovima. Vaše vozilo je pokriveno kvalitetnim održavanjem i pouzdanom garancijom na sve popravke. Takođe imate pravo da nadgledate kvalitet servisa, redovnog održavanja i popravki koje obavljaju ovlašćeni servisni centri. Dobrodošli ste da pošaljete svoje povratne komentare ili sugestije putem e-pošte na adresu **DFSK MOTOR CO., LTD.**
- If you encounter something unclear in this manual during the use of the vehicle, DFSK MOTOR CO., LTD. and its Ako tokom korišćenja vozila naiđete na nejasnoće u ovom uputstvu, **DFSK MOTOR CO., LTD.** i njegov servisni centar pružiće vam detaljnija objašnjenja i tehničku podršku.

DFSK MOTOR CO., LTD.
Care hotline:400-660-9977
Mail: dfskservice@sokon.com

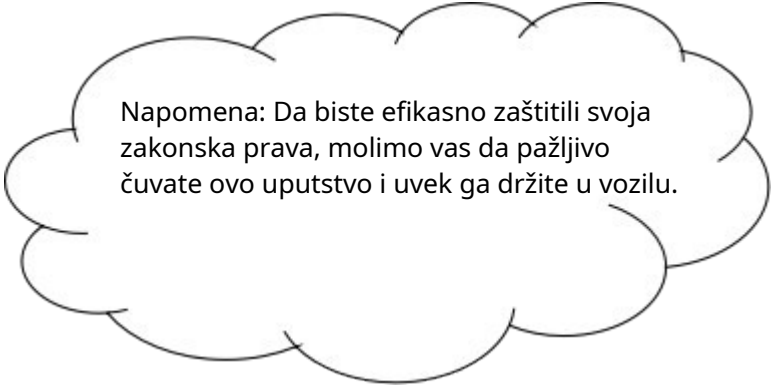

Sadržaj

I. Indeks ilustracija……- 1 -

Sedište, sigurnosni pojas i sistem pomoćnih sigurnosnih uređaja……- 2 -

Spoljnji prednji deo……- 3 -

Spoljni zadnji deo……- 5 -

Putnička kabina……- 6 -

Vozačeva kabina……- 7 -

Instrument tabla……- 11 -

Kombinovani instrument (standardni instrument)……- 14 -

Kombinovani instrument (LCD instrument)……- 14 -

Okolina motora(SFG15A)……- 15 -

Okolina motora (SFG15TA)……- 16 -

II. Sigurnosni uređaji – sedišta, sigurnosni pojasevi i pomoćni sigurnosni uređaji……- 17 -

Sedišta……- 18 -

Prednja sedišta……- 18 -

Zadnja sedišta……- 21 -

Dozvoljen broj putnika u vozilu····· - 23 -
Naslon za glavu····· - 25 -
Sigurnosni pojas····· - 26 -
Bezbednost dece····· - 28 -
Bezbednost trudnica····· - 30 -
Bezbdenost povređenih····· - 30 -
Tročlani sigurnosni pojas····· - 30 -
Provera ispravnosti sedišta····· - 32 -
Sigurnosna sedišta za decu····· - 33 -
Univerzalni sistem dečijih sigurnosnih sedišta····· - 37 -
ISOFIX priključak za dečije sigurnosno sedište····· - 39 -
Dopunski sistem zadržavanja (SRS)····· - 50 -
Mere opreza za upotrebu dopunskog sistema zadržavanja (SRS) ····· - 50 -
III. Instrument tabla i kontrolni prekidači····· - 62 -
Vozačka kabina····· - 63 -
Instrument tabla····· - 66 -

Sadržaj

Kombinovani instrument (mehaničkik instrument)····· - 70 -
Brzinomer····· - 70 -
SET/Select dugme····· - 70 -
Upravljanje interfejsom····· - 70 -
LCD displej····· - 70 -
Merač temperature rashladne tečnosti····· - 71 -
Merač nivoa goriva····· - 72 -
Brojač kilometara····· - 73 -
Obrtometar ····· - 73 -
Kombinovani instrument (LCD instrument)..... - 73 -
Informacije o menjaču····· - 73 -
Delimična kilometraža····· - 73 -
Režim vožnje····· - 73 -
Upozoravajuće I kontrolne lampice····· - 73 -
Opšte informacije····· - 73 -
Putni računar ····· - 74-

Sadržaj

Poruke o greškama····· - 75 -
Podešavanja (mehanički instrument)····· - 75 -
*Navigacija····· - 76 -
*Multimedija····· - 76 -
*Telefon····· - 76 -
Pokazna lampica I zvučni signal····· - 77 -
Pokazna lampica····· - 77-
Zvučno upozorenje····· - 86 -
Sistem za nadzor pritiska u gumama····· - 87 -
Kombinovani prekidač za svetla····· - 90 -
Pametna svetla, poziciona sverla I prekidač farova····· - 90 -
Prekidač pokazivača pravca····· - 91 -
Follow me home funkcija····· - 91 -
Prekidač za maglenke····· - 92 -
Podešavanje visine farova····· - 92 -
Dnevna svetla····· - 92 -

Prekidač za brisače I prskalice····· - 93 -
Brisač I prskalica vetrobrana····· - 93 -
Rad brisača····· - 93 -
Rad prskalice····· - 94 -
Prekidač za brisače I prskalice zadnjeg stakla····· - 94 -
Podešavanje osetljivosti····· - 95 -
Tempomat (Cruise control)····· - 95 -
Opis funkcije····· - 95 -
Uključivanje funkcije····· - 95 -
Uslovi za aktivaciju funkcije····· - 96 -
Povećanje brzine····· - 96 -
Isključivanje tempomata····· - 96 -
Ponovno uključivanje tempomata····· - 97 -
Privremeno ubrzanje····· - 97 -
Aktivno ograničenje brzine····· - 97 -
Prekidač za odmagljivanje zadnjeg stakla····· - 99 -

Prekidač za sva četiri žmigavca····· - 99 -
Dugme za sirenu····· - 100 -
Prozori vozila····· - 101 -
Električni prozori····· - 101 -
Prekidači za električne prozore putnika····· - 102 -
Panoramski krov····· - 103 -
Mali panoramski krov····· - 104 -
12V napajanje u vozilu····· - 105 -
Odeljak za odlaganje····· - 106 -
Kutija sa alatom····· - 106 -
Mala kutija za odlaganje····· - 106 -
Držač za čaše i kutija za odlaganje na središnjem delu····· - 106 -
Kutija za predmete····· - 107 -
Držač za flaše i džep za mape····· - 107 -
Štitnik od sunca····· - 108 -
Ogledalo za šminkanje····· - 108 -

Unutrašnje osvetljenje····· - 108 -
Prednje svetlo za čitanje····· - 109 -
Unutrašnje svetlo····· - 111 -
Svetlo prtljažnika····· - 111 -
Svetlo registarske tablice····· - 111 -
IV. Provera i podešavanje pre vožnje····· - 112 -
Ključ····· - 113 -
Daljinski ključ····· - 113 -
Brava na vratima····· - 116 -
Brava prednjih vrata····· - 116 -
Taster centralne brave····· - 119 -
Dečija sigurnosna brava na zadnjim vratima····· - 120 -
Zaključavanje i otključavanje zadnjih vrata····· - 121 -
Brava haube····· - 122 -
Brava poklopca rezervoara····· - 122 -
Retrovizor····· - 123 -

Unutrašnji retrovizor····· - 124 -
Spoljašnji retrovizor····· - 124 -
Podešavanje retrovizora····· - 124 -
Kočnica za parkiranje····· - 125 -
Mehanička parkirna kočnica (MPB tip)····· - 126 -
Elektronska parkirna kočnica (EPB tip)····· - 126 -
Automatsko parkiranje pri gašenju motora····· - 128 -
Funkcija automatskog zadržavanja (Auto Hold)····· - 129 -
V. Rikverc video sistem, grejanje i klima uređaj, audio sistem····· - 131 -
Bezbednosne mere····· - 132 -
Rikverc video sistem····· - 132 -
Čitanje referentnih linija na reverznom sistemu ····· - 133 -
Saveti za korišćenje····· - 134 -
Grejanje I klima uređaj····· - 136 -
Kontrolna tabla klima-uređaja····· - 136 -
Kontrola sistema····· - 138 -

Grejač sedišta····· - 159 -
Održavanje klima-uređaja····· - 160 -
Filter klima-uređaja····· - 161 -
Antena····· - 161 -
Audio sistem····· - 162 -
Mere opreza za rad sa audio sistemom····· - 162 -
Kamera za snimanje vožnje····· - 162 -
MP3 radio…… - 164 -
Prikaz funkcija…… - 163 -
MP5 player…… - 164 -
Panoramsko parkiranje····· - 170 -
Funkcija kontrole na volanu····· - 172 -
VI. Pokretanje I vožnja····· - 175 -

Period razrade····· - 176 -
Pre pokretanja motora····· - 177 -
Mere opreza pri startovanju i vožnji····· - 177 -
Izduvni gasovi (ugljen-monoksid)····· - 178 -
Trostepeni katalizator····· - 179 -
Hladan start motora····· - 180 -
Utovar tereta····· - 180 -
Vožnja po mokrim putevima····· - 181 -
Zimska vožnja····· - 181 -
Kontakt-brava····· - 181 -
Zaključavanje volana····· - 182 -
Zaključavanje volana····· - 182 -
Otključavanje volana····· - 182 -
Položaj ključa····· - 182 -
Pokretanje motora····· - 182 -
Pasivni ulazak i pasivno startovanje (PEPS) ····· - 183 -

Aktivna područja ····· - 183 -
Funkcija ulaska bez ključa ····· - 183 -
Funkcija ulaska bez ključa ····· - 183 -
Otvaranje zadnjih vrata ····· - 184 -
Funkcija startovanja jednim tasterom ····· - 184 -
Startovanje bez ključa ····· - 185 -
Sistemi za pomoć pri vožnji ····· - 186 -
Kontrola spuštanja nizbrdo ····· - 186 -
Kontrola pomoći pri kretanju uzbrdo ····· - 187 -
Vožnja vozila ····· - 187 -
Startovanje vozila ····· - 188 -
Promena stepena prenosa ····· - 189 -
Parkiranje ····· - 189 -
Vuča prikolice ····· - 191 -
Mere opreza pri upotrebi ····· - 191 -
Pritisak u gumama ····· - 192 -

Sigurnosni lanac····· - 192 -
Kočnice prikolice····· - 192 -
Sistem električnog servo upravljača····· - 193 -
Kočioni sistem····· - 194 -
Mere opreza pri kočenju····· - 194 -
Vakumski sistem pomoći pri kočenju····· - 195 -
Upotreba kočnice····· - 195 -
Sistem protiv blokiranja točkova (ABS)····· - 196-
Sistem elektronske raspodele sile kočenja (EBD)····· - 198 -
Bezbednosna uputstva····· - 200 -
Vožnja po hladnom vremenu····· - 200 -
Elektronski sistem naplate putarine (ETC)*····· - 201 -
VII Mere u vanrednim situacijama····· - 203 -
Alat u vozilu····· - 204 -
Sigurnosni trougao····· - 204 -
Reflektujući prsluci····· - 204 -

Izduvana guma····· - 205 -
Parkiranje····· - 205 -
Priprema alata i rezervnog točka····· - 206 -
Blokiranje točka····· - 206 -
Podizanje vozila dizalicom····· - 207 -
Uklanjanje točka····· - 208 -
Ugradnja rezervnog točka····· - 208 -
Skladištenje oštećenog točka i alata····· - 210 -
Pokretanje vozila pomoću kablova (Jump start) ····· - 210 -
Pokretanje vozila uz pomoć drugog automobila u pokretu····· - 212 -
Ako dođe do pregrevanja motora····· - 213 -
Vučna služba····· - 214 -
Mere opreza tokom vuče····· - 214 -
Preporuke kompanije DFSK za vuču ····· - 215 -
Kuka za vuču····· - 216 -
VIII. Spoljašnjost i održavanje····· - 217 -

Čišćenje spoljašnjosti vozila····· - 218 -
Pranje vozila····· - 218 -
Uklanjanje tvrdokornih mrlja····· - 219 -
Poliranje voskom····· - 219 -
Stakla····· - 219 -
Šasija····· - 219 -
Točkovi····· - 219 -
Aluminijumski naplaci····· - 219 -
Hromirani delovi····· - 220 -
Čišćenje unutrašnjosti vozila····· - 220 -
Stakla····· - 221 -
Sigurnosni pojas····· - 221 -
Zaštita od rđe····· - 221 -
Glavni uzroci korozije vozila····· - 221 -
Faktori okoline koji utiču na brzinu korozije:····· - 221 -
Zaštita vozila od rđe····· - 221 -

IX. Održavanje i radnje koje možete sami da obavite ····· - 223 -

Mere opreza pri održavanju ····· - 225 -

Sistem hlađenja motora ····· - 226 -

Provera količine rashladne tečnosti ····· - 226 -

Zamena rashladne tečnosti ····· - 227 -

Motorno ulje ····· - 227 -

Provera nivoa motornog ulja ····· - 228 -

Zamena motornog ulja i filtera za ulje ····· - 229 -

Zaštita životne sredine ····· - 230 -

Pogonski kaiš ····· - 230 -

Svećica (benzinski motor) ····· - 230 -

Kočnice ····· - 231 -

Proverite papučicu nožne kočnice ····· - 231 -

Sistem samopodešavajuće kočnice ····· - 231 -

Vakumski pojačivač ····· - 232 -

Kočiona tečnost ····· - 232 -

Filter za vazduh····· - 233 -
Brisači····· - 233 -
Prednji brisač vetrobrana····· - 233 -
Tečnost za pranje vetrobrana····· - 234 -
Uputstvo za ugradnju elektronske registarske tablice····· - 235 -
Baterija daljinskog upravljača····· - 235 -
Kutija sa osiguračima····· - 237 -
Kutija sa osiguračima pored pozitivnog pola akumulatora····· - 238 -
Svetla····· - 239 -
Kombinovano prednje svetlo ····· - 241 -
Bočni pokazivač pravca..... - 241 -
Prednja čitaća i zadnja unutrašnja svetla····· - 241 -
Dnevna svetla····· - 241 -
Zadnje kombinovano svetlo····· - 241 -
Svetlo registarske tablice····· - 241 -
Visoko stop svetlo····· - 242 -

Svetlo u prtljažniku····· - 242 -
Spoljašnja svetla····· - 242 -
Unutrašnja svetla····· - 242 -
Gume i točkovi····· - 243 -
Pritisak u gumama····· - 243 -
Vrste guma····· - 243 -
Lanci za sneg····· - 244 -
Zamena mesta gumama····· - 245 -
Habanje i oštećenje guma····· - 245 -
Zamena guma i točkova····· - 246 -
Balansiranje točkova····· - 246 -
Sistem za nadzor pritiska u gumama (TPMS)····· - 247 -
Rezervni točak····· - 248 -
Redovno održavanje····· - 249 -
Preporuke za maziva i količine····· - 250 -
X. Tehničke informacije····· - 252 -

Sadržaj

Preporuke za gorivo, maziva i zapremine····· - 253 -
Preporučena SAE tabela viskoznosti····· - 253 -
Preporuka za gorivo····· - 253 -
Preporuka za rashladni gas I mazivo klima uređaja····· - 254 -
Pneumatici I točkovi····· - 255 -
Podešavanje točkova (geometrija)····· - 256 -
Glavni tehnički parametri vozila····· - 257 -
Oznaka identifikacije vozila····· - 262 -
Oznaka identifikacije vozila (natpisna pločica)····· - 262 -
Položaj broja šasije (VIN)····· - 263 -
Serijski broj motora····· - 268 -
Oznaka pritiska u pneumaticima····· - 272 -
Elektronska oznaka (mikrotalasni prozor)····· - 273 -
Oznaka ECU jedinice····· - 274 -

Sadržaj

I. Indeks ilustracija

Sedišta, sigurnosni pojasevi i pomoćni sistem zadržavanja (SRS)

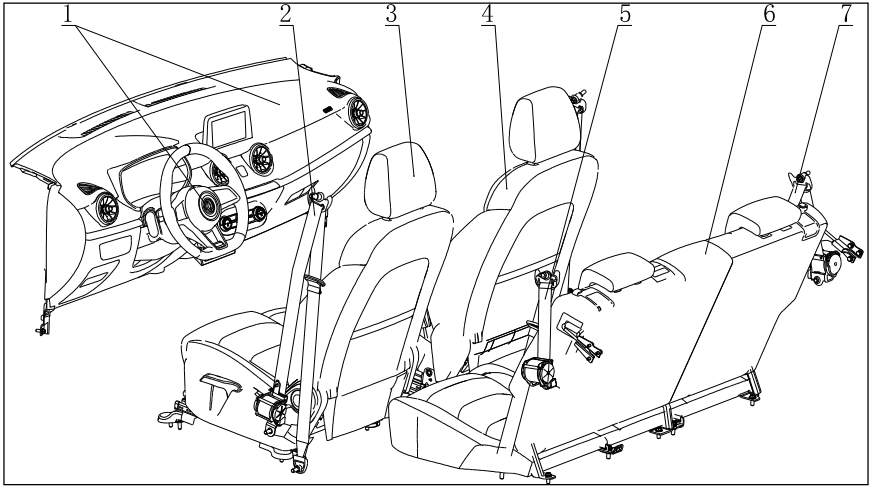

1.Prednji vazdušni jastuk za zaštitu pri sudaru (uključujući pomoćni jastuk)

2. Sigurnosni pojas

3. Naslon za glavu

4. Prednja sedišta

5. Tročlani sigurnosni pojas

6. Drugi red sedišta

7. Tročlani sigurnosni pojas

Indeks ilustracija

Spoljašnji prednji deo vozila

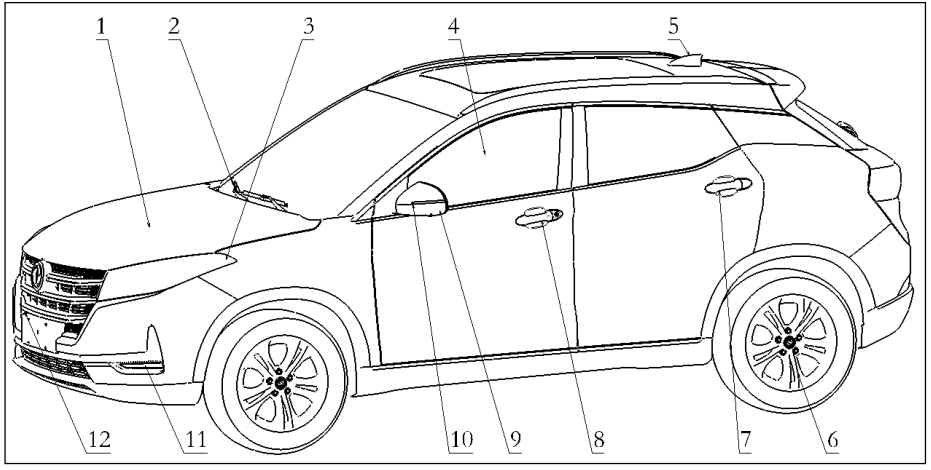

1. Poklopac motora

2. Prednji brisači i perači vetrobrana

—Prekidač za upravljanje

—Tečnost za pranje vetrobranskog stakla

3. Farovi, pokazivači pravca i poziciona svetla

—Prekidač za upravljanje

—Zamena sijalice

4. Prozori vozila

5. Antena

6. Pneumatici

—Pneumatici i točkovi

—Oznaka pritiska u gumama

7. Dečija sigurnosna brava na zadnjim vratima

8. Vrata vozila

—Ključ

—Brava na vratima

9. Spoljašnji retrovizor

10. Bočni pokazivač pravca

—Prekidač za upravljanje

11. Dnevno svetlo

12. Kuka za vuču

*Opcija

Indeks ilustracija

Napomena: U skladu sa propisima GB1589, delovi označeni brojevima 2, 5 (mekani delovi), 9, 10, 11 i 12 na slici ne ulaze u ukupne dimenzije vozila.

Indeks ilustracija

Spoljašnji zadnji deo vozila

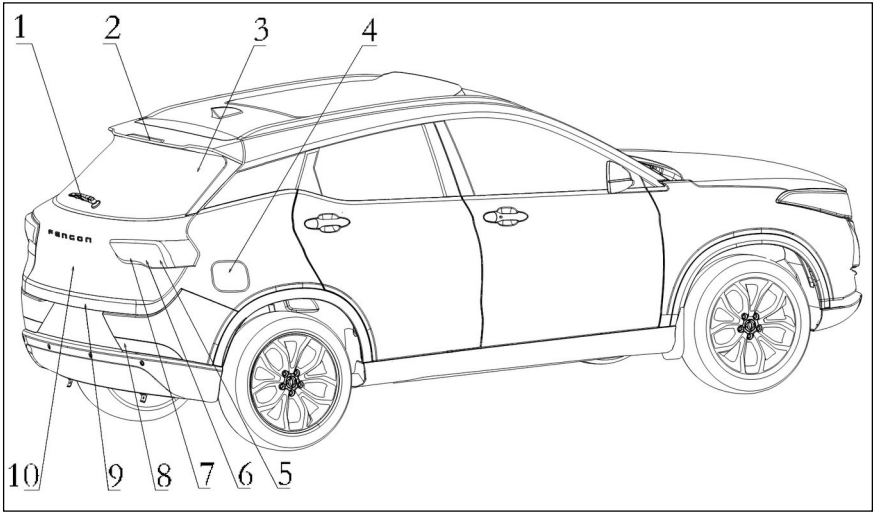

.

1. Zadnji brisač*

2. Povišeno kočiono svetlo

3. Odmagljivač zadnjeg stakla*

4. Poklopac rezervoara za gorivo

—Način otvaranja

— Preporučeno gorivo

5. Kočiono svetlo na zadnjim vratima

— Prekidač za upravljanje

—Zamena sijalice

6. Pokazivač pravca na zadnjim vratima

—Prekidač za upravljanje

7. Poziciono svetlo na zadnjim vratima

8. Kombinovana zadnja i donja svetla

—Prekidač za upravljanje

9. Svetlo registarske tablice

10. Zadnja vrata

*Opcija

Napomena: U skladu sa propisima GB1589, deo označen brojem 1 na slici ne ulazi u ukupne dimenzije vozila.

Putnička kabina

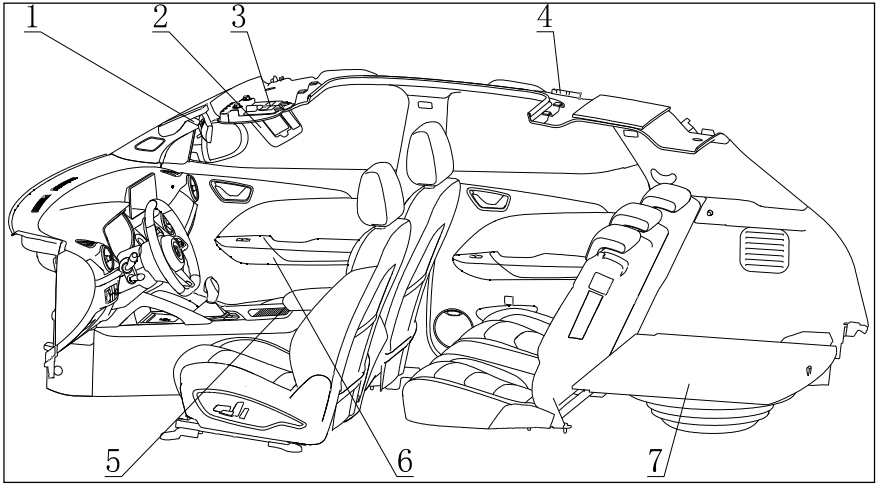

1. Unutrašnji retrovizor

2. Vizir

—Držač za beleške

—Ogledalo za šminkanje

3. Prednje svetlo za čitanje

4.Zadnje unutrašnje svetlo

5. Odeljci za odlaganje

—Centralni držač za čaše i kutija za odlaganje

—Kutija sa alatom

—Mali prostor za odlaganje

6. Naslon vrata

—Električni prekidač za vrata i prozore

—Držač za flašu i mrežica za mape

7. Prtljažnik

-Zadnja vrata

Vozačka kabina

(Tip 1)

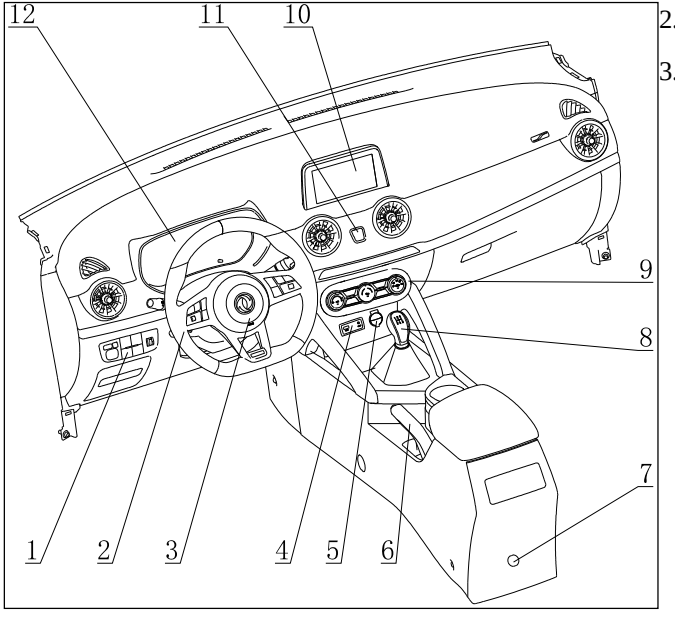

1. Skup malih prekidača
2. Volan
3. Dugme za električnu sirenu
4. Spoljni USB priključak
5. 12V napajanje vozila
6. Ručna kočnica
7. Poklopac za dodatno napajanje
8. Menjač
9. Kontrolna tabla klima uređaja
10. Ekran displeja
11. Prekidač za signalizaciju opasnosti
12. Kombinovani instrument

*Opcija

(Tip 2)

Indeks ilustracija

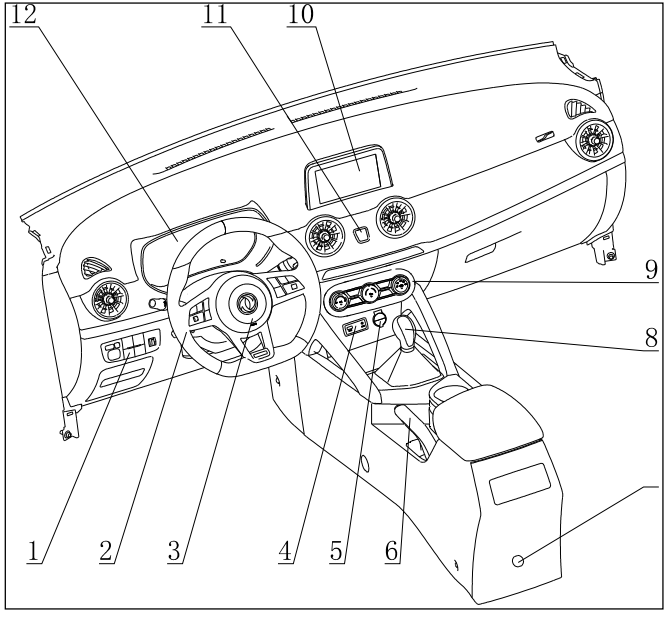

1. Skup malih prekidača
2. Volan
3. Dugme za električnu sirenu
4. Spoljni USB priključak
5. 12V napajanje vozila
6. Ručna kočnica
7. Poklopac za dodatno napajanje
8. Menjač
9. Kontrolna tabla klima uređaja
10. Ekran displeja
11. Prekidač za signalizaciju opasnosti
12. Kombinovani instrument

*Opcija

Indeks ilustracija

(Tip 3)

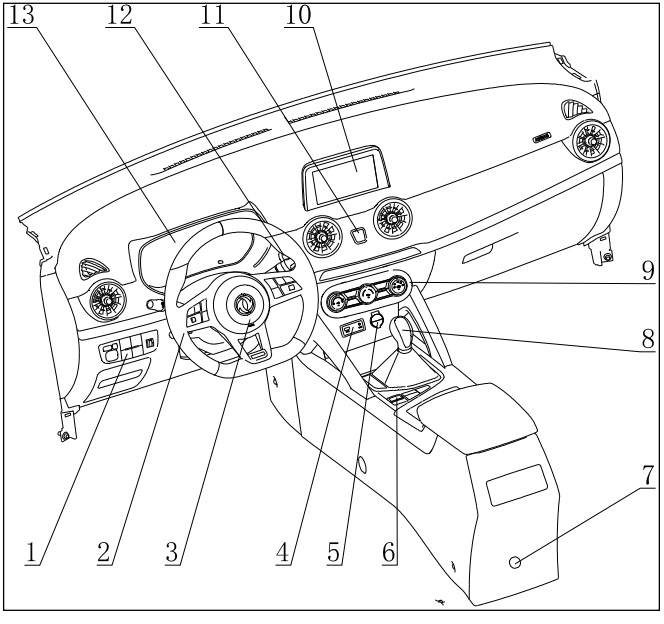

1. Skup malih prekidača
2. Volan (P.- 140 -)
3. Dugme za električnu sirenu
4. Spoljni USB priključak
5. 12V napajanje vozila
6. Prekidač EPB (elektronska parkirna kočnica)
7. Poklopac za dodatno napajanje
8. Menjač
9. Kontrolna tabla klima uređaja
10. Ekran displeja
11. Prekidač za signalizaciju opasnosti
12. Dugme za pokretanje vozila na jedan pritisak
13. Kombinovani instrument

*Opcija

Indeks ilustracija

(Type 4)

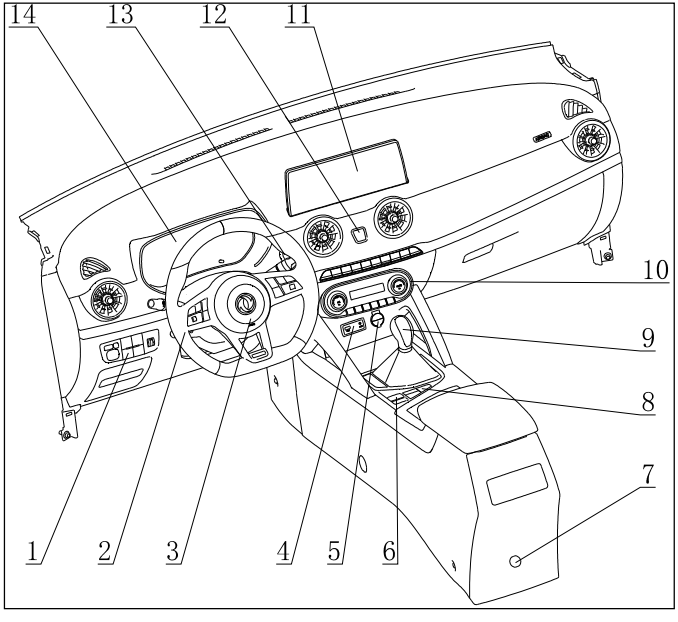

1. Skup malih prekidača
2. Volan
3. Dugme za električnu sirenu
4. Spoljni USB priključak
5. 12V napajanje vozila
6. EPB prekidač (elektronska parkirna kočnica)
7. Poklopac za dodatno napajanje
8. Prekidač ispod panela menjača
9. Menjač
10. Kontrolna tabla klima uređaja
11. Ekran displeja
12. Prekidač za signalizaciju opasnosti
13. Dugme za pokretanje vozila na jedan pritisak
14. Kombinovani instrument

*Opcija

Instrument tabla

(Tip 1)

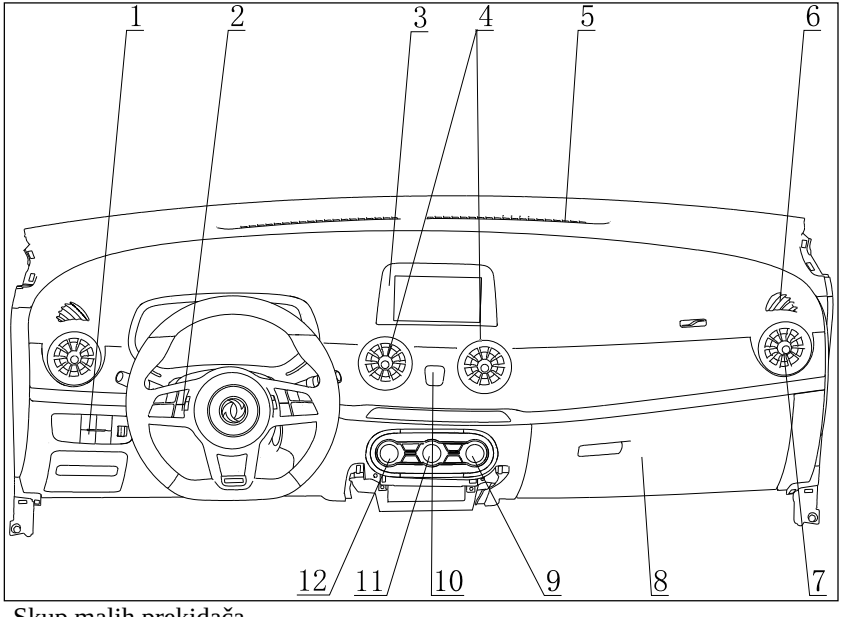

1. Skup malih prekidača

2.Multifunkcionalno dugme

3. Ekran displeja

4. Centralni otvor za ventilaciju

5. Otvor za odmagljivanje prednjeg stakla

6. Bočni otvor za odmagljivanje

7. Bočni otvor za ventilaciju

8. Kutija za alat

9. Dugmad za unutrašnju/spoljašnju cirkulaciju i izbor moda

10. Prekidač za signalizaciju opasnosti

11. Dugme za odmagljivanje zadnjeg stakla i podešavanje temperature

12. Dugme za A/C i podešavanje jačine ventilacije

*Opcija

Indeks ilustracija

(Tip 2)

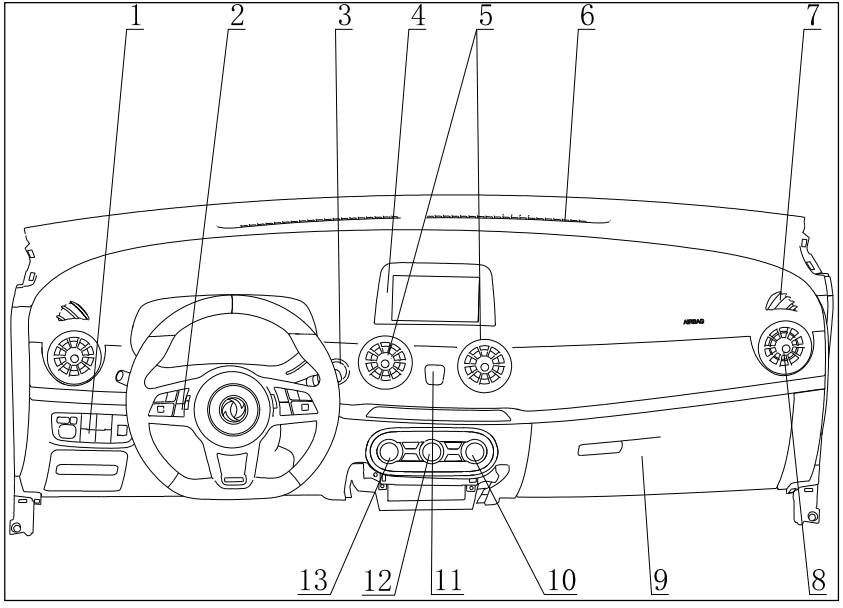

.

1. Skup malih prekidača
2. Multifunkcionalno dugme
3. Dugme za pokretanje vozila na jedan pritisak
4. Ekran displeja
5. Centralni otvor za ventilaciju
6. Otvor za odmagljivanje prednjeg stakla
7. Bočni otvor za odmagljivanje
8. Bočni otvor za ventilaciju
9. Kutija za alat
10. Dugme za unutrašnju/spoljašnju cirkulaciju i regulator temperature
11. Prekidač za signalizaciju opasnosti
12. Dugme za odmagljivanje zadnjeg stakla, grejanje spoljašnjih retrovizora i podešavanje temperature
13.Dugme za A/C i podešavanje jačine ventilacije *Opcija

Indeks ilustracija

(Tip 3)

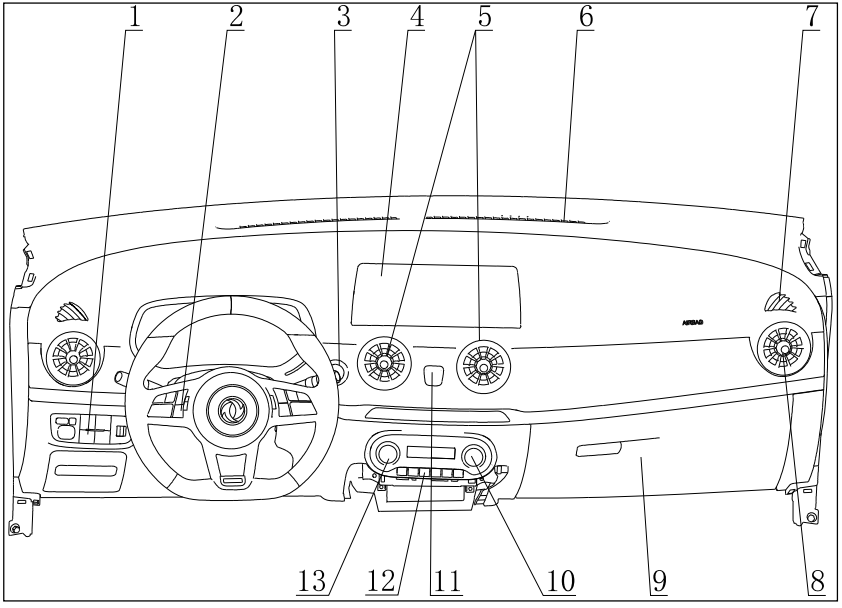

1. Skup malih prekidača

2.Multifunkcionalno dugme

3. Dugme za pokretanje vozila na jedan pritisak

4. Ekran displeja

5. Centralni otvor za ventilaciju

6. Otvor za odmagljivanje prednjeg stakla

7. Bočni otvor za odmagljivanje

8. Bočni otvor za ventilaciju

9. Kutija za alat

10. Dugme za unutrašnju/spoljašnju cirkulaciju i regulator temperature

11. Prekidač za signalizaciju opasnosti

12. Dugme za izbor moda

13.Dugme za A/C i podešavanje jačine ventilacije

*Opcija

Kombinovani instrument (standardni)

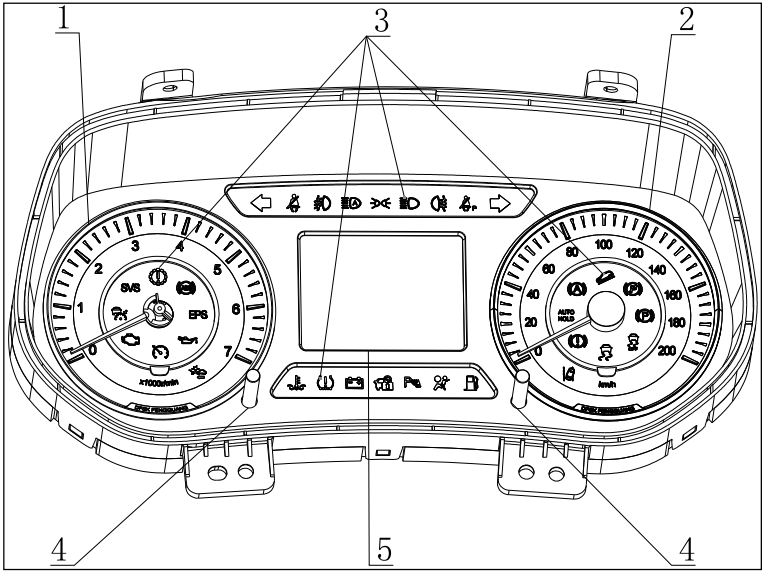

1. Obrtomer motora
2. Brzinomer
3. Indikatori funkcija
4. Dugme SET/Select

Indeks ilustracija

Motorni prostor (SFG15A)

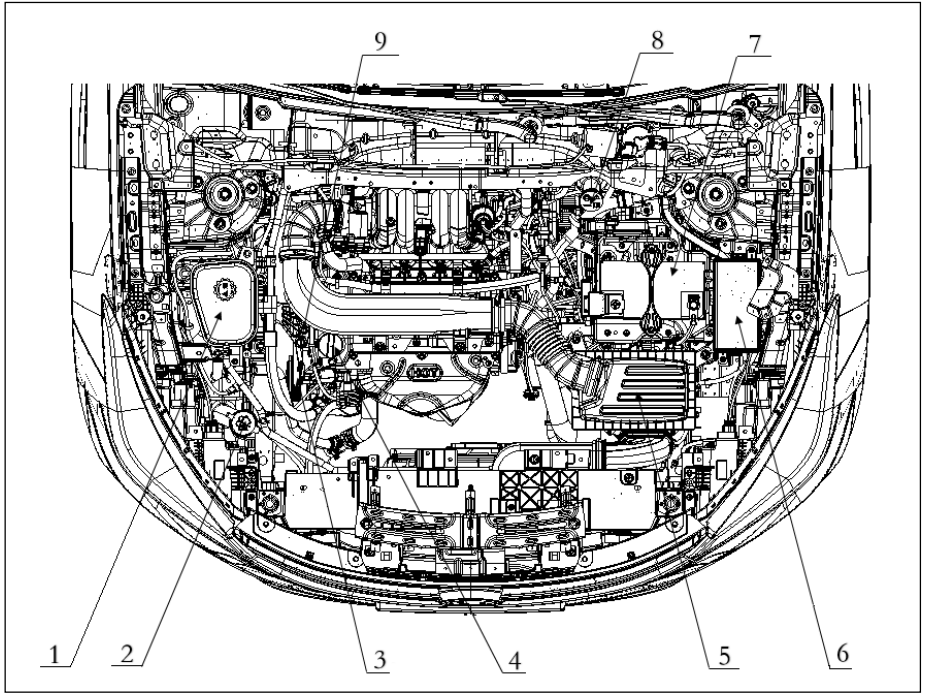

SFG15A motor

1. Rezervoar rashladne tečnosti motora
2. Rezervoar tečnosti za pranje vetrobrana
3. Pogonski kaiš motora
4. Poklopac za dolivanje ulja
5. Filter vazduha
6. Osigurači / kutija osigurača
7. Baterija
8. Rezervoar kočione tečnosti
9. Merač nivoa motornog ulja

Motorni prostor (SFG15TA)

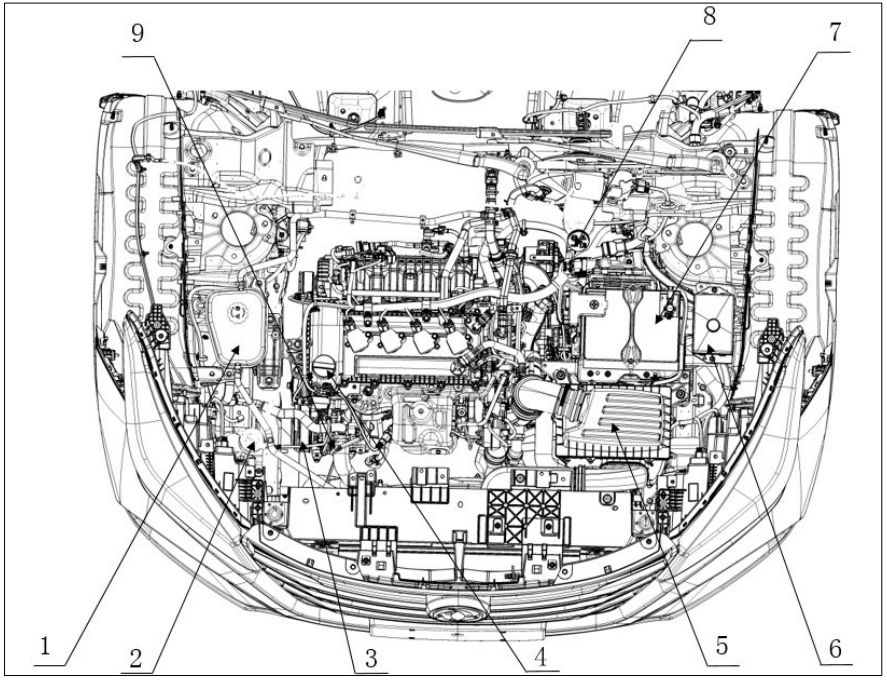

SFG15TA motor

1. Rezervoar rashladne tečnosti motora
2. Rezervoar tečnosti za pranje vetrobrana
3. Pogonski kaiš motora
4. Poklopac za dolivanje ulja
5. Filter vazduha
6. Osigurači / kutija osigurača
7. Baterija
8. Rezervoar kočione tečnosti
9. Merač nivoa motornog ulja

II. Bezbednosni uređaji - sedišta, sigurnosni pojasevi i pomoćni sistemi zadržavanja

Sedišta

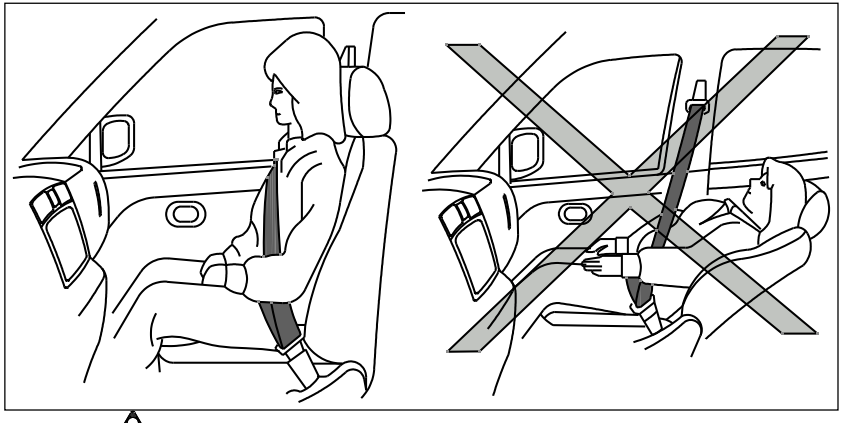

⚠ Upozorenje

• Ne spuštajte naslon sedišta tokom vožnje. Ako rameni pojas ne može pravilno da nalegne uz telo, u slučaju sudara može doći do povrede vrata ili drugih delova tela.

• Vi i putnici možete ispasti iz pojasa i zadobiti teške povrede.

• Najefikasnija zaštita tokom vožnje postiže se kada je naslon uspravan, telo oslonjeno na naslon, a pojas pravilno namešten (pogledajte odeljak „Sigurnosni pojas“).

⚠ Upozorenje

Prilikom podešavanja sedišta pazite da ne dodirujete pokretne delove kako biste izbegli povrede ili oštećenja..

Prednja sedišta

⚠ Upozorenje

Sedište vozača se ne sme podešavati tokom vožnje jer to može ometati pažnju i dovesti do gubitka kontrole nad vozilom.

Podešavanje sedišta

⚠ Upozorenje

Nakon podešavanja, protresite sedište da biste proverili da li je bezbedno zaključano. Ako nije, može se pomeriti iznenada i izazvati gubitak kontrole nad vozilom.

Vozačevo sedište – električno (6 pravaca)

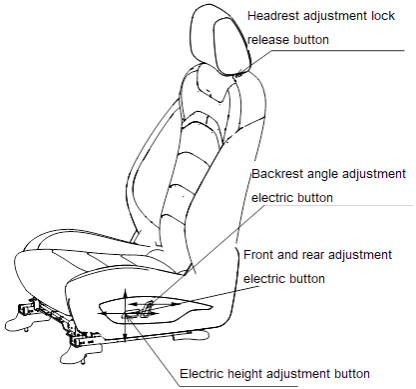

Vozačevo sedište – ručno (6 pravaca)

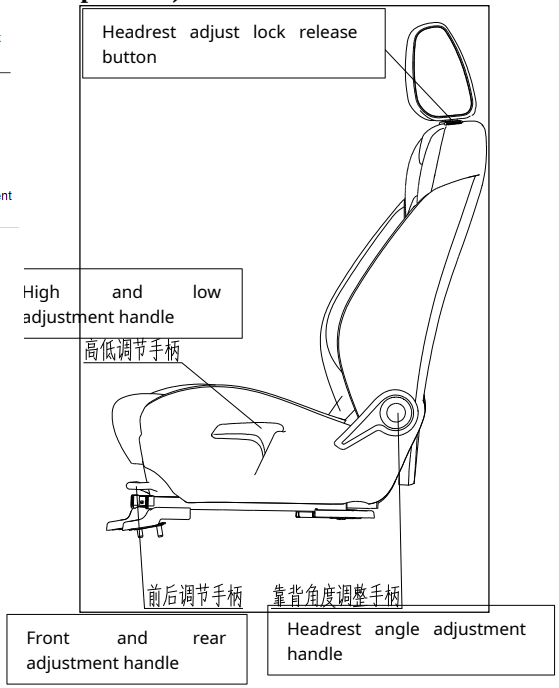

Suvozačevo sedište – ručno (4 pravca)

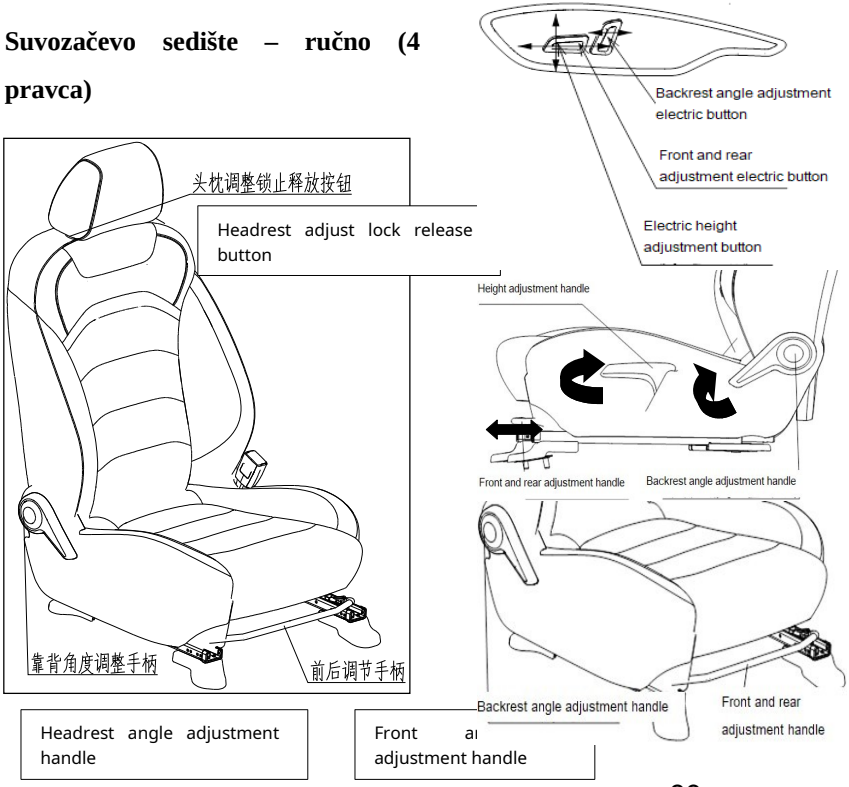

Podešavanje visine naslona za glavu

Držeći pritisnuto dugme za otključavanje, pomerite naslon gore ili dole dok ne bude u nivou sa gornjim delom ušiju, zatim otpustite dugme.

Podešavanje prednje I zadnje pozicije sedišta

Električno podešavanje: Pomerite dugme za električno podešavanje napred-nazad na spoljašnjoj strani sedišta da biste klizno pomerili sedište u željeni položaj, zatim otpustite dugme.

Ručno podešavanje: Povucite ručicu ispod sedišta nagore, pomerite sedište u željeni položaj i otpustite ručicu.

Podešavanje visine sedišta

Električno podešavanje: Pomerite električno dugme na spoljašnjoj strani sedišta nagore ili nadole dok ne postignete odgovarajuću visinu, a zatim otpustite dugme.

Ručno podešavanje: Podižite ili spuštajte ručicu za podešavanje visine dok ne postignete željeni položaj, zatim otpustite ručicu.

Podešavanje naslona za glavu

Dok pritiskate dugme za otključavanje, pomerite naslon gore ili dole do odgovarajućeg položaja, a zatim otpustite dugme da se zaključa. Centar naslona treba da bude u ravni sa gornjim delom ušiju.

Uklanjanje naslona za glavu

Pritisnite dugme za otključavanje i istovremeno izvucite naslon nagore.

(Merenje dubine sedišta)

Prilikom merenja, klizači prednjih sedišta treba da budu u krajnjem položaju, a naslon nagnut pod uglom od 25° u odnosu na vertikalu.

Normalna upotreba naslona

Kada je naslon prednjeg sedišta nagnut pod uglom od 25° od vertikale, smatra se da je u normalnom položaju za upotrebu.

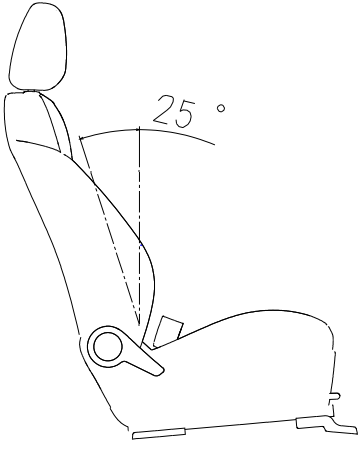

Zadnja sedišta

Upozorenje

- Ne stavljajte teret teži od 20 kg na preklopljen naslon sedišta.
- Pazite da ne oštetite sigurnosne pojaseve prilikom preklapanja

drugog reda sedišta.

- Kada su sedišta preklopljena, nikome nije dozvoljeno sedenje u prtljažniku ili na preklopljenim zadnjim sedištima. Putnici koji se nalaze u tim delovima bez adekvatne zaštite mogu zadobiti teške povrede u slučaju sudara ili naglog kočenja.
- Ne preklapajte zadnja sedišta dok je vozilo u pokretu, jer naglo ubrzanje ili kočenje može izazvati povrede osobe koja preklapa sedište.
- Ako se neko nalazi na zadnjem sedištu ili se na njemu nalazi prtljag, sedište ne sme biti preklopljeno.
- Prtljag uvek čvrsto pričvrstite kako ne bi klizio ili se pomerao tokom vožnje, i nemojte ga slagati iznad visine naslona.
- Kada vraćate sedište u prvobitni položaj, proverite da li je potpuno zaključano; u suprotnom, može doći do povreda pri sudaru ili naglom kočenju.
- Skinute naslone za glavu uvek odložite na sigurno mesto da ne bi bili izbačeni pri naglom kočenju.
- Naslon za glavu mora biti podešen u ispravan položaj radi zaštite vrata; ako se pomeri, vratite ga odmah u odgovarajući položaj.

Zadnje sedište sa šest tačaka oslonca

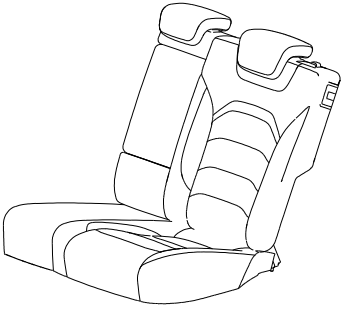

Zadnje bočno sedište

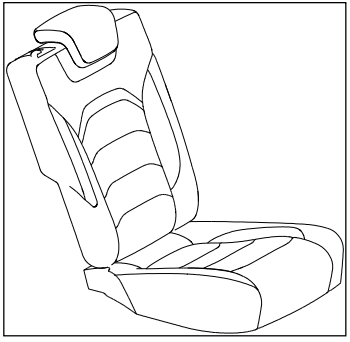

Preklapanje sedišta

Zadnje sedište nema mogućnost podešavanja ugla naslona i može se samo preklopiti u ravni položaj. Spustite naslon za glavu do donjeg položaja, povucite sedalni deo napred i podignite ga da se osloni na prednje sedište. Zatim podignite ručicu za preklapanje naslona i pomerite naslon unapred dok ne legne ravno.

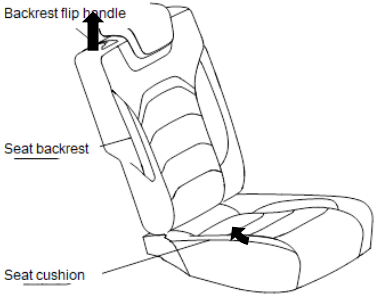

Podešavanje visine naslona za glavu

Isto kao kod prednjih sedišta.

Uklanjanje naslona za glavu

Takođe isto kao kod prednjih sedišta.

(Merenje dubine sedišta)

Naslon zadnjeg sedišta je nagnut pod uglom od 27° u odnosu na vertikalu.

Normalna upotreba naslona

Kada je naslon zadnjeg sedišta nagnut pod uglom od 27° od vertikale, smatra se da je u normalnom položaju za upotrebu.

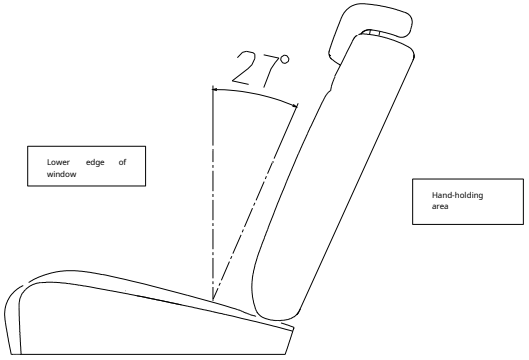

Odobren broj putnika

Prednji red:

Unutrašnja širina putničkog prostora

prednjih sedišta je najmanje 1200 mm, a širina i dubina sedalnog dela svakog sedišta su najmanje 400 mm, što znači da su odobrena dva mesta.

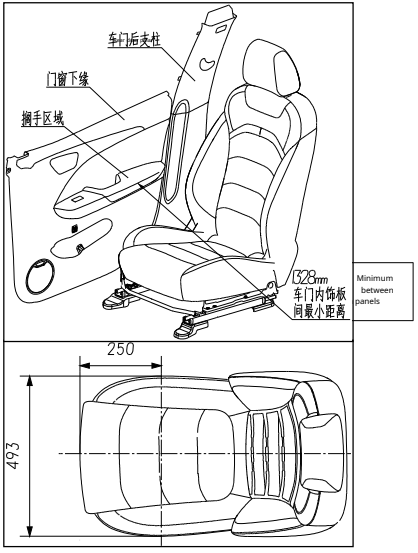

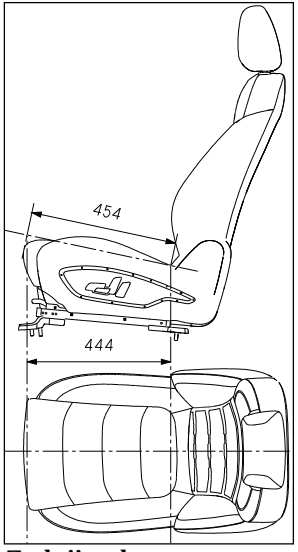

Zadnji red:

Rastojanje između zadnjeg i prednjeg sedišta je veće od 600 mm, dubina jastuka sedišta veća od 400 mm, a dužina 1305 mm, pa je vozilo homologovano za prevoz tri osobe.

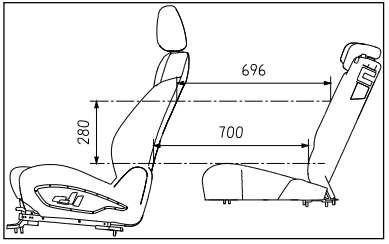

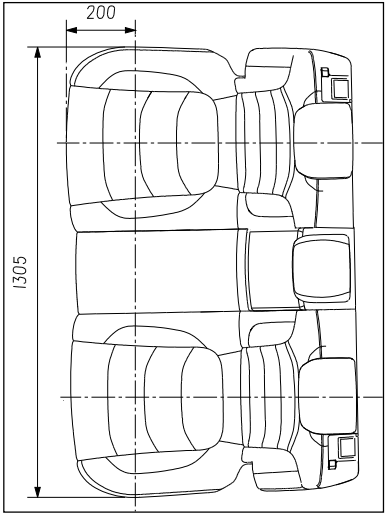

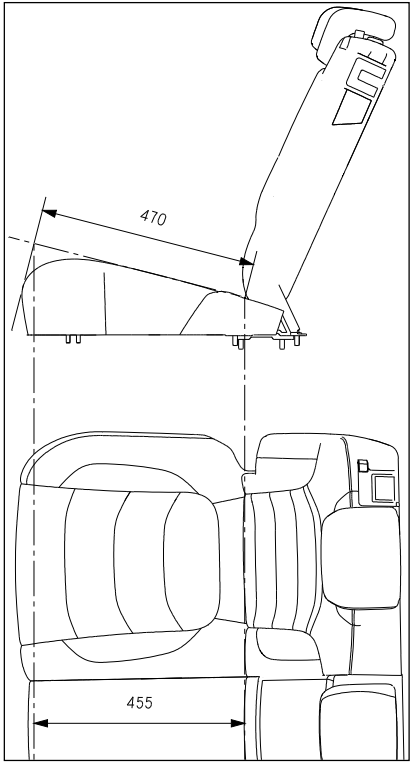

Naslon za glavu

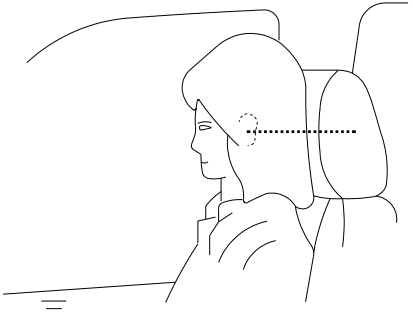

⚠ Upozorenje

Vožnja bez naslona za glavu je zabranjena jer može dovesti do povreda u slučaju nezgode. Pravilno podešen naslon značajno smanjuje rizik od povreda vrata. Nakon podešavanja sedišta, proverite da li je

naslon pravilno namešten.

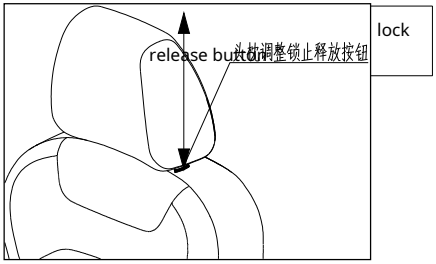

Podešavanje visine naslona za glavu

Dok pritiskate taster za otpuštanje brave, pomerajte naslon nagore ili nadole do željene visine, zatim otpustite taster da biste ga zaključali. Centar naslona treba da bude u ravni sa gornjim delom ušiju.

Uklanjanje naslona za glavu

Pritisnite i držite taster za otpuštanje brave i istovremeno izvucite naslon prema gore.

Pojas

Mere opreza pri korišćenju sigurnosnog pojasa

Pravilno zakopčan i podešen sigurnosni pojas, kao i uspravan položaj tela, značajno smanjuju rizik i težinu povreda u slučaju nezgode. DFSK snažno preporučuje da svi putnici uvek budu vezani tokom vožnje. Čak i ako je vozilo opremljeno vazdušnim jastucima, nevezivanje pojasa u trenutku sudara može povećati rizik od ozbiljnih povreda.

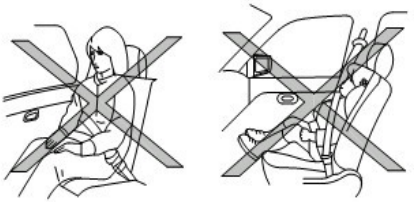

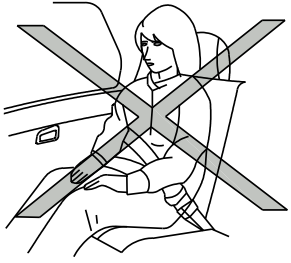

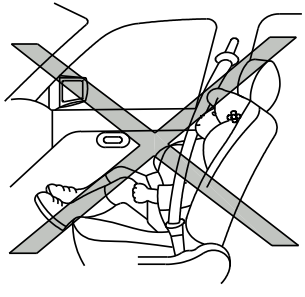

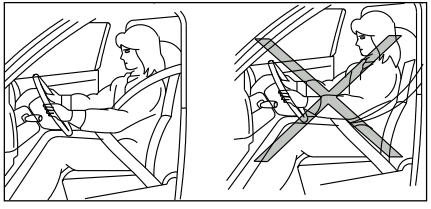

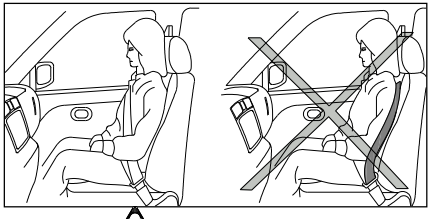

Upozorenje

- Sigurnosni pojas je konstruisan tako da raspoređuje silu preko skeletne strukture tela. Zato pojas mora prelaziti preko karlice, grudi i ramena, nikako preko stomaka. Nepravilno korišćenje može izazvati teške povrede.
- Postavite pojas što niže preko kukova, a ne u visini struka. Previsoko postavljen pojas može izazvati unutrašnje povrede prilikom sudara.
- Jedan pojas sme koristiti samo jedna osoba. Nikada ne delite pojas s detetom u naručju – to je izuzetno opasno.
- Broj putnika ne sme prelaziti broj pojaseva u vozilu.
- Pojas ne sme biti izvrnut niti uvrnut, jer to umanjuje njegovu efikasnost.

- Zategnite pojas dovoljno čvrsto, ali udobno. Labav pojas znatno smanjuje zaštitu.reduce the protection of the user.
- Svi putnici moraju uvek biti vezani, a deca smeju sedeti samo na zadnjim sedištima uz odgovarajuće dečje sedište.
- Ne provlačite pojas iza leđa ili ispod pazuha. Treba da prelazi preko ramena i grudi, ne dodirujući vrat, ali bez klizanja s ramena.
- Ne menjajte pojas niti dodajte dodatke, jer to može onemogućiti pravilno zatezanje i funkciju mehanizma.
- Izbegavajte da pojas dođe u kontakt s voskom, uljem ili hemikalijama, naročito elektrolitom akumulatora. Čistite ga blagim sapunom i vodom. Ako je pojas iskrzan, zaprljan ili oštećen, zamenite ga odmah.
- Nakon sudara obavezno proverite ceo sklop pojasa, uključujući zatezač i pribor, u ovlašćenom DFSK servisu. Preporučuje se zamena pojasa koji je bio u upotrebi tokom sudara, čak i ako izgleda neoštećeno.
- Samo ovlašćeni DFSK servisi smeju demontirati i montirati komponente zatezača.
- Pojas sa zatezačem ne sme se ponovo koristiti nakon aktiviranja – mora se zameniti zajedno s mehanizmom.

Bezbednost dece

⚠ Upozorenje

- Novorođenčad i deca moraju koristiti posebne zaštitne uređaje. Sigurnosni pojasevi u vozilu nisu pogodni za njih, jer je pojas preko ramena preblizu njihovom licu i

vratu, a pojas preko struka nije prilagođen njihovoj maloj karlici. U slučaju nezgode, neodgovarajući sigurnosni pojas može izazvati ozbiljne ili smrtonosne povrede.

- Koristite odgovarajuća dečja sigurnosna sedišta. Deci je potrebna pomoć i zaštita odraslih. Njima su neophodni posebni sigurnosni sistemi, koji se moraju odabrati prema veličini i težini deteta.

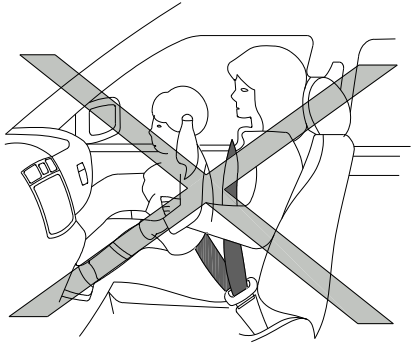

Bebe i mala deca

DFSK preporučuje da bebe i mala deca sede u sigurnosnim dečjim sedištima. Potrebno je da izaberete sigurnosno sedište koje odgovara vašem vozilu i vašem detetu, i da ga instalirate i koristite isključivo u skladu sa uputstvom za upotrebu koje daje proizvođač sedišta.

Starija deca

⚠ Upozorenje

- Deci nije dozvoljeno da stoje ili kleče na sedištima.
- Tokom vožnje, deci nije dozvoljeno da borave u prostoru za prtljag. U slučaju sudara ili naglog kočenja, mogu zadobiti teške povrede.
- Deca koja su prerasla sigurnosno dečje sedište treba da koriste sigurnosni pojas. Ako je pojas preko ramena preblizu licu ili vratu, potrebno je koristiti dodatni jastučić (koji se može nabaviti na tržištu) kako bi se pojas pravilno postavio. Dodatni jastučić podiže

dete tako da pojas preko ramena prolazi preko gornjeg i srednjeg dela ramena, a pojas preko struka prolazi nisko preko kukova. Jastučić mora biti u skladu sa oblikom i veličinom sedišta u vozilu.

- Kada dete poraste dovoljno da pojas više ne dodiruje lice i vrat, može pravilno koristiti sigurnosni pojas bez dodatnog jastučića. Osim toga, postoje različiti tipovi sigurnosnih sistema za stariju decu, koji ako se pravilno koriste, mogu obezbediti maksimalnu zaštitu.

Trudnice

DFSK preporučuje da trudnice uvek koriste sigurnosne pojaseve. Sigurnosni pojas mora biti zakopčan udobno, a donji deo pojasa treba postaviti što niže, tako da prolazi oko kukova, a ne preko stomaka. Gornji deo pojasa treba da prolazi preko ramena i grudi. Nemojte provlačiti pojas preko stomaka. Za konkretne savete o pravilnom korišćenju sigurnosnog pojasa u trudnoći, obratite se svom lekaru.

Povređene osobe

DFSK preporučuje da i osobe koje su povređene koriste sigurnosni pojas. Za savete o pravilnom korišćenju pojasa kod povređenih osoba, preporučuje se konsultacija sa lekarom.

⚠ Upozorenje

Vozač i suvozač moraju uvek nositi sigurnosni pojas.

Tročlani sigurnosni pojas



Zakopčavanje sigurnosnog pojasa

Upozorenje

Naslon sedišta ne sme biti previše zabačen unazad radi udobnosti. Sigurnosni pojas može pružiti maksimalnu zaštitu samo kada putnik sedi uspravno i naslonjen na naslon sedišta.

Podesite sedište (videti odeljak „Sedište“ iznad).

Polako izvucite sigurnosni pojas iz uvlačnog mehanizma i umetnite kopču u ležište sve dok se ne čuje klik i ne oseti da je pojas zaključan.

Uvlačni mehanizam sigurnosnog pojasa konstruisan je tako da pojas blokira pri naglom kočenju ili sudaru. Kada pojas izvlačite polako, možete se slobodno kretati na sedištu.



1. Kao što je prikazano na slici, spustite donji deo pojasa nisko, oko kukova.

2. Povucite gornji deo pojasa prema uvlačnom mehanizmu da uklonite višak labavosti. Uverite se da pojas prelazi preko ramena i grudi i da je udoban.

Otpuštanje sigurnosnog pojasa

Pritisnite dugme na kopči i pojas će se automatski uvući.

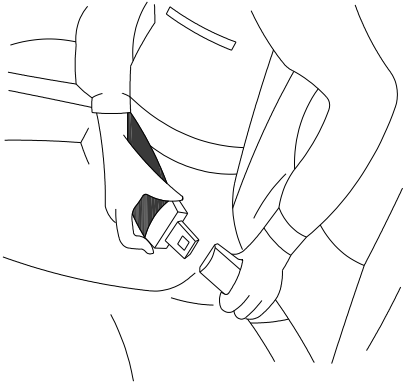

Provera ispravnosti sigurnosnog pojasa

Uvlačni mehanizam pojasa blokira pojas i sprečava njegovo pomeranje u dva slučaja:

- Kada se pojas naglo izvuče iz uvlačnog mehanizma.
- Kada vozilo naglo uspori.

Da biste proverili ispravnost, zgrabite pojas za rame i brzo ga povucite unapred. Ako mehanizam ispravno funkcioniše, pojas će se blokirati i neće se dalje izvlačiti. Ako se ne zaključa tokom provere, obratite se ovlašćenom DFSK servisu.

Vezivanje pojasa

⚠ Upozorenje

Naslon sedišta ne sme biti previše oboren unazad, već mora biti pravilno podešen. Samo kada putnici sede uspravno i naslonjeni na naslon, sigurnosni pojas može pružiti maksimalnu zaštitu.

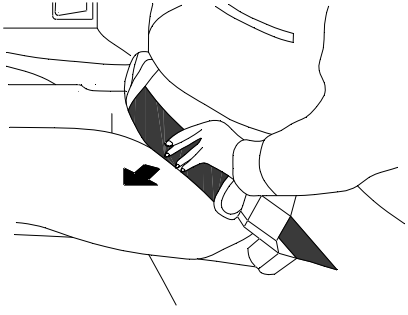

Otpuštanje i odlaganje sigurnosnog pojasa

Kada želite da otpustite sigurnosni pojas, pritisnite dugme na kopči. Kada se pojas ne koristi, treba ga uvući u svoj ležišni položaj kako se ne bi zaglavio u vratima.

Dečje sigurnosno sedište

Mere opreza pri upotrebi dečjeg sigurnosnog sedišta:

⚠ Upozorenje

- Tokom vožnje, novorođenčad i mala deca moraju biti smeštena u odgovarajuća sigurnosna dečja sedišta. Nepravilno postavljanje ili upotreba dečjeg sedišta može dovesti do teških povreda ili smrtnog ishoda.

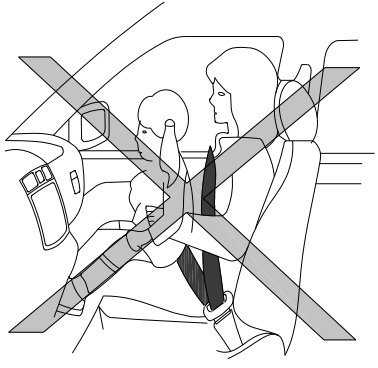

⚠ Upozorenje

Imajte na umu da dečija sigurnosna sedišta ostavljena u zatvorenom vozilu mogu postati veoma topla. Pre nego što dete smestite u sedište, proverite temperaturu površine i kopče.

- DFSK preporučuje da se bebe i mala deca prevoze u dečijim sigurnosnim sedištima. Treba izabrati sedište koje odgovara vašem vozilu. Bebe i mala deca ne smeju sedeti u krilu odraslih. Čak ni najjača osoba ne može izdržati silu sudara. Dete između odrasle osobe i vozila može biti ozbiljno povređeno. Isto tako, odrasla osoba i dete ne smeju koristiti isti pojas.
- DFSK preporučuje da se dečija sigurnosna sedišta uvek postavljaju na zadnja sedišta. Statistike pokazuju da su deca koja sede pozadi bezbednija nego ona na prednjem sedištu.

- Ako se dečije sigurnosno sedište koristi ili postavi nepravilno, u slučaju nezgode to može povećati rizik od povreda dece i drugih putnika, pa čak dovesti i do teških povreda ili smrti.
- Sedište treba postaviti i koristiti prema uputstvu proizvođača. Prilikom izbora i kupovine dečijeg sedišta, proverite da li odgovara vašem detetu i vašem vozilu, jer pojedini modeli možda nisu kompatibilni sa vašim automobilom.
- Pravilan položaj sedišta (okrenuto unapred ili unazad) zavisi od modela sedišta i visine deteta. Pogledajte detaljna uputstva proizvođača sedišta.
- Prilagodite naslon sedišta tako da omogućite pravilnu montažu dečijeg sigurnosnog sistema i pridržavajte se uputstava iz proizvoda. Postoje i različiti modeli sedišta namenjeni starijoj deci, koji pružaju visok nivo zaštite ako se pravilno koriste.
- Nakon postavljanja dečijeg sedišta, pre nego što dete sedne, protresite ga napred-nazad da proverite da li je čvrsto pričvršćeno. Pomera se sme maksimalno 25 mm. Ako nije dovoljno učvršćeno, dodatno zategnite pojas ili ga pričvrstite na drugo sedište i ponovo proverite.
- Kada ne koristite dečije sedište, obavezno ga fiksirajte pojasom ili ISOFIX sistemom da ne bi bilo izbačeno pri kočenju ili nezgodi.
- Ako je na mestu suvozača ugrađen vazdušni jastuk, nemojte postavljati dečije sedište okrenuto unazad. Prilikom aktiviranja, sila vazdušnog jastuka može ozbiljno povrediti dete.
- Ako sigurnosni pojas ima blokadu za dečije sedište, a ona nije

pravilno korišćena, sedište može da se prevrne pri naglom kočenju ili skretanju.

- Sva sedišta u vozilu opremljena su univerzalnim sistemom za pričvršćivanje dečijih sigurnosnih sedišta.
- **Prilikom izbora dečijeg sedišta, obratite pažnju na sledeće:**
- Sedište treba da ispunjava propise GB 27887-2011.
- Postavite dete u sedište i proverite sve podesive delove kako biste se uverili da odgovara detetu. Sedište treba koristiti tačno prema uputstvima proizvođača.
- Proverite da li je dečije sedište kompatibilno sa sigurnosnim pojasevima vašeg vozila.
- Pogledajte preporuke u tabeli u nastavku kako biste izabrali odgovarajuće dečije sedište i pravilno ga postavili u vozilo.

Određivanje položaja dečijeg sedišta

Starosna grupa	Mesto za sedenje				
	Prednje suvozačevo sedište (sa vazdušnim jastukom)	Prednje suvozačevo sedište (bez vazdušnog jastuka)	Zadnje sedište sa četiri tačke pričvršćivanja	Zadnje srednje sedište sa šest tačaka	Zadnja spoljašnja sedišta sa šest tačaka
Grupa 0, 0+ <13 kg (0–24 meseca)	×	L*	L*、I*	×	L*、I*
Grupa Ⅰ 9–18 kg (9–24 meseca)	×	L	L*、I*	×	L*、I*
Grupe Ⅱ,Ⅲ 15–36 kg (4–12 godina)	×	L	L	×	L

U：Pogodno za „univerzalna“ sedišta, dopuštena su unapred i unazad okrenuta dečija sedišta u ovom uzrastu.

L：Pogodno za specijalna dečija sedišta.

I：Pogodno za bezbedno pričvršćivanje ISOFIX dečijeg sedišta.

*：Samo sedišta okrenuta unazad.

Podaci o kompatibilnosti ISOFIX pozicija sa ISOFIX dečijim sigurnosnim sistemima

Grupa po težini	Kategorija veličine	Modul pričvršćivanja	Modul pričvršćivanja Položaj ISOFIX u vozilu			
			Prednje sedište	Zadnje spoljašnje sedište	Zadnje srednje sedište	Drugi položaji
Prenosivi krevetić	F	ISO/L1	NA	IL	NA	NA
	G	ISO/L2	NA	IL	NA	NA
		(1)	NA	IL	NA	NA
Grupa 0 (<10 kg)	E	ISO/R1	NA	IL	NA	NA
		(1)	NA	IL	NA	NA
Grupa 0+ (<13 kg)	E	ISO/R1	NA	IL	NA	NA
	D	ISO/R2	NA	IL	NA	NA
	C	ISO/R3	NA	IL	NA	NA
		(1)	NA	IL	NA	NA
Grupa I (9–18 kg)	D	ISO/R2	NA	IL、IUF	NA	NA
	C	ISO/R3	NA	IL、IUF	NA	NA

	B	ISO/F2	NA	IL、IUF	NA	NA
	B1	ISO/F2X	NA	IL	NA	NA
	A	ISO/F3	NA	IL	NA	NA
		(1)	NA	IL	NA	NA
Grupe Ⅱ (15–25 kg)		(1)	NA	IL	NA	NA
Ⅲ (22–36 kg)		(1)	NA	IL	NA	NA

Napomena：

(1) Za dečije sigurnosne sisteme (A–G) koji nisu svrstani prema ISO/XX veličini, proizvođač vozila treba da navede preporučene ISOFIX sisteme za svako sedište.

IUF – Pogodno za univerzalni ISOFIX sistem pričvršćivanja sedišta unapred okrenutih, odobrenih za ovu težinsku grupu.

IL – Pogodno za specijalne ISOFIX sisteme. Ovi sistemi mogu biti namenski, ograničeni ili poluuniverzalni.

NA – Ova pozicija nije pogodna za ISOFIX sistem u okviru navedene grupe ili kategorije veličine.

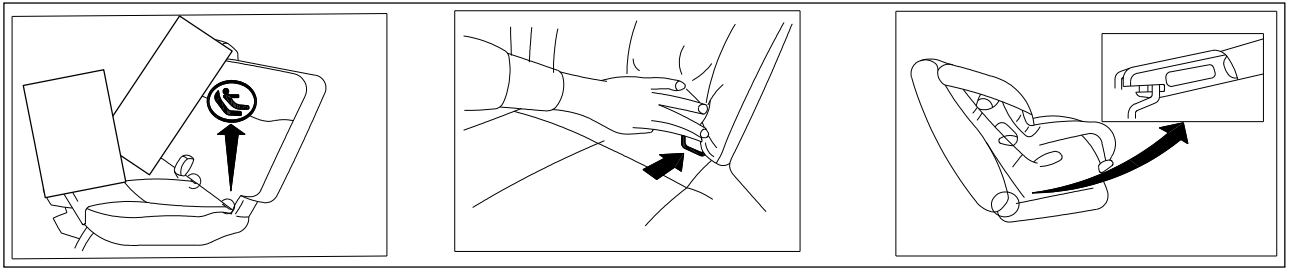

.

ISOFIX sistem za pričvršćivanje dečijeg sedišta

Vaše vozilo je opremljeno posebnim tačkama za pričvršćivanje, namenjenim dečijim sedištima sa ISOFIX sistemom (na drugom redu sedišta).

Položaj donjih tačaka ISOFIX sistema

Tačke za pričvršćivanje ISOFIX sistema nalaze se samo na spoljašnjim mestima drugog reda sedišta. Dečije sedište se ne može postaviti na srednje sedište, jer ono nema ISOFIX tačke. Donje tačke pričvršćivanja smeštene su iza jastuka, blizu naslona sedišta. Na naslonu postoji oznaka koja pokazuje položaj ISOFIX tačaka.

Pribor za pričvršćivanje ISOFIX dečijeg sedišta

Dečije sedište sa ISOFIX sistemom ima dva čvrsta priključka koja se povezuju sa dve fiksne tačke na sedištu. Uz to je potrebno koristiti sigurnosni pojas vozila radi dodatne stabilnosti. Proverite da li oznaka na vašem dečijem sedištu potvrđuje da

ima ISOFIX sistem i pročitajte uputstvo proizvođača sedišta.

Ugradnja dečijeg sedišta pomoću ISOFIX sistema

⚠ Upozorenje

- • Dečija sedišta sa ISOFIX sistemom mogu se koristiti samo na mestima predviđenim za to. Za poziciju donjih tačaka ISOFIX sistema pogledajte prethodno poglavlje. Nepravilno postavljeno sedište može izazvati teške povrede ili smrt u slučaju nesreće.
- • Ne postavljajte dečije sedište koje koristi gornji pojas za zatezanje na sedište koje nema gornju tačku pričvršćivanja.
- • Ne koristite donje ISOFIX tačke na neodgovarajućem mestu (poput srednjeg sedišta zadnjeg reda), jer se sedište neće moći bezbedno pričvrstiti.
- Pre postavljanja proverite da li se u području ISOFIX tačke nalazi prepreka (poput pojasa ili presvlake sedišta). Ako ima prepreka, sedište se ne može sigurno ugraditi.
- • ISOFIX tačke su projektovane isključivo za opterećenja koja nastaju pri pravilnoj upotrebi dečijeg sedišta. Ne smeju se koristiti za pričvršćivanje pojaseva za odrasle, kaiševa ili druge opreme.

Sedište okrenuto unapred

Pažljivo sledite uputstvo proizvođača sedišta. Sledeći koraci prikazuju način ugradnje dečijeg sedišta okrenutog unapred, pomoću ISOFIX sistema na spoljašnjim mestima zadnjih sedišta.

Položaj šestotačkastog pričvršćivanja dečijeg sedišta – napred

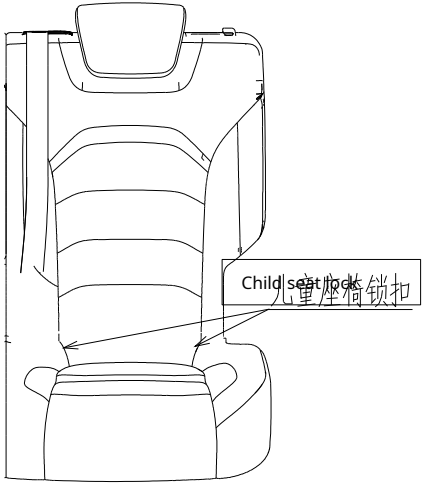

Položaj šestotačkastog pričvršćivanja dečijeg sedišta – nazad

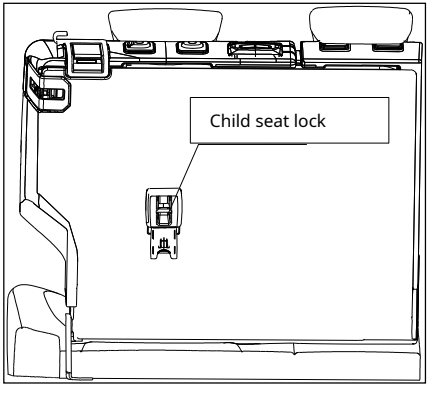

Položaj četvorotačkastog pričvršćivanja dečijeg sedišta – napred

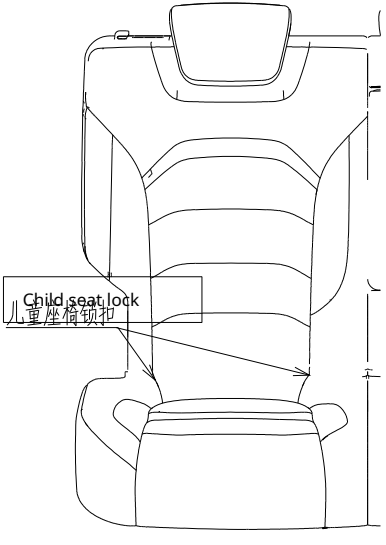

Položaj bravice dečijeg sedišta na zadnjem bočnom delu

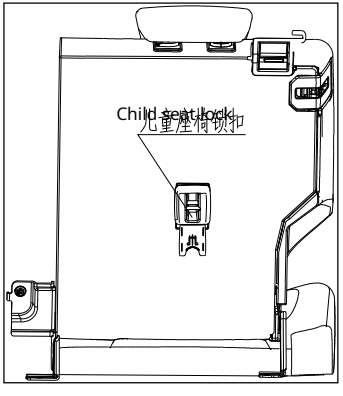

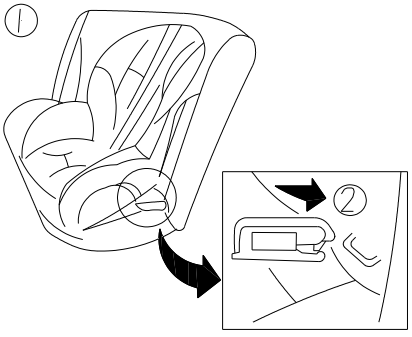

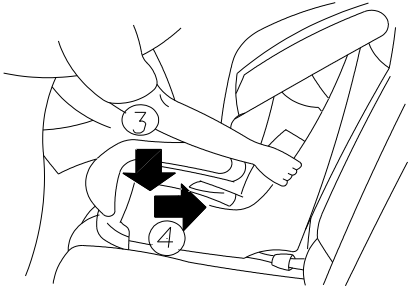

1. Postavite dečije sigurnosno sedište na sedište ①.
2. Pričvrstite ga za donje tačke za fiksiranje pomoću konektora na dečijem sedištu ②.
3. Naslon dečijeg sedišta treba dobro da nalegne na naslon sedišta vozila. Ako je potrebno, podesite ili uklonite naslon za glavu da biste omogućili pravilno postavljanje dečijeg sedišta (pogledajte prethodno poglavlje „Headrest“ za detalje). Ako uklonite naslon za glavu, odložite ga na sigurno mesto. Kada uklonite dečije sedište, obavezno ponovo postavite naslon za glavu. Ako naslon za glavu na tom mestu nije podesiv i ometa pravilnu ugradnju dečijeg sedišta, pokušajte da koristite drugo dečije sedište ili ga postavite na drugo sedište.
4. Skratite kruti konektor da biste čvrsto učvrstili dečije sedište; koristite kolena da pritisnete sredinu dečijeg sedišta nadole ③ i unazad ④, tako da dobro nalegne na jastuk i naslon sedišta.
5. Pre nego što dete smestite u sedište, proverite da li je dečije sedište pravilno pričvršćeno. Pokušajte da ga pomerite napred-nazad kako biste se uverili da je sigurno i stabilno.

6. Upotrebite sigurnosni pojas vozila da dodatno učvrstite dečije sedište.
7. Pre svake upotrebe proverite da li je dečije sedište pravilno fiksirano i bezbedno. Ako je olabavljeno, ponovo ga postavite prema koracima od 3 do 6.

Postavljanje sedišta okrenutog unazad

Uverite se da pravilno koristite dečije sedište prema uputstvu proizvođača. Sledeći koraci opisuju kako da postavite sedište okrenuto unazad pomoću ISOFIX sistema na spoljnim zadnjim sedištima:

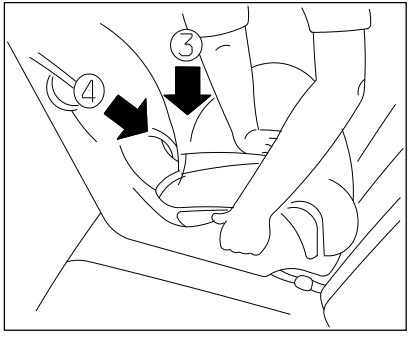

1. Postavite dečije sedište na sedište ①.
2. Pričvrstite ga na donje tačke ISOFIX sistema pomoću konektora ②.
3. Skratite kruti konektor kako bi sedište bilo čvrsto fiksirano; rukom pritisnite sredinu dečijeg sedišta nadole ③ i unazad ④, tako da nalegne na jastuk i naslon sedišta.
4. Pre nego što dete smestite u sedište, proverite njegovu stabilnost tako što ćete ga blago pomeriti napred-nazad.
5. Upotrebite sigurnosni pojas vozila da dodatno učvrstite sedište.
6. Pre svake upotrebe proverite da li je sedište stabilno i čvrsto. Ako je olabavljeno, ponovo ga postavite prema koraku 3.

Ugradnja dečijeg sedišta pomoću troslojnog sigurnosnog pojasa

Ugradnja na zadnje sedište – sedište okrenuto napred:

Uverite se da pravilno koristite dečije sedište prema uputstvu proizvođača. Sledeći koraci objašnjavaju postavljanje sedišta okrenutog napred pomoću troslojnog sigurnosnog pojasa bez automatskog zaključavanja:

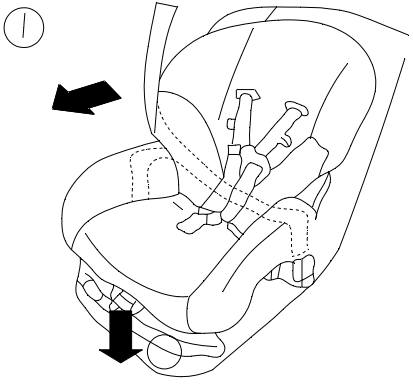

1. Postavite dečije sedište na sedište ①.
2. Provedite sigurnosni pojas kroz dečije sedište i zatim ga umetnite u bravicu ② dok ne čujete klik koji označava zaključavanje.

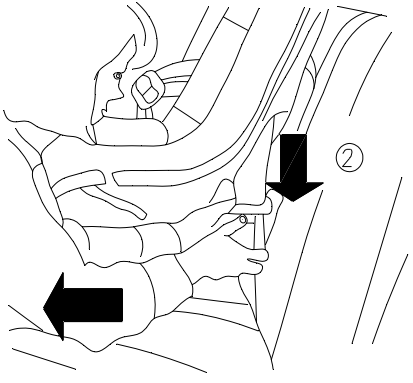

3. Da biste sprečili labavost pojasa, zategnite ga pomoću mehanizma za zaključavanje na dečijem sedištu.
4. Uklonite višak labavosti tako što ćete podići pojas i kolenima pritisnuti sredinu dečijeg sedišta nadole ③ i unazad ④, da bi

dobro naleglo na jastuk i naslon sedišta.

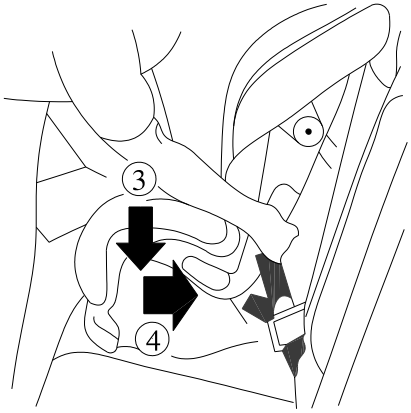

5. Pre nego što dete smestite u sedište ⑤, proverite stabilnost sedišta pomeranjem napred-nazad.
6. Pre svake upotrebe proverite da li je sedište stabilno i čvrsto. Ako je olabavljeno, ponovo ga postavite prema koracima od 3 do 5.

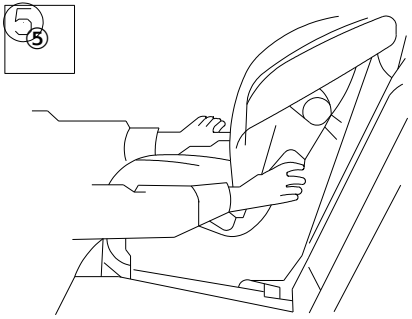

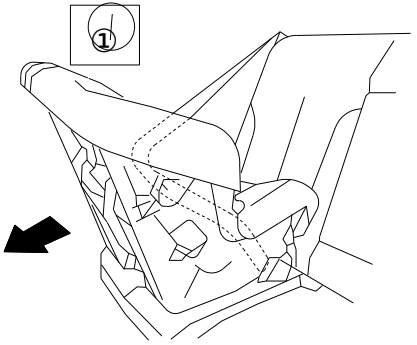

Sedište okrenuto unazad:

Uverite se da pravilno koristite dečije sedište prema uputstvu proizvođača. Sledeći koraci objašnjavaju postavljanje sedišta okrenutog unazad pomoću troslojnog sigurnosnog pojasa bez automatskog zaključavanja:

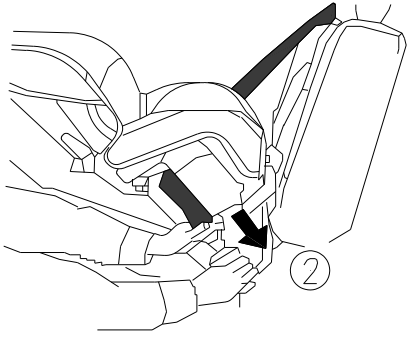

1. Postavite dečije sedište na sedište ①.
2. Provedite sigurnosni pojas kroz dečije sedište i zatim ga umetnite u bravicu ② dok ne čujete klik koji označava zaključavanje.
3. Da biste sprečili labavost pojasa, zategnite ga pomoću mehanizma za zaključavanje na dečijem sedištu.

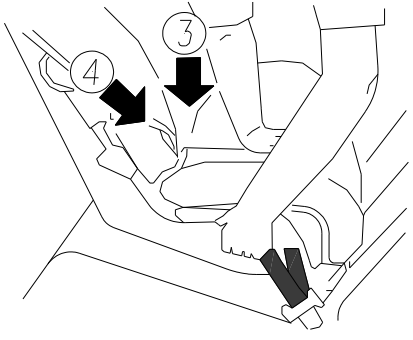

4. Nakon što je pojas fiksiran, uklonite višak labavosti; povucite pojas i rukom pritisnite sredinu dečijeg sedišta nadole ③ i unazad ④, da bi dobro naleglo

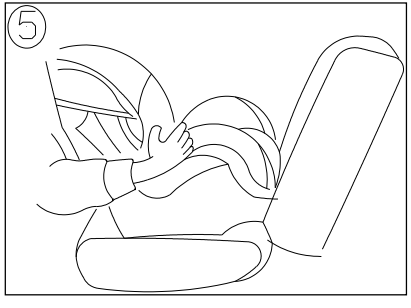

na jastuk i naslon sedišta.

5. Pre nego što dete smestite u sedište ⑤, proverite stabilnost

sedišta pomeranjem napred-nazad.

6. Pre svake upotrebe proverite da li je sedište stabilno i čvrsto. Ako je olabavljeno, ponovo ga postavite prema koracima od 3 do 5.

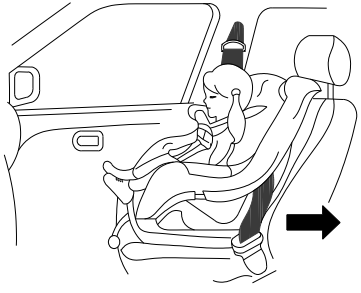

Ugradnja na prednje sedište

Upozorenje

- Ako je suvozačevo sedište opremljeno aktivnim vazdušnim jastukom, na njega se ne sme postavljati dečije sigurnosno sedište okrenuto unazad. Kada se vazdušni jastuk aktivira, sila udara je veoma jaka. U slučaju nesreće, dečije sedište može biti snažno pogođeno, što može ozbiljno povrediti dete ili ugroziti njegov život.
- Ne postavljajte dečija sedišta sa gornjim kaiševima na prednja sedišta.

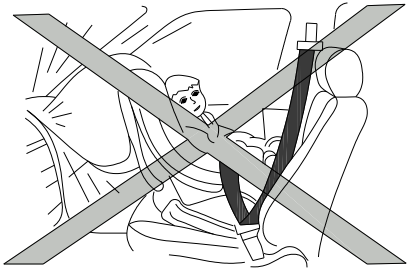

- DFSK preporučuje da se dečija sedišta uvek postavljaju na zadnja sedišta. Međutim, ako je neophodno da se sedište postavi na suvozačevo mesto, pomerite to sedište u najzadnji položaj.
- Dečije sedište za novorođenčad i malu decu mora biti postavljeno unazad, i ako je suvozačevo sedište opremljeno aktivnim

vazdušnim jastukom, takvo sedište se ne sme ugraditi na to mesto.

Postavljanje sedišta okrenutog napred:

Uverite se da pravilno koristite dečije sedište prema uputstvu proizvođača. Sledeći koraci objašnjavaju postavljanje sedišta okrenutog napred na suvozačevo sedište pomoću troslojnog sigurnosnog pojasa bez automatskog zaključavanja:

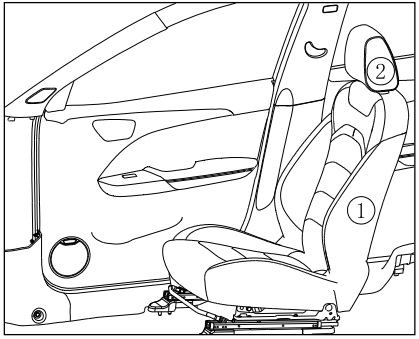

Ako vaše vozilo nije opremljeno suvozačevim vazdušnim jastukom, postavite sedište okrenuto napred na sledeći način:

1. Pomerite suvozačevo sedište u krajnji zadnji položaj ①.
2. Podesite naslon za glavu na najvišu poziciju ②.
3. Postavite dečije sedište na sedište vozila.

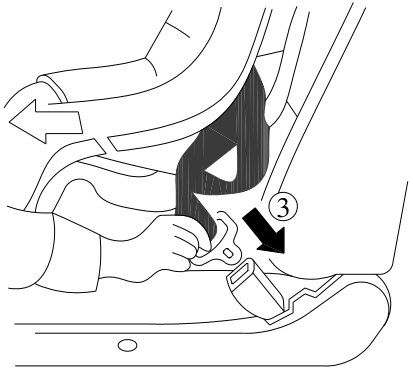

4. Provedite sigurnosni pojas kroz dečije sedište i zatim ga umetnite u bravicu ③ dok ne čujete klik koji označava zaključavanje.
5. Da biste sprečili labavost pojasa, zategnite ga pomoću mehanizma za zaključavanje na dečijem

sedištu.

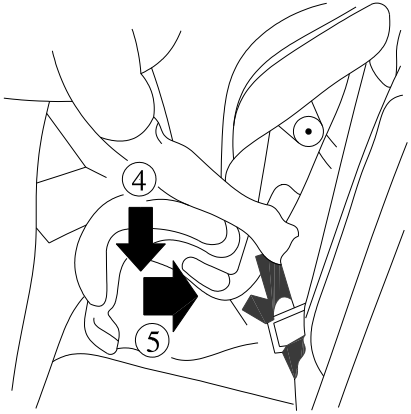

6. Nakon fiksiranja pojasa, uklonite višak labavosti tako što ćete podići pojas i kolenima pritisnuti sredinu dečijeg sedišta nadole ④ i unazad ⑤, da bi dobro naleglo na jastuk i naslon sedišta.

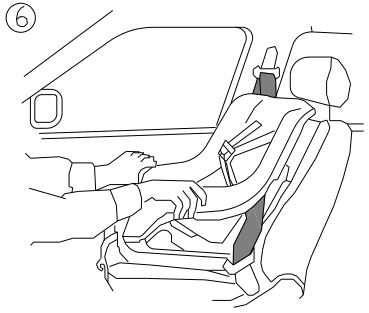

7. Pre nego što dete smestite u sedište ⑥, proverite stabilnost sedišta tako što ćete ga blago pomeriti napred-nazad.
8. Pre svake upotrebe proverite da li je sedište pravilno fiksirano i bezbedno. Ako je olabavljeno, ponovo ga postavite prema koracima od 3 do 7.

SRS – Dodatni sigurnosni sistem

Mere opreza prilikom korišćenja SRS sistema

Ovaj deo poglavlja sadrži važne informacije o prednjim vazdušnim jastucima i zatezačima sigurnosnih pojaseva na vozačevom i suvozačevom mestu.

Pomoćni sistem prednjih vazdušnih jastuka pri frontalnom sudaru:

Pri frontalnom sudaru, pomoćni prednji vazdušni jastuk se naduvava kako bi ublažio udarac u glavu i grudi vozača i suvozača (opciona oprema).

SRS sistem je dizajniran da pruži dodatnu zaštitu vozaču i suvozaču u slučaju sudara, ali ne zamenjuje zaštitnu funkciju sigurnosnog pojasa.

SRS može spasiti živote i smanjiti ozbiljnost povreda. Međutim, vazdušni jastuci takođe mogu izazvati ogrebotine ili druge povrede; oni ne mogu potpuno zaštititi osobe nižeg rasta. Zbog toga se sigurnosni pojasevi uvek moraju pravilno koristiti, a putnici treba da drže odgovarajuću udaljenost od volana i instrument table (videti poglavlje „Safety belts“).

Da bi zaštitio putnike, vazdušni jastuk se veoma brzo naduvava. Ako je osoba preblizu jastuku u trenutku naduvavanja, može doći do povreda usled sile otvaranja. Nakon aktiviranja, jastuk se brzo ispumpava.

SRS funkcioniše samo kada je kontaktni prekidač u položaju „ON“ ili „START“. Kada se uključi u jedan od tih položaja, lampica upozorenja SRS sistema se pali i gasi posle oko 3 sekunde, što pokazuje da sistem radi ispravno (videti poglavlje „SRS airbag warning light“).

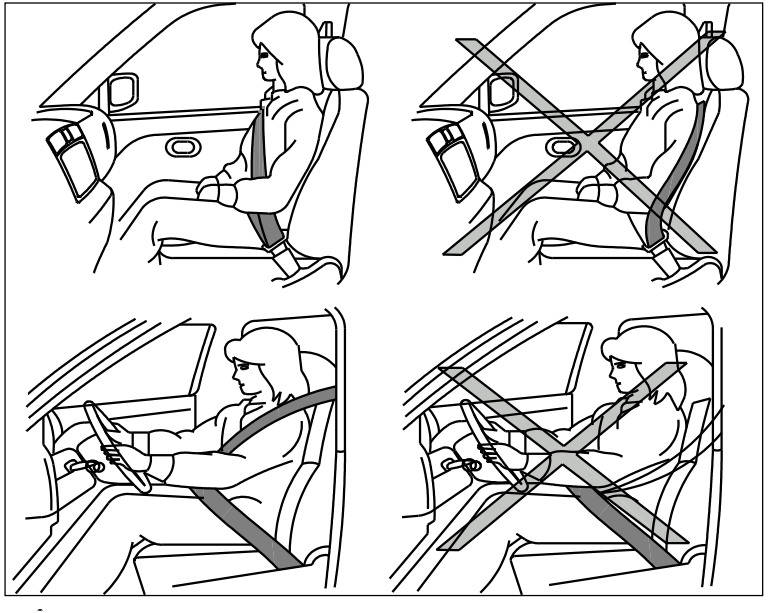

Upozorenje

- Kada vozilo doživi bočni ili zadnji udar, prevrtanje ili manji frontalni sudar, prednji pomoćni jastuci se obično ne aktiviraju.

Nošenje sigurnosnog pojasa uvek smanjuje rizik i ozbiljnost povreda u svim vrstama nesreća.

- Kada sedite uspravno, sigurnosni pojas i vazdušni jastuk mogu ostvariti maksimalan zaštitni efekat. Ako sedite zavaljeni, nagnuti napred, ukrivo ili u pogrešnom položaju, rizik od povreda ili smrti se značajno povećava. Ako se prilikom sudara glavom direktno naslonite na jastuk koji se otvara, možete zadobiti teške ili fatalne povrede. Uvek sedite oslonjeni na naslon, držite razmak od volana ili

instrument table i obavezno koristite sigurnosni pojas.

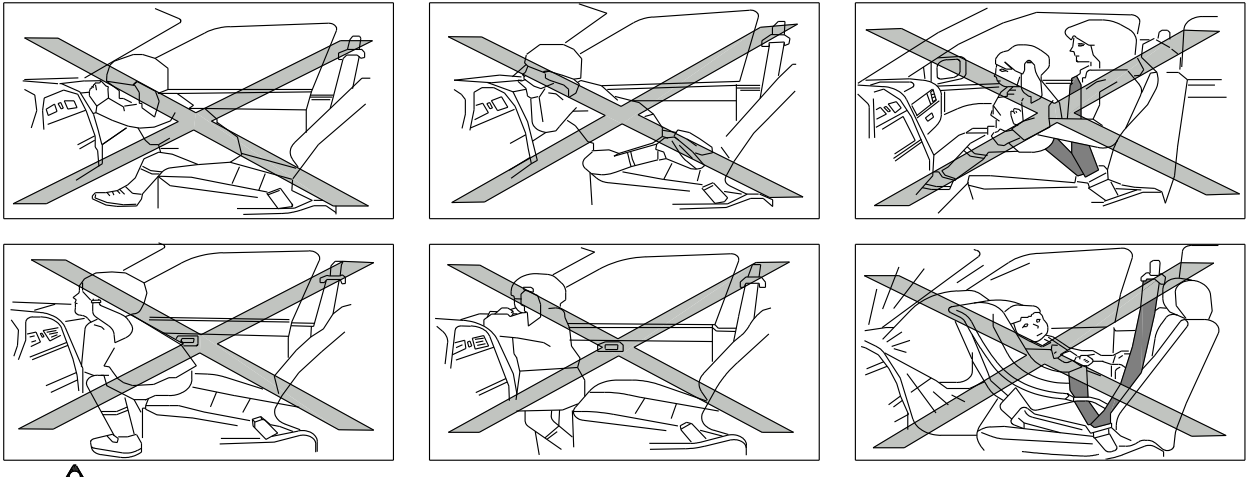

Upozorenje

- Ne dozvolite deci da se slobodno kreću po vozilu ili da provlače ruke kroz prozor. Ne držite dete u naručju tokom vožnje. Ilustracije u ovom poglavlju prikazuju opasne položaje sedenja u vozilu.
- Ako dete nije adekvatno zaštićeno, aktiviranje prednjeg vazdušnog jastuka može izazvati

teške povrede ili smrt. Deca treba da sede na zadnjem sedištu i da koriste odgovarajuću zaštitu.

- Dečija sedišta okrenuta unazad ne smeju se postavljati na prednja sedišta. Aktiviran vazdušni jastuk može ozbiljno povrediti dete ili ugroziti njegov život (videti poglavlje „Dečja sedišta“).

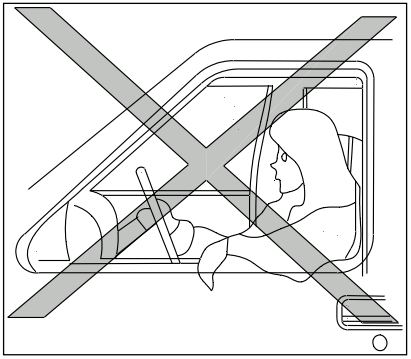

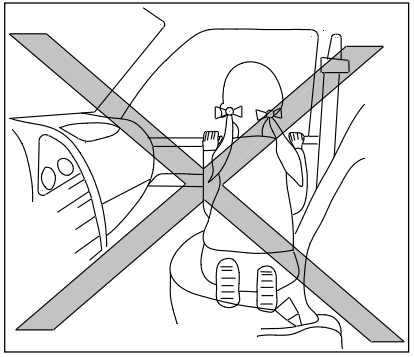

SRS vazdušni jastuk

Upozoravajuća nalepnica nalazi se na površini suvozačevog vizira.

Prednji suvozačev i bočni SRS vazdušni jastuk

⚠ Upozorenje

Ne postavljajte dečije sedište okrenuto unazad na suvozačevo sedište. Ako dođe do sudara, vazdušni jastuk se može aktivirati i ozbiljno povrediti dete.

U vozilima koja imaju prednje vazdušne jastuke, dečija sedišta okrenuta unazad smeju se postavljati samo na zadnja sedišta.

Postavljanje dečijeg sedišta okrenutog unazad na mesto sa vazdušnim jastukom je izuzetno opasno! Kada postavljate dečije sedište u vozilo, obavezno sledite uputstvo proizvođača sedišta.



Nemojte dodavati presvlake na prednja sedišta, jer to može sprečiti pravilno otvaranje bočnih vazdušnih jastuka.

Za dodatne informacije pogledajte prethodno poglavlje „Child Safety Seat“.

SRS airbag warning light

Lampica upozorenja SRS vazdušnog jastuka prikazana je na instrument tabli ,i nadgleda stanje električnog kola dopunskog prednjeg vazdušnog jastuka i sistema sigurnosnih pojaseva sa zatezačima. Kolo koje nadgleda ova lampica sastoji se od senzora za dijagnozu kvara, glavnog i pomoćnog modula vazdušnog jastuka, ECU jedinice vazdušnog jastuka, modula bočnog vazdušnog jastuka i povezanih kola. Kada se kontaktni prekidač okrene u položaj „ON“ ili „START“, lampica vazdušnog jastuka se pali i gasi posle otprilike 3 sekunde, što znači da sistem funkcioniše ispravno.

Ako se dogodi bilo koji od sledećih slučajeva, sistem vazdušnih jastuka mora se servisirati:

• Lampica upozorenja SRS vazdušnog jastuka ostaje upaljena duže od 3 sekunde;

• Lampica upozorenja SRS vazdušnog jastuka povremeno treperi;

• Lampica upozorenja SRS vazdušnog jastuka se uopšte ne pali.

U tim slučajevima, dopunski prednji sistem vazdušnih jastuka možda ne funkcioniše pravilno. Odmah se obratite ovlašćenom servisu DFSK radi provere i popravke.

Vazdušni jastuk (komfort)

1. Pomoćni modul prednjeg vazdušnog jastuka (tip 1)

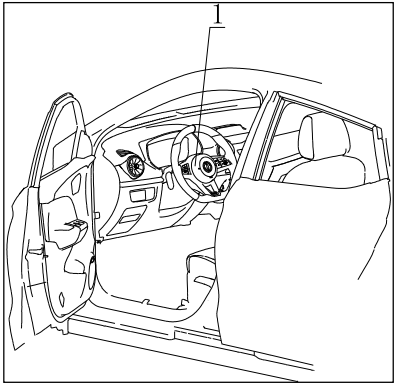

Vazdušni jastuk (tip 2)

1. Pomoćni modul prednjeg vazdušnog jastuka (vozačeva strana).
2. Pomoćni modul prednjeg vazdušnog jastuka (suvozačeva strana).

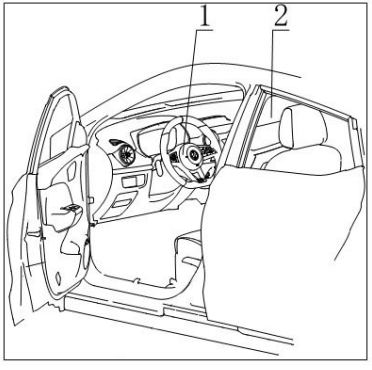

⚠ Upozorenje

Ne smeju se postavljati predmeti na poklopac sirene na volanu, komandnu tablu ni na prednja sedišta, niti između putnika i volana, komandne table ili prednjih sedišta. Kada se aktivira dopunski vazdušni jastuk, ti predmeti mogu postati opasni projektili i izazvati povrede.

- Nakon što se vazdušni jastuk aktivira, neki njegovi delovi će biti veoma vreli – ne dodirujte ih da ne biste zadobili opekotine.
- Strogo je zabranjena neovlašćena modifikacija bilo kog dela ili instalacije sistema vazdušnih jastuka, jer može izazvati nenamerno aktiviranje jastuka ili oštećenje sistema. Zabranjeno je i neovlašćeno menjanje elektronskog sistema vozila, sistema ogibljenja, prednjih i bočnih panela, jer to može uticati na normalan rad sistema

vazdušnih jastuka.

- Neovlašćene izmene sistema vazdušnih jastuka mogu izazvati ozbiljne telesne povrede. Takve izmene uključuju postavljanje predmeta na volan, komandnu tablu ili dodavanje dekorativnih elemenata oko sistema vazdušnih jastuka.
- Sve radove na ili oko sistema vazdušnih jastuka mora obavljati ovlašćeni servis DFSK. Kolo SRS sistema vazdušnih jastuka ne sme se menjati ili isključivati. Nije dozvoljeno korišćenje neodobrene elektronske opreme za testiranje sistema.
- Konektori instalacije SRS sistema vazdušnih jastuka lako se prepoznaju po žutoj ili narandžastoj boji.
- Kada se dopunski vazdušni jastuk aktivira, čuće se jak zvuk i pojaviće se dim. Taj dim nije zapaljiv i ne izaziva požar, ali može iritirati disajne puteve. Osobe koje su bile izložene dimu treba odmah da izađu na svež vazduh.

Dopunski prednji sistem vazdušnih jastuka pri sudaru

Vozačev dopunski prednji vazdušni jastuk nalazi se u središtu volana, suvozačev u komandnoj tabli iznad pregrade, a pomoćni bočni vazdušni jastuk nalazi se unutar sedišta. Sistem je dizajniran da se aktivira u slučaju jakog frontalnog sudara, ali u određenim slučajevima sličnog opterećenja može se aktivirati i pri drugim vrstama udara. U pojedinim specifičnim frontalnim sudarima jastuk se možda neće aktivirati. Stoga se ne može zaključiti o radu sistema samo na osnovu vidljivih oštećenja vozila.

Postupci popravke i zamene

⚠ Upozorenje

- Kada se vazdušni jastuk jednom aktivira, njegov modul više ne može da funkcioniše i mora se zameniti. Modul vazdušnog jastuka mora zameniti servisni centar koji je ovlašćen od strane DFSK-a. Nakon aktiviranja, vazdušni jastuk se ne može popravljati niti ponovo koristiti.
- Ako dođe do oštećenja prednjeg dela vozila u bilo kom obliku, svi sistemi vazdušnih jastuka moraju se pregledati u servisnom centru koji je ovlašćen od strane DFSK-a.
- Kada prodajete svoje vozilo, obavezno obavestite novog vlasnika o funkcijama sistema vazdušnih jastuka i objasnite mu odgovarajuće delove ovog priručnika.
- Kada je potrebno rashodovati SRS vazdušne jastuke, sigurnosne pojaseve sa zatezačima ili celo vozilo, molimo vas da kontaktirate servisni centar koji je ovlašćen od strane DFSK-a. Ispravan postupak za bezbedno rashodovanje detaljno je opisan u DFSK servisnom priručniku. Pogrešan postupak može izazvati ozbiljne telesne povrede.

Vazdušni jastuci i sigurnosni pojasevi sa zatezačima projektovani su za jednokratnu upotrebu. Nakon što se vazdušni jastuk aktivira, kao upozorenje, lampica upozorenja vazdušnog jastuka ostaje upaljena ukoliko nije oštećena. Održavanje i zamenu vazdušnih jastuka moraju obavljati samo servisni centri ovlašćeni od strane DFSK-a.

Kada se vaše vozilo dovede na redovan servis, obavezno obavestite servisno osoblje o postojanju sistema vazdušnih jastuka, sigurnosnih pojaseva sa zatezačima i srodnih

komponenti. Tokom popravki u motornom prostoru ili unutrašnjosti vozila, kontakt brava mora biti u položaju „LOCK“.

Sistem za snimanje podataka o događaju (EDR)

Ova funkcija je integrisana u ECU jedinicu vazdušnog jastuka i ima mogućnost nadgledanja, prikupljanja i beleženja podataka o vozilu i sistemima zaštite putnika pre, tokom i nakon sudara.

Snimanje događaja vrši se kada vozilo dostigne sledeće pragove aktiviranja:

1. Kada vozilo beleži samo „promenu uzdužne brzine (delta-V)“, prag aktiviranja je promena brzine ne manja od 8 km/h u pravcu X ose u vremenskom intervalu od 150 ms.

2. Kada vozilo istovremeno beleži i „promenu poprečne brzine (delta-V)“, prag aktiviranja je promena brzine ne manja od 8 km/h u pravcu X ose ili Y ose u intervalu od 150 ms.

Za navedene situacije, ako je trajanje događaja kraće od 150 ms i promena brzine nije manja od 8 km/h, smatra se da je prag aktiviranja dostignut.

Uslovi zaključavanja:

Sistem EDR treba da izabere jedan od sledećih uslova kao osnovu za zaključavanje podataka o događaju, čime se sprečava prepisivanje postojećih zapisa:

1. Aktiviran je nepovratni sigurnosni uređaj (kao što su vazdušni jastuci ili sigurnosni pojasevi sa zatezačima);

2. Promena brzine vozila u pravcu X ose u intervalu od 150 ms iznosi najmanje 25 km/h.

Podaci koje EDR sistem mora da zabeleži:

1. Da li je radna (servisna) kočnica

uključena ili isključena;

2. Brzinu vozila;

3. Identifikacioni broj vozila (VIN);

4. Promenu uzdužne brzine (delta-V);

5. Najveću zabeleženu promenu vertikalne brzine;

a) (delta-V)

6. Vreme u kojem je dostignuta najveća zabeležena promena uzdužne brzine

a) Količina (delta-V) vremena.

Alati za izdvajanje EDR podataka:

7. 1. Povežite se sa EDR konektorom u vozilu;

8. 2. Očitajte EDR zapisane podatke;

9. 3. Identifikujte neprevedeni binarni EDR zapis i sačuvajte ga kao datoteku na računaru;

10. 4. Otvorite i proverite sačuvanu, neprevedenu fasciklu koja sadrži EDR zapise, a zatim ih prevedite u čitljiv izveštaj.

III. Instrument tabla i komandne sklopke

Kabina vozila

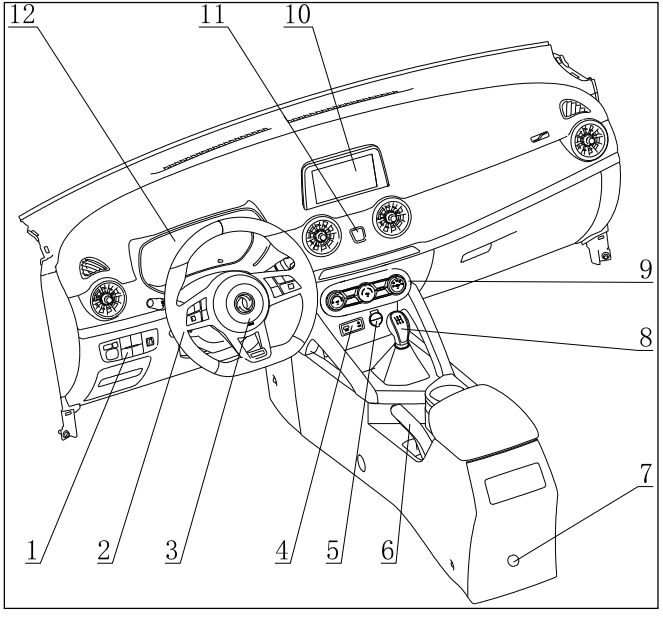

1. Sklop malih prekidača
2. Volan
3. Dugme za električnu sirenu
4. USB spoljni interfejs
5. 12V napajanje u vozilu
6. Parkirna kočnica
7. Poklopac za rezervisani priključak napajanja vozila
8. Ručica menjača
9. Upravljačka tabla klima uređaja
10. Ekran
11. Dugme za uključivanje svetlosne signalizacije opasnosti
12. Kombinovani merač

*Opcija

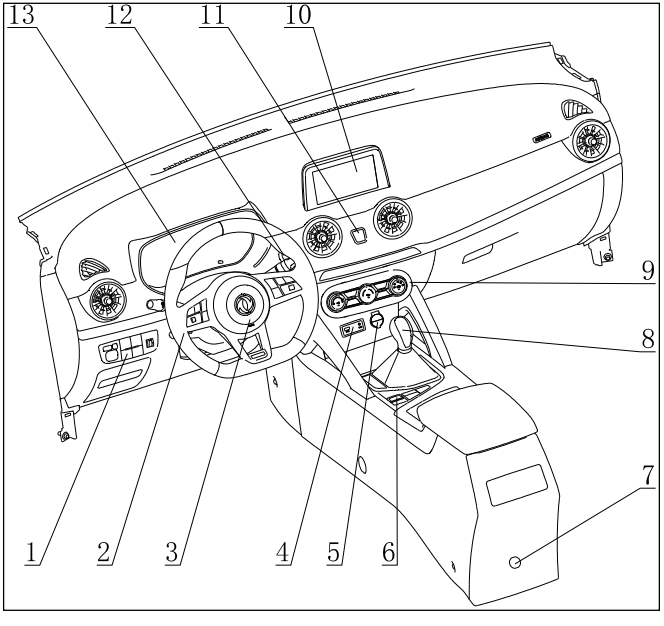

1. Sklop malih prekidača
2. Volan
3. Dugme za električnu sirenu
4. USB spoljni interfejs
5. 12V napajanje u vozilu
6. EPB prekidač
7. Poklopac za rezervisani priključak napajanja vozila
8. Ručica menjača
9. Upravljačka tabla klima uređaja
10. Ekran
11. Dugme za uključivanje svetlosne signalizacije opasnosti
12. Dugme za pokretanje vozila jednim pritiskom

13. Kombinovani merač

*Opcija

Instrument tabla

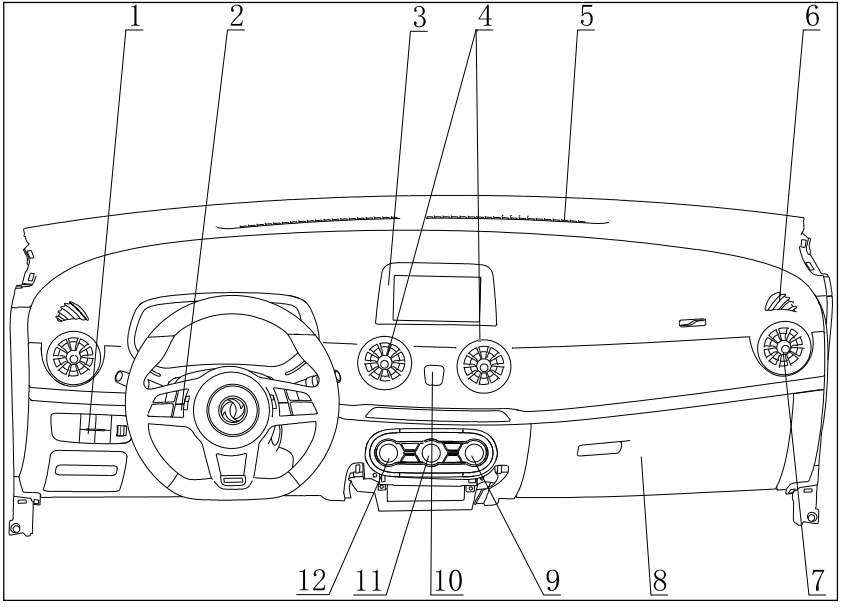

1. Sklop malih prekidača
2. Višenamensko dugme
3. Ekran
4. Centralni otvor za ventilaciju
5. Prednji otvor za odmagljivanje
6. Bočni otvor za odmagljivanje
7. Bočni otvor za ventilaciju
8. Kutija sa alatom
9. Dugmad za unutrašnju i spoljašnju cirkulaciju vazduha i izbor režima
10. Dugme za uključivanje svetlosne signalizacije opasnosti
11. Dugme za odmagljivanje zadnjeg stakla i točkić za podešavanje temperature
12. Dugme za A/C i točkić za

podešavanje jačine duvanja

*Opcija

(Tip 2)

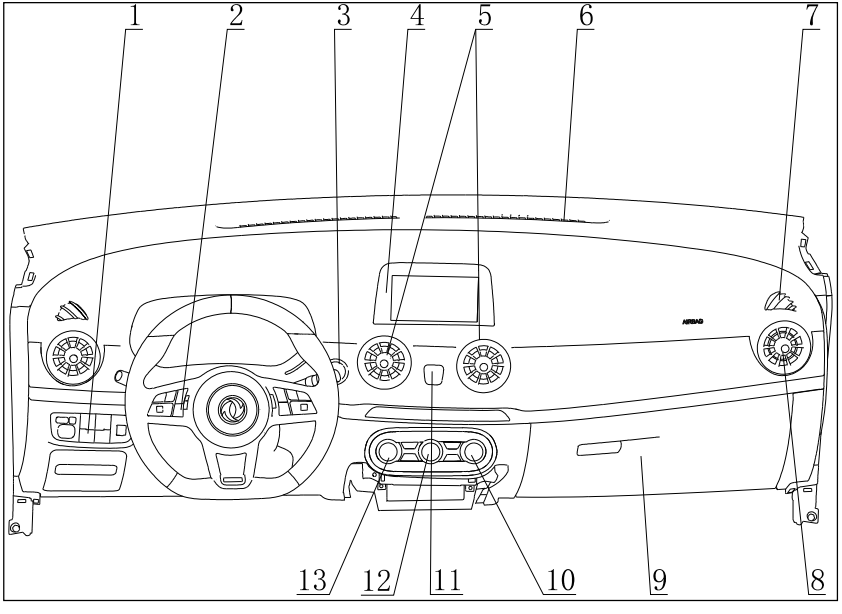

1. Sklop malih prekidača
2. Višenamensko dugme
3. Dugme za pokretanje (P.-100-)
4. Ekran
5. Centralni otvor za ventilaciju
6. Prednji otvor za odmagljivanje
7. Bočni otvor za odmagljivanje
8. Bočni otvor za ventilaciju
9. Kutija sa alatom
10. Dugmad za unutrašnju i spoljašnju cirkulaciju i točkić za podešavanje temperature
11. Dugme za uključivanje svetlosne signalizacije opasnosti
12. Dugme za odmagljivanje zadnjeg stakla, grejanje spoljašnjih retrovizora i točkić za podešavanje temperature
13.Dugme za A/C i točkić za podešavanje jačine duvanja

*Opcija

Kombinovani instrument (mehanički instrument)

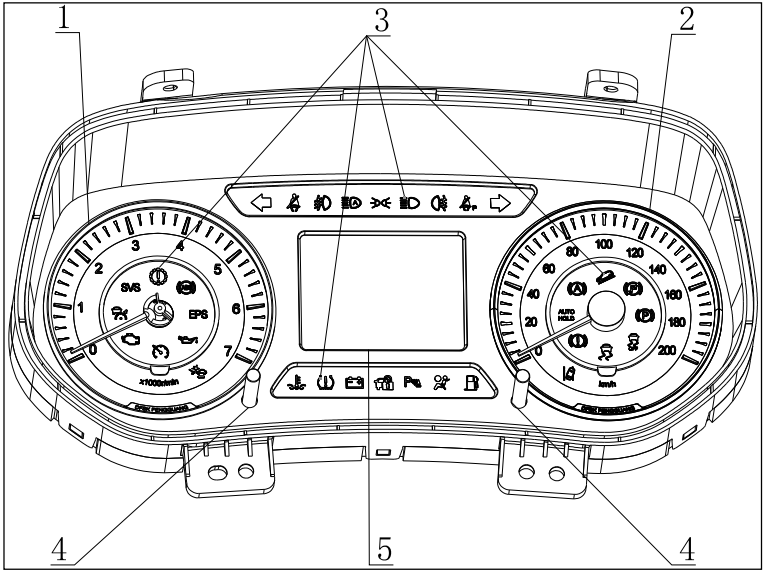

1. Brojač obrtaja motora
2. Brzinomer
3. Indikatori funkcija
4. Dugme SET/Select
5. LCD ekran

Brzinomer

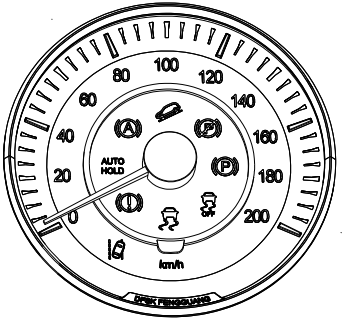

Običan instrument – brzinomer

Pokazivač na brzinomeru pokazuje brzinu kretanja vozila (km/h).

Dugme SET/Select

Funkcija dugmeta SET/Select:

Samo mehanički instrumenti imaju dugme SET/Select. Sa leve strane instrumenta nalazi se dugme za izbor. Kratkim pritiskom na dugme za izbor u prvom nivou menija, prikaz se menja kružno između dostupnih interfejsa. Kratkim pritiskom na dugme za izbor u drugom nivou menija, bira se odgovarajuća funkcija. Sa desne strane nalazi se dugme SET. Kratkim pritiskom na dugme SET u prvom nivou menija ulazi se u drugi nivo menija, dok se kratkim pritiskom na dugme SET u drugom nivou menija potvrđuje izbor funkcije.

Podešavanje vremena na mehaničkom instrumentu:

Kada je vozilo opremljeno MP5 sistemom, vreme na kombinovanom meraču sinhronizuje se sa GPS vremenom u MP5 sistemu. Ako je potrebno podesiti vreme, to se radi kroz podešavanja u MP5 sistemu.

Upravljanje interfejsom

Kod mehaničkih i LCD instrumenata, prelazak između interfejsa vrši se kratkim pritiskanjem tastera gore/dole na višenamenskom volanu. Kod mehaničkih instrumenata, prelazak između interfejsa može se izvršiti i kratkim pritiskanjem tastera za izbor sa leve strane instrumenta.

LCD ekran

LCD ekran prikazuje informacije

o vozilu, kao što su podaci sa putnog računara, navigacija, podešavanja i upozorenja, kao i temperaturu rashladne tečnosti i količinu goriva.

LCD ekran prikazuje:



Upozorenje o pritisku u gumama



Prosečnu potrošnju goriva



Podsetnik o kilometraži

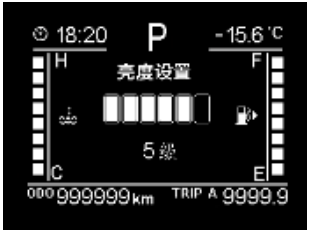

Savet za podešavanje osvetljenosti



Poruku da ključ nije u vozilu

Napomena:

Postoji više prikaza na instrument tabli, koji nisu svi navedeni ovde. Prikazani sadržaj radi zajedno sa kontrolnim lampicama i zvučnim signalom i time prikazuje trenutno stanje vozila.

Pokazivač temperature rashladne tečnosti

Skala temperature prikazuje

temperaturu rashladne tečnosti motora. Tokom vožnje, temperatura rashladne tečnosti treba da ostane u normalnom opsegu.

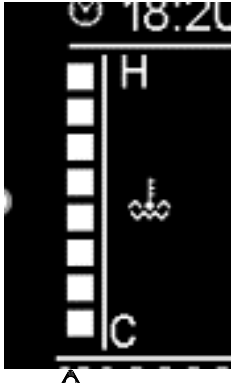

Upozorenje

Ako dođe do pregrevanja motora, lampica upozorenja na visoku temperaturu će se upaliti. U tom slučaju vozilo treba odmah zaustaviti i izvršiti proveru.

Pokazivač nivoa goriva

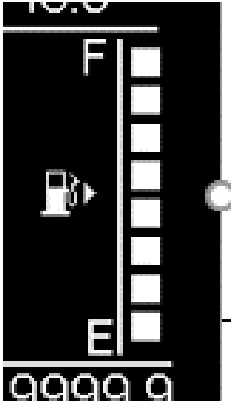

Kada je skala goriva na položaju "F", rezervoar je pun. Kada je na položaju "E", u rezervoaru se nalazi mala količina goriva.

Posle određenog vremena tokom parkiranja, na ravnoj površini ili uzbrdo/nizbrdo, nivo goriva može varirati, pa pokazivač može privremeno pokazati više ili manje goriva, što je normalna pojava.

Kada je nivo goriva nizak, lampica za nizak nivo goriva počinje da treperi. Pre nego što pokazivač dođe do položaja "E", potrebno je dopuniti gorivo.

Opis:

Strelica nalazi se pored simbola za gorivo . Pravac strelice pokazuje sa koje strane vozila se nalazi poklopac rezervoara za

gorivo.

Brojač kilometara

OBD (ukupna kilometraža) prikazuje ukupnu udaljenost koju je vozilo prešlo.

TRIP (pojedinačna kilometraža) prikazuje udaljenost pređenu tokom jednog putovanja.

Obrtomer motora

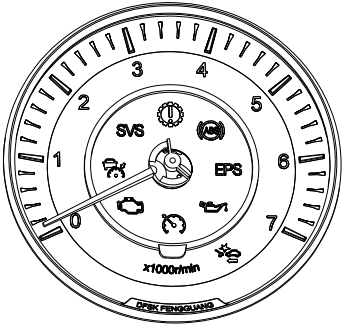

Pokazivač na obrtomeru pokazuje broj obrtaja motora u minuti (rpm). Nemojte ubrzavati do crvene zone.

Informacije o menjaču

Prikazuje trenutno stanje automatskog menjača (P, R, N, D, 1, 2, 3, 4, 5, 6, S).

Delimična kilometraža

Prikazuje pređenu kilometražu nakon resetovanja.

Režim vožnje

Prikazuje trenutni režim vožnje vozila (ECO, SPORT, NORMAL).

*Ova funkcija postoji samo kod određenih verzija vozila.

Upozoravajuće i kontrolne lampice

U zavisnosti od opreme vozila, raspored i funkcije instrumenata mogu se razlikovati.

Opšte informacije

Instrument sa LCD ekranom ima tri teme između kojih se može birati: Classic, Technology i Passion. U meniju za podešavanja, kratkim pritiskom na tastere gore/dole na volanu birate željenu temu, a pritiskom na taster OK potvrđujete izbor.

Kada je funkcija "One-Key Start" u položaju ON, možete uključiti prikaz objedinjene informacione funkcije, na sledeći način:

1 U interfejsima Classic i Technology, pritiskom na tastere levo/desno sa leve strane višenamenskog volana prelazite između prikaza informacija. U interfejsu Passion, prelazak između prikaza obavlja se pritiskanjem tastera gore/dole.

2 Pritiskom na taster OK potvrđujete izbor, a dužim pritiskom na OK resetujete vreme vožnje i prosečnu potrošnju goriva.

3 U interfejsima Classic i Technology, kratkim pritiskom na tastere gore/dole menjate sekundarne prikaze. U interfejsu Passion, pritiskom na desni taster pomerate kursor udesno, a zatim pomoću tastera gore/dole menjate prikaz. Pritiskom na levi taster vraćate kursor ulevo.

4 Pritiskom na taster za povratak (Return) vraćate se iz trećeg i četvrtog nivoa menija na prethodni.

Objedinjene informacije prikazuju sledeće:

 Putni računar

 Poruke o greškama

 Podešavanja

 Multimediju

 Telefon

Putni računar

Putni računar prikazuje sledeće podatke:

- Vreme vožnje – prikazuje vreme trajanja trenutne vožnje. Brojač se automatski resetuje nakon 20 minuta isključenog napajanja, a može se ručno resetovati dužim pritiskom na taster OK na levom delu volana.
- Prosečna potrošnja goriva –

prikazuje količinu goriva potrebnu za 100 km vožnje u trenutnim uslovima.

- Preostali domet – automatski izračunava i prikazuje udaljenost koju vozilo može da pređe do pražnjenja rezervoara, a nakon točenja goriva vrednost se automatski ažurira.
- Pritisak u gumama – prikazuje trenutne vrednosti pritiska u sve četiri gume.
- Kontrola brzine – kada je uključena funkcija kontrole brzine, prikazuje se zadana brzina; kada je aktivan limitator brzine, prikazuje se ograničenje.

Poruke o greškama

Prikazuje trenutne informacije o kvarovima na vozilu.

Podešavanja (mehanički instrument):

- *Jezik – prebacivanje između kineskog i engleskog jezika.
- Delimična kilometraža – biranje između Trip A i Trip B i njihovo resetovanje.
- Osvetljenje – prikazuje trenutni nivo osvetljenja i omogućava podešavanje jačine pozadinskog osvetljenja. Dostupno je devet nivoa osvetljenja.
- *Tema – izbor stila prikaza LCD instrumenta (Classic, Passion, Technology).
- Upozorenje na prekoračenje brzine – podešavanje vrednosti brzine za upozorenje ili isključivanje funkcije.
- Upozorenje na umor tokom vožnje – podešavanje vremena za podsetnik (2h, 3h, 4h) ili isključivanje funkcije.
- Jedinice – podešavanje jedinica za temperaturu, pritisak, kilometražu i potrošnju goriva (samo kod potpunog LCD instrumenta).

- Održavanje – omogućava podešavanje kilometraže za sledeći servis, prikaz preostale kilometraže i resetovanje nakon izvršenog servisa.

  Napomena: Nakon svakog servisa potrebno je resetovati kilometražu održavanja. Početna vrednost podsetnika služi samo kao orijentacija – tačan interval održavanja određuje se prema priručniku za održavanje.

***Navigacija**

Za prikaz navigacionih informacija sa multimedijalnog uređaja, pritisnite taster dole na levom delu volana za prelazak na prikaz pune mape, a taster gore za povratak na manji prikaz navigacije.

***Multimedija**

Prikazuje informacije o reprodukciji sa multimedijalnog uređaja.

***Telefon**

Prikazuje informacije iz imenika Bluetooth uređaja povezanog sa sistemom vozila.

Pokazna lampica i zvučni signal

Pokazna lampica

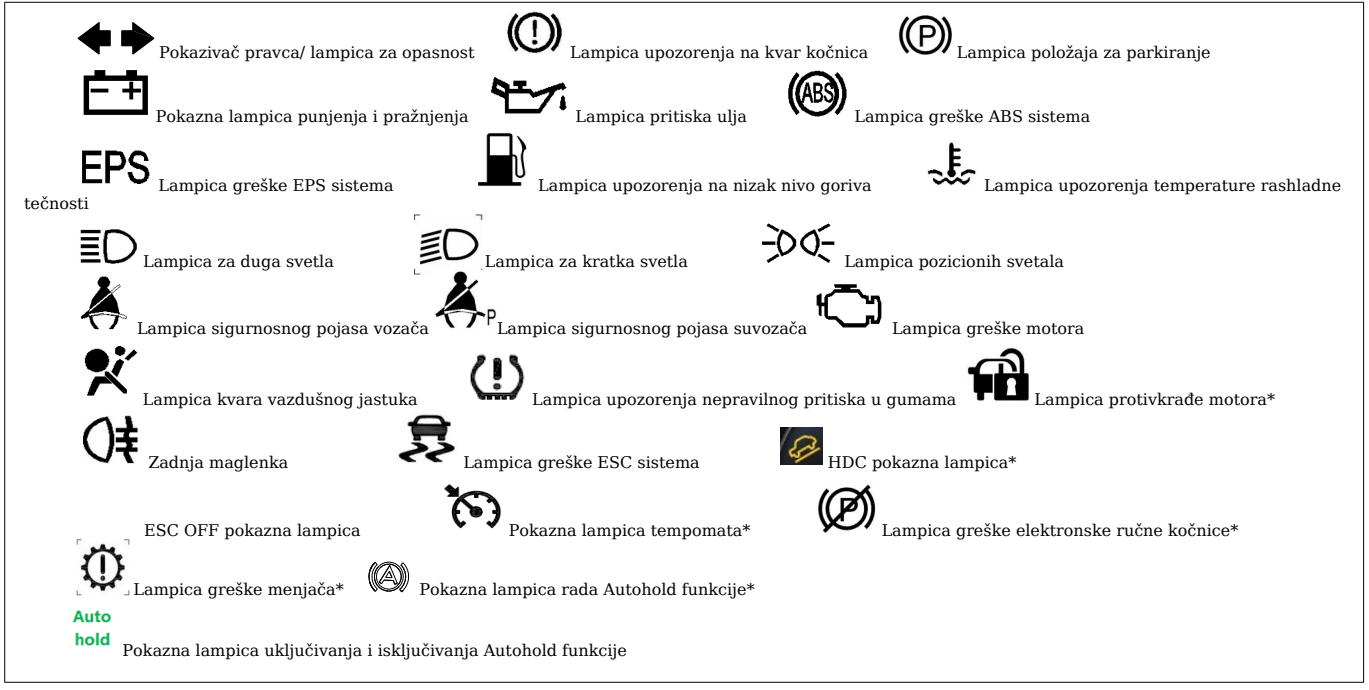

Pokazna lampica kvara ABS sistema

Kada se kontakt-brava okrene u položaj „ON“ ili se sistem pokretanja na dugme prebaci u položaj „ON“, pokazna lampica kvara/aktivnosti ABS sistema se upali i ugasi nakon otprilike 3 sekunde, što znači da ABS sistem radi normalno.

Ako se pokazna lampica kvara ABS sistema upali dok motor radi ili tokom vožnje, to znači da ABS sistem ne funkcioniše ispravno.

Kada dođe do kvara ABS sistema (pokazna lampica ABS kvara svetli, a pokazna lampica EBD sistema ne svetli), funkcija protiv blokiranja točkova (ABS) je neaktivna. Sistem kočenja tada radi prema EBD režimu raspodele sile kočenja (isto kao kod vozila bez ABS sistema, ali sa proporcionalnim ventilom osetljivim na opterećenje), ali bez funkcije protiv blokiranja točkova. Molimo vas da kontaktirate ovlašćeni servisni centar Dongfeng Forthing radi provere.

Upozorenje

- Ako bilo koja od pokaznih lampica ABS/EBD svetli ili se obe istovremeno upale dok motor radi ili tokom vožnje, to znači da sistem ABS/EBD ne funkcioniše ispravno. U tom slučaju, sistem kočenja je u rizičnom stanju. Usporite i zaustavite vozilo što bezbednije i odmah kontaktirajte ovlašćeni servis Dongfeng Forthing.
- (Pogledajte poglavlje „Sistem kočenja“ u odeljku „VI. Pokretanje i vožnja“.)

Pokazna lampica kvara kočnica

Tokom vožnje, kada se upali pokazna lampica nivoa kočione tečnosti ili pokazna lampica kvara EBD sistema, vozilo treba bezbedno zaustaviti što pre, isključiti motor i

proveriti nivo kočione tečnosti. Ako je nivo tečnosti ispod oznake „MIN“, dolijte odgovarajuću količinu tečnosti (videti poglavlje „Kočiona tečnost“ u odeljku „IX. Održavanje i radnje koje možete sami da uradite“). Ako je nivo tečnosti normalan ili je dopunjen, ne nastavite vožnju dok sistem kočenja ne bude pregledan i potvrđen u ovlašćenom servisu Dongfeng Forthing.

⚠ Upozorenje

- Čak i ako procenite da je vozilo bezbedno za vožnju, preporučuje se da ga preveze drugo vozilo, jer nastavak vožnje može biti opasan.
- Pritisak na kočnicu dok motor ne radi ili kada je nivo kočione tečnosti nizak produžava zaustavni put i zahteva veću silu na pedali. Nemojte nastavljati vožnju dok ovlašćeni servis ne pregleda sistem kočenja.

Ⓟ Pokazna lampica parkiranja (elektronska ručna kočnica)

Kada se kontakt-brava okrene u položaj „ON“, ako parkirna kočnica nije otpuštena, lampica ostaje upaljena. Kada se parkirna kočnica otpusti, lampica se gasi.

Pokazna lampica punjenja i pražnjenja

Kada je kontakt-brava u položaju „ON“, lampica punjenja se upali. Nakon pokretanja motora, lampica se gasi, što znači da sistem punjenja radi normalno.

Ako se tokom rada motora ili vožnje lampica ponovo upali, bezbedno zaustavite vozilo, isključite motor i proverite pogonski kaiš alternatora. Ako je kaiš olabavljen, pukao ili spao, neophodno je izvršiti popravku i proveru sistema punjenja. (Videti poglavlje „Pogonski kaiš“ u odeljku „IX. Održavanje i radnje koje možete sami da uradite“.)

Ako je kaiš ispravan, ali lampica i dalje svetli, odmah kontaktirajte ovlašćeni servis Dongfeng Forthing radi provere sistema punjenja.

 **Pokazna lampica pritiska ulja**

Pažnja

- Ako se upali lampica niskog pritiska ulja, nastavak rada motora može izazvati ozbiljna oštećenja.
- Lampica niskog pritiska ulja ne pokazuje nivo ulja. Nivo proverite pomoću merača ulja. (Videti poglavlje „Motorno ulje“ u odeljku „IX. Održavanje i radnje koje možete sami da uradite“.)

 **Pokazna lampica temperature rashladne tečnosti**

Kada se kontakt-brava okrene u položaj „ON“, lampica visoke temperature vode se nakratko upali i zatim ugasi, što znači da funkcioniše ispravno.

Pažnja

- Ako se tokom rada motora lampica visoke temperature ne gasi, motor se pregreva. Odmah zaustavite vozilo na bezbednom mestu.
- Nastavak vožnje s pregrejanim motorom može izazvati ozbiljna oštećenja. (Videti poglavlje „VII. Hitne mere“ – deo „Pregrevanje motora“.)

 **Pokazna lampica niskog nivoa goriva**

Kada je kontakt-brava u položaju „ON“, lampica niskog nivoa goriva se upali i zatim ugasi, što znači da funkcioniše normalno. Kada nivo goriva postane nizak, lampica počinje da treperi. Dolijte gorivo što je pre moguće, najbolje pre nego što pokazivač dođe do položaja „E“.

 **Pokazna lampica kvara motora**

Kada se kontakt-brava prebaci u položaj „ON“, lampica kvara motora se upali, a nakon pokretanja motora se ugasi – što znači da motor radi normalno.

Ako se tokom rada motora lampica upali ili počne da treperi, to ukazuje na kvar. Odmah kontaktirajte ovlašćeni servis Dongfeng Forthing radi provere i popravke.

⚠ Upozorenje

Da biste smanjili rizik od oštećenja sistema upravljanja motorom dok je lampica kvara motora upaljena ili treperi:

- Izbegavajte vožnju brzinom većom od 70 km/h.
- Izbegavajte nagla ubrzanja i usporavanja.
- Izbegavajte vožnju uz strme uspone.
- Izbegavajte nepotrebno opterećenje vozila.

⚠ Pažnja

- Vožnja bez pravovremene popravke može smanjiti performanse motora, povećati potrošnju goriva i prouzrokovati oštećenje sistema, što može uticati na garanciju.

Pokazivač za pojas vozača koji nije vezan

Kada je kontakt brava u položaju "ON" ili "START", a sigurnosni pojas vozača nije vezan, pokazivač svetli neprekidno. Nakon vezivanja pojasa, svetlo se gasi.

Pokazivač za pojas suvozača koji nije vezan

Kada je kontakt brava u položaju "ON" ili "START", a suvozač sedi na svom mestu i nije vezao sigurnosni pojas, pokazivač svetli. Ako na sedištu nema osobe, svetlo se ne pali.

Napomena: Ako vozač i suvozač nisu vezani, pokazivač stalno svetli kada je brzina vozila manja od 10 km/h, a treperi kada je brzina jednaka ili veća od 10 km/h.

 **Pokazivač kvara vazdušnog jastuka**

Kada je kontakt brava u položaju "ON" ili "START", kontrolna lampica SRS sistema vazdušnih jastuka svetli 3 sekunde, a zatim se gasi. To znači da sistem vazdušnih jastuka radi ispravno. (Pogledajte odeljak "SRS Airbag" u poglavlju "II. Sigurnosni uređaji – sedišta, sigurnosni pojasevi i pomoćni sistemi za zadržavanje").

EPS **Pokazivač kvara električnog servo upravljača (EPS)**

Kada je kontakt brava u položaju "ON", pokazivač EPS sistema svetli oko 2 sekunde i zatim se gasi, što znači da sistem radi normalno.

Ako pokazivač ostane upaljen dok motor radi, to ukazuje na kvar sistema električnog servo upravljača. Obratite se ovlašćenom DFSK servisu radi provere i popravke sistema.

Ako lampica svetli tokom vožnje, funkcija servo upravljanja se gubi, ali vozilo se i dalje može kontrolisati. Međutim, volan će zahtevati znatno veću silu pri okretanju, posebno pri manjim brzinama ili oštrim skretanjima. (Pogledajte „Električni servo upravljač“ u poglavlju „VI. Pokretanje i vožnja“).

 **Pokazivač nepravilnog pritiska u gumama**

Kada je pritisak u pneumaticima nepravilan ili senzor pritiska na ventilu gume otkaže, lampica se pali ili treperi, a na LCD ekranu treperi oznaka odgovarajuće gume.

Ako se lampica upali tokom vožnje, zaustavite vozilo što pre na bezbedan način. Ako primetite da se guma brzo ispumpava, pogledajte poglavlje VII „Pritisak u gumama“ ili odmah kontaktirajte ovlašćeni DFSK servis.

 **Pokazivač kvara elektronske ručne kočnice (EPB)**

Ako sistem elektronske ručne kočnice otkaže, lampica se pali i

sistem prelazi u opasno radno stanje. Usporite i bezbedno se zaustavite, zatim odmah kontaktirajte ovlašćeni DFSK servis. (Pogledajte „Ručna kočnica“ u poglavlju „IV. Provera i podešavanje pre vožnje“).

Pokazivač kvara menjača

Kada se upali ova lampica, to znači da postoji kvar u sistemu menjača. Usporite i bezbedno zaustavite vozilo, zatim se odmah obratite ovlašćenom DFSK servisu.

Pokazivač kvara ESC sistema

Kada sistem ESC radi normalno, lampica je ugašena. Tokom rada sistema, lampica treperi, a ako sistem otkaže, svetli neprekidno. (Za detalje pogledajte uputstvo u odeljku o ESC funkciji šasije).

Ako sistem otkaže, ESC prelazi u opasno radno stanje. Usporite, bezbedno se zaustavite i kontaktirajte ovlašćeni DFSK servis.

Pokazivač isključenog ESC sistema

Kada se pritisne taster „ESC OFF“ da bi se funkcija isključila, pokazivač svetli stalno.

Oprez

- Ako se taster „ESC OFF“ drži pritisnutim duže od 10 sekundi, sistem prepoznaje da postoji strani predmet koji pritiska taster, pa funkcija ESC neće moći da se uključi/isključi do sledećeg ciklusa paljenja.
- Kada vozilo dostigne brzinu veću od 80 km/h, ESC se automatski aktivira radi bezbednosti i ne može se isključiti ručno.

Pokazivač dugih svetala

Kada se uključe duga svetla, pokazivač svetli. Kada se prebaci na kratka svetla, pokazivač se gasi. (Pogledajte „Prekidač farova i pokazivača pravca“ kasnije u ovom poglavlju).

 **Pokazivač kratkih svetala**

Kada se uključe kratka svetla, lampica svetli. Kada se koriste duga svetla, lampica se gasi. (Pogledajte „Prekidač farova i pokazivača pravca“ kasnije u ovom poglavlju).

 **Pokazivač zadnjih maglenki**

Kada se uključe zadnje maglenke, pokazivač svetli. (Pogledajte „Prekidač maglenki“ kasnije u ovom poglavlju).

 **Pokazivač žmigavaca / svetala za opasnost**

Kada se povuče ručica pokazivača pravca ili pritisne taster za svetla upozorenja, lampica treperi. (Pogledajte „Prekidač farova i pokazivača pravca“ ili „Prekidač svetala za opasnost“ kasnije u ovom poglavlju).

 **Pokazivač pozicionih svetala**

Kada se uključe poziciona svetla, pokazivač svetli.

 **Autohold function on and off prompt**

Pokazivač funkcije AUTOHOLD (uključivanje i isključivanje)

Svaki put kada se vozilo startuje ili uključi napajanje, a vrata vozača su zatvorena i sigurnosni pojas vezan, pritiskom na taster „AUTOHOLD“ (100 ms < S < 10 s) pokazivač svetli zeleno – funkcija je uključena. Ponovnim pritiskom tastera u istom intervalu funkcija se isključuje, a lampica se gasi. Kada se vozilo isključi, sistem pamti prethodno stanje funkcije.

 **Pokazivač rada AUTOHOLD funkcije**

Kada je funkcija aktivna, pokazivač svetli zeleno. Sistem može zadržati vozilo u mestu do 3 minuta, nakon čega automatski prelazi na EPB parkiranje. Ako se motor ugasi ili otvore vrata vozača dok AUTOHOLD radi, sistem takođe automatski aktivira EPB parkiranje.

Oprez

- Ako sistem otkrije kvar, lampice se neće upaliti, a na ekranu će se prikazati poruka „AutoHold system failure“.
- Napomena: Kada je AUTOHOLD aktivan, ne napuštajte vozilo da biste izbegli nezgode.

Pokazivač HDC sistema*

Sistem za kontrolu spuštanja nizbrdo (HDC) automatski održava bezbednu brzinu prilikom spuštanja bez potrebe za pritiskanjem pedale kočnice, omogućavajući glatko i kontrolisano kretanje niz strme deonice.

Zvučno upozorenje

Upozorenje kada svetlo nije isključeno

Kada je kontakt brava u bilo kojem položaju, a vrata se otvore, oglašava se zujalica koja podseća vozača da isključi prekidač za mala svetla. Nakon 60 sekundi ili kada se mala svetla isključe, zvučni signal se odmah zaustavlja.

Upozorenje kada sigurnosni pojas nije vezan

Kada je kontakt brava u položaju „ON“ (bez obzira da li je motor pokrenut ili ne), a brzina vozila je manja od (10±2) km/h, ako sigurnosni pojas nije vezan, lampica upozorenja za sigurnosni pojas stalno svetli, ali zujalica ne daje zvučni signal.

Kada je brzina vozila veća od 10 km/h i sigurnosni pojas nije vezan, lampica upozorenja za pojas treperi, a zujalica se oglašava 60 sekundi. Tokom treperenja i zvučnog upozorenja, ako se pojas veže, zvučni signal prestaje, a lampica se gasi.

Upozorenje kada vrata nisu zatvorena (prikaz na LCD ekranu)

Ako vrata nisu zatvorena ili su napola zatvorena, ekran instrument table prikazuje poruku o otvorenim vratima kako bi vozača podsetio da ih pravilno zatvori.

Upozorenje parking senzora

U zavisnosti od udaljenosti između senzora za parkiranje i prepreke, instrument tabla emituje različite frekvencije zvučnog upozorenja.

Upozorenje pri uključivanju pokazivača pravca i signalnih svetala za opasnost

Kada se aktivira prekidač pokazivača pravca ili prekidač svetala za opasnost, instrument tabla daje zvučni signal.

Upozorenje kada ručna kočnica nije spuštena

Kada vozilo počne da se kreće, a ručna (mehanička) kočnica nije spuštena ili nije potpuno spuštena, instrument tabla oglašava zvučni signal dok se kočnica ne otpusti.

Upozorenje kada ključ nije u vozilu

Kada je kontakt brava u položaju „ON“ ili „START“, instrument tabla daje zvučni signal ako daljinski ključ nije u vozilu.

Sistem za nadzor pritiska u gumama (TPMS)

Vaše vozilo je opremljeno sistemom za nadzor pritiska u gumama (TPMS).

Pažnja: Neovlašćeno menjanje sistema TPMS od strane osoba izvan ovlašćenih servisa može dovesti do neispravnosti sistema.

The Tire Pressure Monitoring System (TPMS) uses radio and sensor technology to detect tire pressure levels.

Sistem koristi radio talase i senzore za detekciju pritiska u gumama. Jednom mesečno proverite da li je pritisak u svakoj gumi, uključujući rezervnu, na nivou preporučenom na nalepnici vozila. Ako pritisak u jednoj ili više guma znatno padne, sistem će uključiti lampicu upozorenja TPMS-a. Kada se to dogodi, odmah zaustavite vozilo i proverite gume. Vožnja sa niskim pritiskom može izazvati pregrevanje, oštećenje gume i smanjenu kontrolu nad vozilom.

Napomena: TPMS ne zamenjuje redovno održavanje guma. Vozač je odgovoran za održavanje pravilnog pritiska.

1. Ako je vozilo opremljeno lampicom upozorenja za kvar TPMS-a, kada sistem otkrije grešku,

lampica će svetleti ili treperiti, a računar na instrument tabli prikazaće odgovarajuću vrednost pritiska.

2. Ako lampica upozorenja svetli, a na ekranu nema prikaza vrednosti pritiska, sistem možda ne može da detektuje pritisak. Uzrok mogu biti oštećeni senzori, zamenjeni točkovi ili korišćenje neodgovarajuće opreme. Nakon zamene guma ili točkova, proverite da li lampica upozorenja TPMS-a ostaje ugašena.

3. Vozilo može biti opremljeno sistemom za praćenje pritiska u gumama (TPMS). TPMS može upozoriti vozača kada je pritisak u gumama abnormalan (pritisak je niži od 1,8 bara ili pritisak u gumama je viši od 3,0 bara).

Pažnja: Nisu svi materijali za zaptivanje guma kompatibilni sa TPMS senzorima. Neodgovarajući materijali mogu oštetiti senzore, a takva šteta nije pokrivena garancijom.

Uslovi za uključivanje lampice indikatora greške TPMS sistema i informacija koje se prikazuju na putnom računaru instrument table su sledeći:

- Ako je putni pneumatik zamenjen rezervnim, rezervni pneumatik nema TPMS senzor. Nakon što se ponovo ugrade standardni pneumatici i uspešno izvrši proces uparivanja senzora, lampica indikatora greške treba da se ugasi.
- Ako je izvršena rotacija pneumatika, a pritom nije izvršeno uparivanje TPMS senzora ili je proces uparivanja neuspešan. Kada se proces uparivanja senzora uspešno

završi, lampica indikatora greške treba da se ugasi.

- Ako je jedan ili više TPMS senzora neispravan ili oštećen. Nakon što se TPMS senzor zameni i proces uparivanja uspešno obavi, lampica indikatora greške treba da se ugasi.
- Ako zamenjeni pneumatik ili točak nije odgovarajući za originalni pneumatik ili točak. Upotreba pneumatika i točkova koji nisu preporučeni može ometati normalan rad TPMS sistema.
- Upotreba elektronske opreme ili obližnjih uređaja koji koriste radio frekvencije slične onima koje koristi TPMS može izazvati neispravan rad senzora.

Napomena: Za proces uparivanja TPMS senzora obavezno se obratite servisnom centru posle prodaje kompanije DFSK MOTOR Co., Ltd.

4. Ako TPMS sistem ne funkcioniše ispravno, neće moći da detektuje ili signalizira abnormalan pritisak u pneumaticima. Ako se lampica indikatora greške TPMS sistema upali i ostane uključena, obratite se servisnom centru posle prodaje kompanije DFSK MOTOR Co., Ltd. radi popravke.

Svaki TPMS senzor ima jedinstveni identifikacioni kod. Nakon što se izvrši rotacija pneumatika ili zameni jedan ili više TPMS senzora, neophodno je da se identifikacioni kod ponovo poveže sa novim položajem pneumatika i točka. Nakon što se rezervni pneumatik zameni putnim koji ima TPMS senzor, potrebno je takođe sprovesti proces uparivanja TPMS senzora.

Kombinovani prekidač za svetla

Kombinovani prekidač za svetla kontroliše poziciona svetla, farove, duga i kratka svetla, zadnje maglenke i pokazivače pravca. Prekidač za poziciona svetla i farove ima tri položaja: "OFF", automatski položaj "AUTO", položaj pozicionog svetla "O" i položaj farova. " " Prekidač pokazivača pravca ima pet položaja: levo skretanje, promena trake ulevo, "OFF", promena trake udesno i desno skretanje. Duga i kratka svetla imaju tri položaja: "OFF", položaj za preticanje i položaj za prebacivanje između dugih i kratkih svetala.

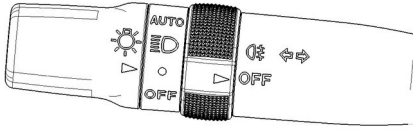

Pametna svetla, poziciona svetla i prekidač farova

Kada je prekidač u položaju "OFF", poziciona svetla i farovi su isključeni.

Kada se prekidač okrene u položaj "AUTO", poziciona svetla i farovi se automatski uključuju ili isključuju u zavisnosti od jačine spoljašnjeg svetla.

Kada se prekidač okrene u položaj pozicionog svetla "O", prednja i zadnja poziciona svetla, kao i pozadinsko osvetljenje unutrašnjih električnih uređaja, biće uključeni. Kada se prekidač okrene u položaj farova, pozadinsko osvetljenje kombinovanog instrumenta i radio uređaja će se automatski prigušiti, dok će ostala svetla raditi normalno.

Kada se prekidač rotira u položaj farova,“ uključuju se kratka svetla. Ručica ima tri položaja u vertikalnom pravcu u odnosu na volan: gore (položaj za preticanje), srednji ("OFF") i dole (položaj dugih svetala). Laganim podizanjem prekidača za

svetla u gornji položaj uključuju se i duga i kratka svetla istovremeno, čime se ostvaruje funkcija preticanja; nakon puštanja ručice, ona se automatski vraća u normalan položaj. Povlačenjem prekidača nadole aktiviraju se duga svetla, a vraćanjem u srednji položaj duga svetla se isključuju.

Prekidač pokazivača pravca

Prekidač za promenu trake

Kada se prekidač postavi u položaj promene trake udesno, desni pokazivač pravca, kao i desna signalna svetla na prednjim i zadnjim lampama, zatrepere pet puta, a desni pokazivač pravca na instrument tabli treperi pet puta određenom frekvencijom, nakon čega se prekidač automatski vraća u početni položaj. Kada se prekidač postavi ulevo, leva signalna svetla na prednjim i zadnjim lampama, kao i levi pokazivač pravca na instrument tabli, takođe zatrepere pet puta određenom frekvencijom, a prekidač se zatim automatski vraća u početni položaj.

Prekidač pokazivača pravca

Kada se prekidač okrene u položaj za skretanje udesno, uključuju se desna svetla pokazivača pravca i desni pokazivač pravca na instrument tabli, koji trepere određenom frekvencijom. Kada se ručica vrati u srednji položaj, desna signalna svetla se gase. Na isti način, kada se prekidač pomeri u položaj za skretanje ulevo, uključuju se leva signalna svetla i levi pokazivač pravca na instrument tabli, koji trepere određenom frekvencijom. Kada je ručica u položaju za skretanje ulevo (ili udesno), ako se volan obrne u suprotnom smeru pod određenim uglom, prekidač se automatski vraća u srednji položaj i sva signalna svetla se gase.

Funkcija „Follow Me Home“

Kada se napajanje prebaci u

položaj "OFF", dvostrukim povlačenjem ručice za duga svetla u roku od 2 sekunde, duga svetla ostaju uključena još 30 sekundi pre nego što se ugase. Ako se ručica povuče tri puta u roku od 2 sekunde, duga svetla će se isključiti nakon 60 sekundi, a ako se povuče više od četiri puta u roku od 2 sekunde, svetla će se ugasiti nakon 90 sekundi. Nakon zaključavanja vozila, pritiskom na dugme za otključavanje i zatim ponovnim zaključavanjem deaktivira se ova funkcija.

Prekidač za maglenke

Kada je kontaktni prekidač u položaju "ON" i uključena su mala svetla, okretanjem prekidača maglenki u položaj za prednju (ili zadnju) maglenku uključuju se odgovarajuće maglenke. Vraćanjem prekidača u položaj "OFF" maglenke se isključuju.

Podešavanje visine farova

Kada je kontaktni prekidač u položaju "ON" i farovi su uključeni, visina optičke ose kratkih svetala može se podešavati prema navikama vozača. Što je broj na prekidaču veći, to je niža osa kratkih svetala.

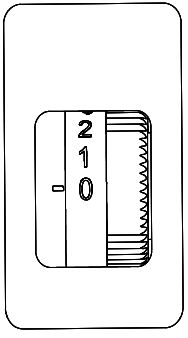

Dnevna svetla

(Luxury Type I)

Dnevna svetla služe kao signalna svetla. Njihova svrha nije osvetljavanje puta, već upozoravanje pešaka i drugih učesnika u saobraćaju na prisustvo vozila radi povećanja bezbednosti u vožnji.

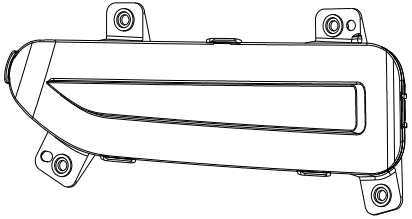

Zahvaljujući LED tehnologiji, dnevna svetla troše samo oko 10% energije u poređenju sa običnim kratkim svetlima. Kada se motor vozila pokrene, dnevna svetla se automatski uključuju i povećavaju intenzitet osvetljenja kako bi privukla pažnju drugih vozila, biciklista i pešaka na putu. Kada padne mrak, nakon što vozač ručno uključi kratka svetla, dnevna svetla se automatski isključuju.

Prekidač za brisače i prskalice

⚠ Upozorenje

Na niskim temperaturama, tečnost za pranje može se zalediti na vetrobranskom staklu i ometati vidljivost. Pre nego što uključite pranje vetrobranskog stakla, zagrejte ga pomoću odmagljivača.

⚠ Oprez

- Kontinuirano korišćenje prskalice ne bi trebalo da traje duže od 30 sekundi.
- Ako u rezervoaru nema tečnosti za pranje, nemojte koristiti prskalicu.

- **Brisač i prskalica vetrobrana**

Kada je kontaktni prekidač ili prekidač za pokretanje vozila na „ON“ položaju, prednji brisači i prskalica mogu da rade.

Rad brisača



Pomeranjem ručice menjača u položaj „AUTO“, brisači automatski počinju da rade kada senzor detektuje kišu, a

brzina rada brisača se automatski prilagođava količini padavina (opciono).

Pomeranjem ručice u položaj „1“ brisači rade malom brzinom.

Pomeranjem ručice u položaj „2“ brisači rade velikom brzinom.

Zaustavljanje brisača – pomerite ručicu nadole u položaj „OFF“.

Pomeranjem ručice u položaj „MIST“, brisač će jednom preći preko stakla, a zatim se ručica automatski vraća u početni položaj.

Ako rad brisača bude prekinut zbog snega ili leda, sistem će zaustaviti brisače kako bi zaštitio motor. U tom slučaju, isključite brisače (položaj „OFF“), uklonite sneg ili led sa i oko ručice brisača, a zatim ponovo uključite brisače.

Rad prskalice

Da biste aktivirali prskanje tečnosti, pomerite ručicu brisača naviše dok se ne raspršti željena količina tečnosti po vetrobranskom staklu. Nakon toga, brisači će automatski nekoliko puta preći preko stakla.

Prekidač brisača i prskalice zadnjeg stakla

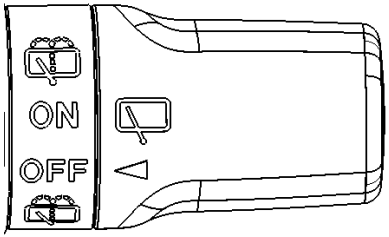

Kada je kontaktni prekidač ili prekidač za pokretanje vozila u položaju „ON“, okrenite ručicu kombinovanog prekidača u položaj „ON“ – motor brisača počinje da radi. Ako ručicu okrenete u položaj ""

motor brisača i prskalica rade istovremeno.

Ako rad zadnjeg brisača bude prekinut zbog snega ili leda, sistem će zaustaviti brisač radi zaštite motora. U tom slučaju, isključite brisač („OFF“), očistite sneg ili led, a zatim ponovo uključite brisač.

Podešavanje osetljivosti brisača

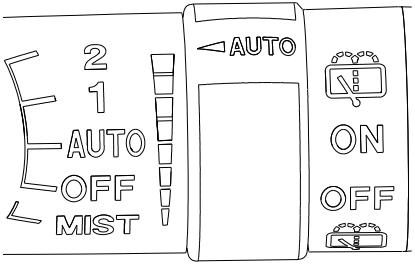

Kada se ručica podesi u položaj „AUTO“, osetljivost senzora za kišu možete podešavati okretanjem točkića za podešavanje osetljivosti na ručici. Okretanjem nadole (pokazivač osetljivosti postaje uži) osetljivost se povećava, a okretanjem nagore (pokazivač postaje širi) osetljivost se smanjuje.

Sistem za održavanje brzine kretanja (Cruise Control)

Opis funkcije

Na ravnim i prohodnim putevima, sistem za održavanje brzine omogućava vam da zadržite željenu brzinu kretanja bez potrebe da držite pritisnut gas.

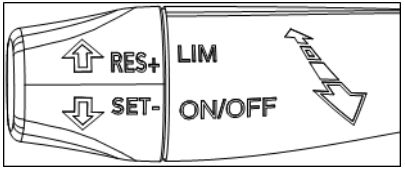

ON/OFF: uključivanje/isključivanje sistema

LIM: ograničenje brzine

RES+: nastavak rada / povećanje brzine

SET-: podešavanje / smanjenje brzine

Uključivanje funkcije

1. Kada je sistem isključen, povucite ručicu unazad na ON/OFF – funkcija se aktivira,

indikator na instrument tabli treperi, a sistem ulazi u stanje pripravnosti.

2. Kada je sistem uključen, povlačenjem ručice unazad na ON/OFF funkcija se isključuje, indikator na instrument tabli se gasi, a ručica se automatski vraća u srednji položaj.
3. Kada je funkcija automatskog održavanja brzine uključena, pomerite ručicu prekidača unazad u položaj ON/OFF. Funkcija će se isključiti, a indikator na instrument tabli će se ugasiti. U tom trenutku, ručica se automatski vraća u srednji položaj nakon što se otpusti.

Uslovi za aktivaciju funkcije

Funkcija automatskog održavanja brzine može se aktivirati kada je automatski menjač u položaju D/S/M i brzina vozila nije manja od 40 km/h. Ručica menjača tada treba da bude pomerena u položaj SET/-.

Povećanje brzine

Postoje dva načina za povećanje brzine vozila.

1. Pomerite ručicu tempomata nagore u položaj RES/+ i držite je da bi se brzina postepeno povećavala. Kada postignete željenu brzinu, otpustite ručicu.
2. Pritisnite papučicu gasa i ubrzajte vozilo do željene brzine (u opsegu od oko 40 do 160 km/h), zatim pomerite ručicu naniže u položaj SET/- da biste postavili novu brzinu. Nakon otpuštanja, ručica će se automatski vratiti u početni položaj.

Isključivanje tempomata

Postoje tri načina da se tempomat isključi.

1. Pritiskom na papučicu kočnice.

2. Isključivanjem tempomata ili uključivanjem aktivnog ograničenja brzine.
3. Prebacivanjem automatskog menjača u neutralni položaj (N) ili u prvu brzinu.

Ponovno uključivanje tempomata

Nakon što je tempomat isključen (ali sistem nije ugašen), kada vozilo ponovo ispuni potrebne uslove brzine, stepena prenosa i ostale parametre, pomerite ručicu nagore u položaj RES+ da biste povratili prethodno zapamćenu brzinu i nastavili vožnju sa automatskim održavanjem brzine.

Privremeno ubrzanje

Tokom rada tempomata, ako vozač želi privremeno da ubrza, može nakratko pritisnuti papučicu gasa radi preticanja. Nakon što otpusti papučicu, vozilo će se automatski vratiti na prethodno podešenu brzinu i nastaviti vožnju istom brzinom.

Aktivno ograničenje brzine

1. Glavni taster za aktivno ograničenje brzine nalazi se na ručici kombinovanog prekidača; dugmad SET– i RES+ dele funkciju sa tempomatom. Pritiskom na glavni taster funkcija se uključuje i prelazi u stanje pripravnosti – indikator svetli, ali vrednost brzine se ne prikazuje.

2. Activation of active speed limitFunkcija se može aktivirati u bilo kojem stepenu prenosa; nakon aktiviranja, ciljna brzina se prikazuje na indikatoru.

3. Ako se funkcija ne može aktivirati, proverite da li ispravno rade kontroler karoserije, kombinovani prekidač, kontroler motora i drugi povezani delovi.

4. Brzina aktivacije mora biti najmanje 30 km/h. Ako je brzina manja, funkcija se aktivira na 30 km/h; ako je brzina veća, aktivira se na trenutnoj brzini.

5. Podešavanje ciljne brzine:

• Kada je funkcija uključena, pritisnite SET da je aktivirate.

• Kratko ili dugo pritisnite SET da smanjite ciljnu brzinu.

• Kratko ili dugo pritisnite RES da povećate ciljnu brzinu.

6. Isključivanje i obnova funkcije:

• Pritiskom na glavni taster ograničenja brzine.

• Pritiskom na glavni taster tempomata (isključuje ograničenje i uključuje tempomat).

• Kada je ograničenje brzine aktivirano, ako vozač pritisne papučicu gasa gotovo do kraja, sistem prepoznaje da vozač želi da izvrši preticanje i privremeno isključuje aktivno ograničenje brzine. Nakon što vozač otpusti papučicu gasa, brzina vozila se postepeno smanjuje. Kada se brzina vozila spusti na prethodno podešenu vrednost ograničenja, sistem automatski ponovo aktivira ograničenje brzine na toj ciljnoj vrednosti.

Napomena

1. Preporučuje se da se tempomat koristi na ravnim i otvorenim putevima.
2. Nepravilna upotreba tempomata može izazvati nezgodu, zato obratite pažnju na bezbednu vožnju.
3. Kada ne koristite tempomat, obavezno ga isključite.

4. Prekidač za odmagljivanje zadnjeg stakla

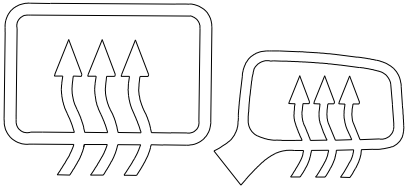

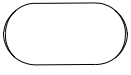

Kada je kontakt-brava u položaju „ON“, može se koristiti prekidač za odmagljivanje (modeli bez funkcije grejanja retrovizora nemaju ikonicu grejanja retrovizora prikazanu na slici iznad).

Odmagljivač se koristi za uklanjanje vlage, magle i inja sa površine zadnjeg stakla radi bolje preglednosti unazad.

Kada pritisnete prekidač za odmagljivanje, pokazna lampica se pali i sistem za odmagljivanje zadnjeg stakla radi oko 14 minuta. Ponovnim pritiskanjem prekidača, odmagljivač se isključuje. Nakon 14 minuta rada, sistem se automatski isključuje.

⚠ Pažnja

- Prilikom čišćenja unutrašnje strane zadnjeg stakla, pazite da ne oštetite ili izgrebete žice koje se nalaze na njegovoj površini.

Prekidač za sva četiri žmigavca

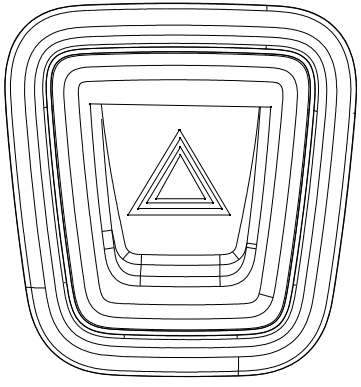

Kada morate da zaustavite ili parkirate vozilo u hitnoj situaciji, uključivanjem prekidača za sva četiri žmigavca upozoravate druge učesnike

u saobraćaju.

Kada pritisnete prekidač, svi pokazivači pravca istovremeno trepere. Da biste isključili funkciju, ponovo pritisnite isti prekidač.

Dugme za sirenu

(Elite Type I, Luxury Type I)

Kada pritisnete dugme sirene na volanu, sirena će se oglasiti. Kada otpustite dugme, zvuk sirene prestaje.

Prozori vozila

Električni prozori

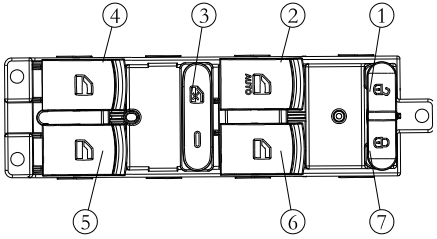

Upozorenje

- Neki modeli vozila nisu opremljeni funkcijom zaštite od prignječenja. Pre nego što koristite električne prozore, uverite se da nema prepreka u okviru prozora.
- Ne ostavljajte decu niti odrasle osobe kojima je potrebna nega same u vozilu. Mogu nenamerno pritisnuti prekidače i izazvati nezgodu.
- Prilikom korišćenja prekidača za upravljanje električnim prozorima može doći do povreda, naročito kod dece (ruke, glava i drugi delovi tela). Zatvarajte prozore samo kada ste sigurni da ništa ne ometa njihovo kretanje.
- Pre nego što napustite vozilo, obavezno izvadite ključ iz brave paljenja da biste sprečili decu da se povrede igrajući se prekidačima.
- Prilikom otvaranja i zatvaranja električnih prozora, pustite prekidač kada prozor dođe do krajnjeg položaja, jer se u suprotnom može oštetiti sistem.

  Kada je kontakt-brava u položaju „ON“, električni prozori se mogu koristiti.

  Da biste otvorili prozor, pritisnite prekidač električnog prozora nadole.

  Da biste zatvorili prozor, povucite prekidač nagore.

Prekidač za električne prozore na mestu vozača:

Prekidač ①: Prekidač centralnog zaključavanja; kada su vrata zatvorena, pritiskom na prekidač otključavaju se sva četiri vrata.

Prekidač ②: Prekidač za podizanje stakla levih prednjih vrata; prekidač za prozor ima dve funkcije: blago pritisnite prekidač i pustite kada staklo dostigne željenu poziciju da se zaustavi; pritisnite prekidač preko tačke otpora i staklo će automatski pasti do kraja. Ako prekidač povučete unazad tokom automatskog spuštanja, staklo se zaustavlja.

Prekidač ③: Prekidač za blokadu prozora; pritiskom na dugme aktivira se funkcija blokade, uključuje se indikator rada (bela svetlost), a prekidači za podizanje stakala na preostala tri vrata ne rade. Prekidači na vozačevim vratima za tri preostala vrata ostaju funkcionalni. Ponovnim pritiskom dugmeta funkcija se deaktivira i prekidači na preostala tri vrata ponovo kontrolišu podizanje stakala.

Prekidač ④: Prekidač za kontrolu stakla na levim zadnjim vratima.

Prekidač ⑤: Prekidač za kontrolu stakla na desnim zadnjim vratima.

Prekidač ⑥: Prekidač za kontrolu stakla na desnim prednjim vratima.

Prekidač ⑦: Prekidač centralnog zaključavanja; kada su vrata zatvorena, pritiskom na prekidač zaključavaju se sva četiri vrata.

Prekidači za električne prozore putnika

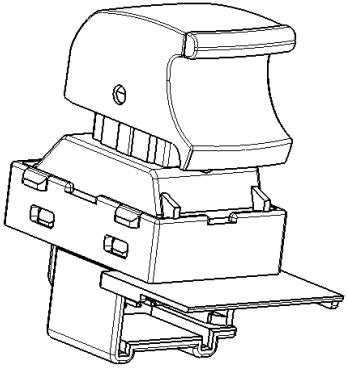

Nezavisni prekidači za podizanje

stakala nalaze se na desnim prednjim, levim zadnjim i desnim zadnjim vratima. Kada prekidač za blokadu levih prednjih vrata nije aktiviran, pritiskom na prekidač staklo se spušta, a povlačenjem se podiže. Pustite prekidač tokom pokreta da zaustavite staklo. Ako je prekidač za blokadu aktiviran, prekidači na tri vrata ne funkcionišu.

Ako je prekidač za blokadu pritisnut, prekidači za prozore mogu nastaviti da rade do 60 sekundi. Nakon 60 sekundi, prekidači više ne kontrolišu prozore.

Podizanje prozora jednim klikom sa funkcijom zaštite od prignječenja

Postoje četiri režima rada:

-Ručno podizanje: lagano povucite prekidač, staklo se podiže dok ne pustite.

-Ručno spuštanje: lagano pritisnite prekidač, staklo se spušta dok ne pustite.

-Automatsko podizanje: povucite prekidač preko tačke otpora, staklo se automatski podiže do vrha.

-Automatsko spuštanje: pritisnite prekidač preko tačke otpora, staklo se automatski spušta do dna.

Panoramski krov

1. Dugme A kontroliše otvaranje i zatvaranje panoramskog krova – podizanje i pomeranje stakla. Kada je trajanje pritiska dugmeta ≥500 ms, aktivira se ručni režim; kada je trajanje pritiska kraće od 500 ms, aktivira se automatski režim. Dugme B kontroliše otvaranje i zatvaranje rolo zavesice panoramskog krova. Kada je trajanje pritiska dugmeta ≥500 ms, aktivira se ručni režim; kada je trajanje pritiska kraće od 500 ms, aktivira se automatski režim.

2. Zaustavljanje: Kada se staklo krova ili rolo zavesica pomeraju u automatskom režimu, pritisnite odgovarajuće dugme za otvaranje ili zatvaranje kako biste ih odmah zaustavili.
3. Funkcija protiv priklještenja:
   ① Podizanje i zatvaranje – tokom procesa podizanja i zatvaranja, ako se otkrije prepreka u području od maksimalnog podizanja do potpuno zatvorenog položaja, panoramski krov će se odmah automatski pomeriti unazad.
   ② Klizno zatvaranje – tokom procesa kliznog zatvaranja, ako se prepreka otkrije na udaljenosti od 4 mm do 200 mm od potpuno zatvorenog položaja, panoramski krov će se odmah pomeriti unazad.

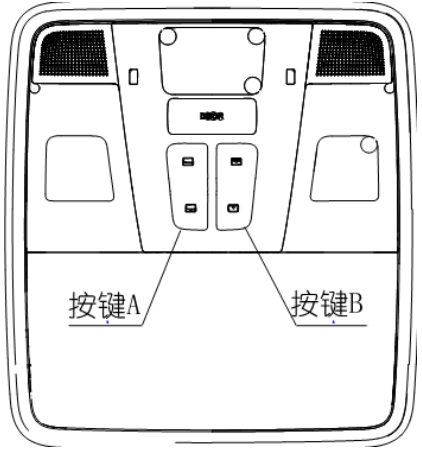

Mali krov

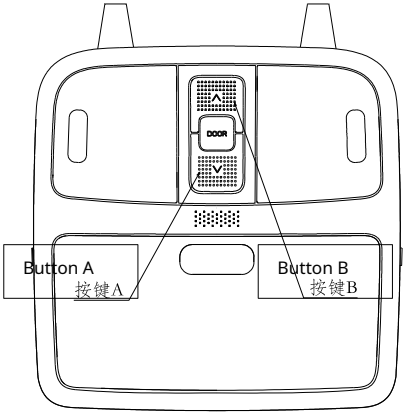

1. Pritiskom na dugme A izvršava se funkcija ugrađenog zatvaranja i otvaranja podizanjem. Kada je trajanje pritiska kraće od 300 ms, aktivira se ručni režim; kada je trajanje pritiska ≥300 ms, aktivira se automatski režim.
2. Pritiskom na dugme B izvršava se funkcija ugrađenog otvaranja i

zatvaranja. Kada je trajanje pritiska kraće od 300 ms, aktivira se ručni režim; kada je trajanje pritiska ≥300 ms, aktivira se automatski režim.
3. Zaustavljanje: Kada se krov pomera u automatskom režimu, pritisnite bilo koje dugme A ili B da biste ga odmah zaustavili.
4. Zatvaranje zaštitne zavese od sunca: Ručno povucite zavesu od krajnje tačke otvaranja ka tački zatvaranja. (Napomena: Ako je stakleni deo krova otvoren, stepen otvaranja zavese ne sme biti manji od stepena otvaranja stakla krova.)
Otvaranje zaštitne zavese od sunca:
① Ručno otvaranje – povucite zavesu od tačke zatvaranja ka tački otvaranja.
② Automatsko otvaranje – otvaranjem stakla krova pomoću dugmeta B, zavesa će se automatski pomeriti zajedno sa staklom kako bi se otvorila.
5. Funkcija protiv priklještenja:
① Podizanje i zatvaranje – tokom procesa podizanja i zatvaranja, ako se otkrije prepreka u području od maksimalnog podizanja do potpuno zatvorenog položaja, krov će se odmah pomeriti unazad.
② Ugrađeno klizno zatvaranje – tokom procesa kliznog zatvaranja, ako se prepreka otkrije na udaljenosti od 4 mm do 200 mm od potpuno zatvorenog položaja, krov će se odmah pomeriti unazad.

Kašnjenje isključivanja napajanja: Nakon što se stanje vozila promeni iz ACC/ON u OFF, panoramski krov može obavljati sve funkcije (uključujući zaštitu od priklještenja) u roku od 60 sekundi.

12V napajanje u vozilu

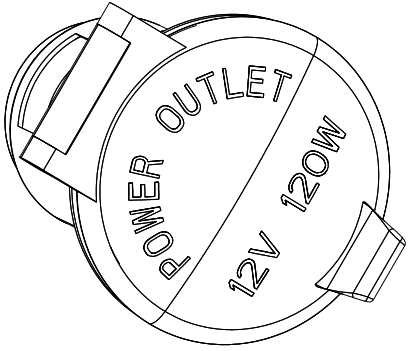

12V utičnica

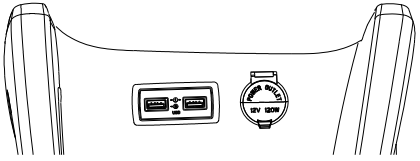

Upozorenje

Ne koristite električne uređaje snage veće od 120 W, jer preveliko

opterećenje može oštetiti osigurač.

Odeljak za odlaganje

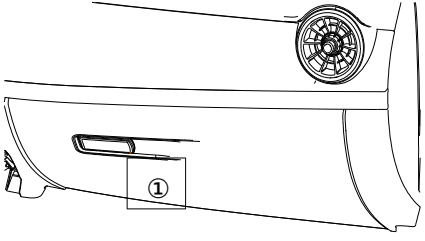

⚠ Upozorenje

- Nemojte koristiti odeljke za odlaganje dok pažljivo upravljate vozilom.

Kutija sa alatom

Da biste otvorili kutiju sa alatom, povucite ručicu na kutiji ① naviše; da biste je zatvorili, pritisnite ② u pravcu instrument table.

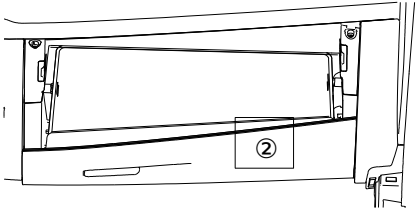

Mala kutija za odlaganje

Mala kutija za odlaganje sa leve strane instrument table može služiti za odlaganje manjih predmeta.

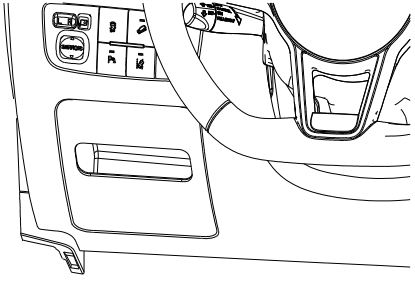

Držač za čaše i kutija za odlaganje na središnjem delu

1. Kod vozila sa mehaničkom ručnom kočnicom, na konzoli se nalaze držač za čaše, dva otvorena prostora za odlaganje (prednji i zadnji), kao i skrivena kutija za odlaganje manjih predmeta.

2. Kod vozila sa elektronskom ručnom kočnicom, raspored je isti –

držač za čaše, dva otvorena prostora za odlaganje (prednji i zadnji) i skrivena kutija za odlaganje manjih predmeta.

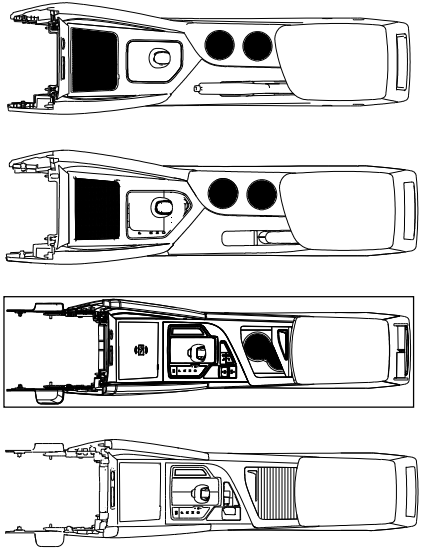

Kutija za predmete

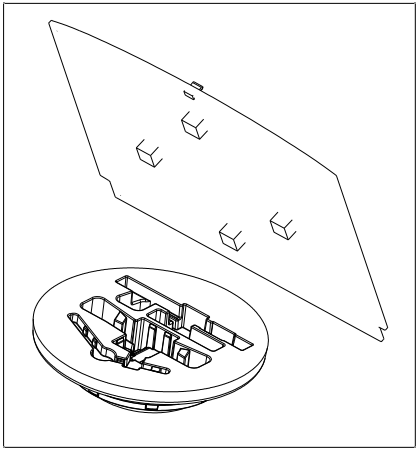

Da biste otvorili kutiju, povucite prsten na poklopcu naviše.

Da biste je zatvorili, povucite jezičak poklopca kutije nadole.

Držač za flaše i džep za mape

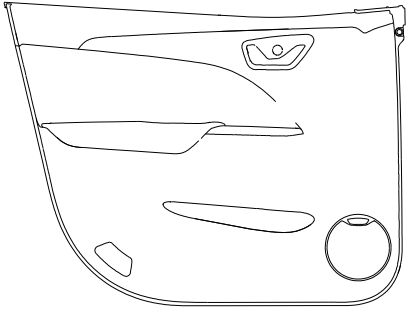

Držači za flaše nalaze se na unutrašnjim oblogama svih četvoro vrata.

⚠ Pažnja

- Ne stavljajte flaše bez zatvorenog poklopca u držače, jer se piće može prosuti prilikom otvaranja ili zatvaranja vrata ili

tokom vožnje.

Štitnik od sunca

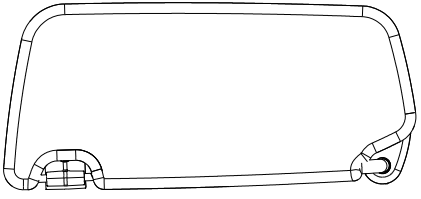

Ogledalo za šminkanje

Da biste koristili ogledalo, spustite štitnik od sunca i otvorite poklopac ogledala. Noću možete koristiti ogledalo uz osvetljenje lampe za šminkanje.

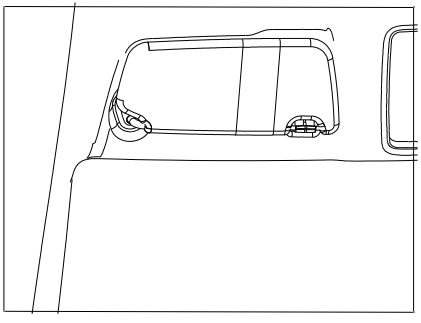

Da biste blokirali odsjaj s prednje strane, spustite štitnik od sunca u položaj ①.

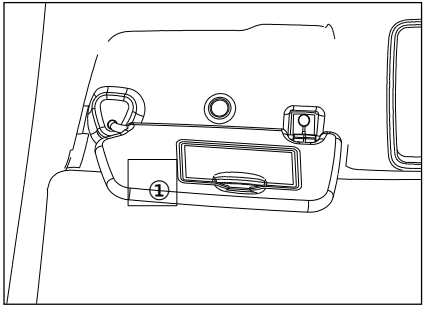

Unutrašnje osvetljenje

⚠ Upozorenje

- Kada motor ne radi duže vreme, ne ostavljajte upaljeno unutrašnje svetlo kako se akumulator ne bi ispraznio.
- Kada napuštate vozilo, uvek isključite svetla.

Prednje svetlo za čitanje

(Verzija sa panoramskim krovom)

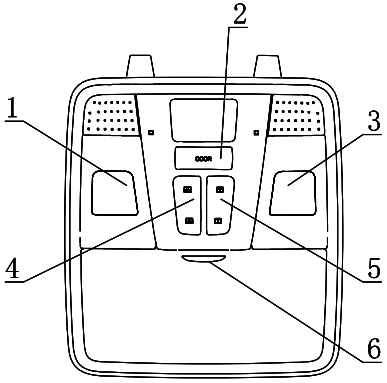

1. Prekidači 1 i 3 upravljaju sijalicama.
2. Kada se pritisne prekidač 2, svetlo reaguje na otvaranje i zatvaranje vrata.

1) Odloženo gašenje: Kada su svih pet vrata (uključujući zadnja) potpuno zatvorena, plafonsko svetlo se automatski gasi u roku od 30 sekundi (sa postepenim zatamnjivanjem od 3 sekunde). Ako bilo koja od pet vrata nije zatvorena, plafonsko svetlo ostaje uključeno i postepeno se gasi u roku od 10 minuta ako nema nikakvih radnji.

2) Kada su svih pet vrata zatvorena i sistem za pokretanje na dugme uključen, pritiskom na centralno zaključavanje svetlo se odmah gasi; takođe se odmah gasi kada je vozilo pokrenuto.

3) Kada motor nije pokrenut, otključavanjem pomoću daljinskog upravljača, prijemom PEPS signala za otključavanje, centralnim otključavanjem ili otključavanjem ključem vozačevih vrata, unutrašnja svetla se pale. Kada se motor ugasi, svetla se ponovo uključuju i ostaju upaljena 30 sekundi ako nema nikakve radnje.

3. Prekidači 4 i 5 kontrolišu otvaranje i zatvaranje stakla panoramskog krova i zavese.
4. Prekidač 6 upravlja otvaranjem i

zatvaranjem kućišta za naočare.

(Verzija sa malim krovnim otvorom)

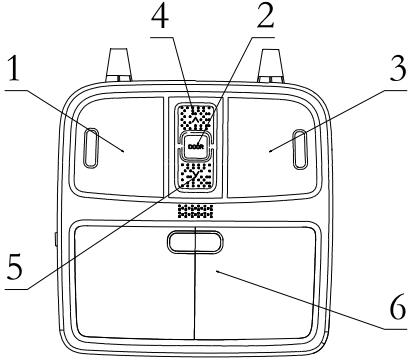

1. Prekidači 1 i 3 upravljaju sijalicama.

2. Kada se pritisne prekidač 2, svetlo reaguje na otvaranje i zatvaranje vrata.

1) Odloženo gašenje: Kada su svih pet vrata (uključujući zadnja) potpuno zatvorena, plafonsko svetlo se automatski gasi u roku od 30 sekundi (sa zatamnjivanjem od 3 sekunde). Ako bilo koja vrata nisu zatvorena, plafonsko svetlo ostaje uključeno i postepeno se gasi u roku od 10 minuta bez ikakve radnje.

2) Kada su vrata zatvorena i sistem za pokretanje na dugme uključen, pritiskom na centralno zaključavanje svetlo se odmah gasi; isto tako se gasi kada se motor pokrene.

3) Kada motor nije pokrenut, otključavanjem pomoću daljinskog upravljača, PEPS signala, centralnog zaključavanja ili ključa na vozačevim vratima, unutrašnja svetla se uključuju; nakon gašenja motora, unutrašnja svetla i svetla na vratima se uključuju i gase posle 30 sekundi ako nema nikakve radnje.

3. Prekidači 4 i 5 upravljaju otvaranjem i zatvaranjem stakla krovnog otvora.

4.6 Prekidač 6 upravlja otvaranjem i zatvaranjem kućišta za naočare.

(Verzija bez krovnog otvora)

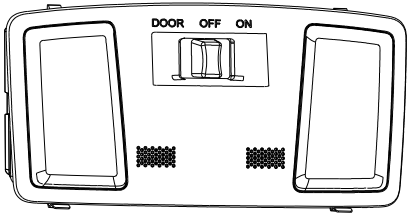

Kada je prekidač u položaju "DOOR", svetlo se uključuje prilikom otvaranja vrata, a nakon zatvaranja vrata automatski se gasi posle određenog vremena.

Kada je prekidač u položaju "OFF", svetlo je stalno isključeno.

Kada je prekidač u položaju "ON", svetlo je stalno uključeno.

Unutrašnje svetlo

Prekidač ima tri položaja: "OFF", "DOOR" i "ON".

• U položaju "ON" svetlo je stalno uključeno, bez obzira na to da li su vrata otvorena ili zatvorena.

• U položaju "OFF" svetlo je stalno isključeno.

• U položaju "DOOR", kada je i prednje svetlo za čitanje u položaju "DOOR", funkcioniše istovremeno s njim – pali se i gasi u zavisnosti od stanja vrata.

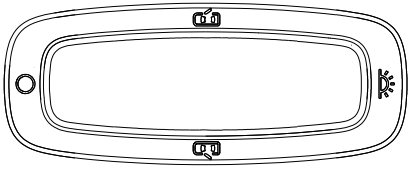

Svetlo prtljažnika

Svetlo prtljažnika se nalazi unutar prostora zadnjih vrata. Kada se zadnja vrata otvore, svetlo se uključuje; kada se vrata zatvore, svetlo se isključuje.

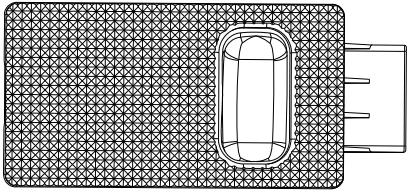

Svetlo registarske tablice

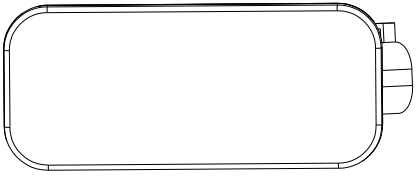

Kada vozite noću ili po slabijem osvetljenju, uključite svetlo registarske tablice kako bi registarska oznaka bila vidljiva.

IV. Provera i podešavanje pre vožnje

Ključ

Ovo vozilo je opremljeno sa dva ključa. Molimo vas da jedan ključ čuvate na sigurnom mestu kao rezervu. Ključ vozila može da se koristi za:

1. Bravu za paljenje

2. Bravu prednjih vrata

3. Dugme za automatsko pronalaženje vozila

Vozilo možete pokrenuti samo pomoću ispravnog ključa.

⚠ Upozorenje

Kada napuštate vozilo, nemojte ostavljati ključ u njemu.

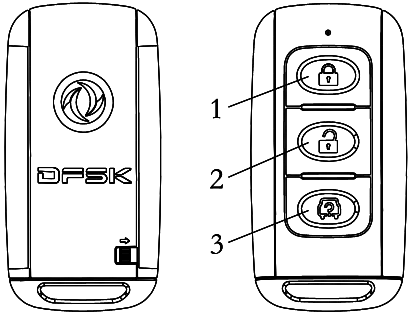

Daljinski ključ

1. Dugme za zaključavanje vrata daljinskim upravljačem

2. Dugme za otključavanje vrata daljinskim upravljačem

3. Dugme za automatsko pronalaženje vozila

⚠ Upozorenje

- Daljinski ključ ne sme doći u kontakt sa slanom vodom, jer slana voda može oštetiti čip predajnika i izazvati kvar sistema.
- Ne ispuštajte daljinski ključ.
- Ne ostavljajte daljinski ključ u okruženju sa temperaturom višom od 60°C duže vreme.
- Ne držite daljinski ključ zajedno sa magnetnim priveskom.
- Ne držite daljinski ključ u blizini uređaja koji stvaraju magnetna polja, kao što su televizori, audio-oprema ili lični računari.
- Kada pametni ključ ostane bez

napajanja, pritiskom na dugme "One-key start" vozilo se neće pokrenuti. Tada postupite prema poruci prikazanoj na instrument tabli i prislonite pametni ključ uz dugme "One-key start" da biste pokrenuli vozilo. Zamenite bateriju što pre kako biste izbegli probleme pri upotrebi.

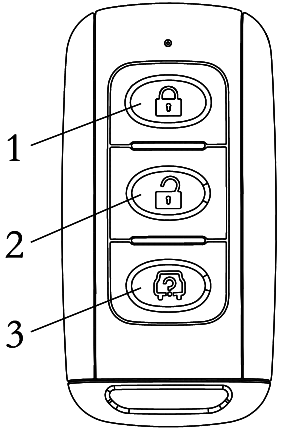

Otključavanje i zaključavanje vrata pomoću daljinskog ključa

1. Dugme za zaključavanje
2. Dugme za otključavanje
3. Dugme za automatsko pronalaženje vozila

Kada ste izvan vozila i želite da zaključate vrata, zatvorite svih pet vrata (uključujući zadnja) i pritisnite dugme "da biste ih zaključali.

Pre otvaranja vrata, možete pritisnuti dugme "da biste aktivirali funkciju pronalaženja vozila i lakše ga locirali. Zatim pritisnite dugme " " da biste otključali vrata.

Ako se isprazni baterija u ključu, pritisnite dugme u gornjem levom uglu ključa da biste izvukli mehanički ključ, zatim ga umetnite u bravu na vratima i okrenite suprotno od smera kazaljke na satu da biste otključali vrata.

⚠ Upozorenje

Nakon zaključavanja vrata pomoću daljinskog ključa, obavezno povucite ručicu vrata da proverite da li su vrata zaista zaključana, kako biste sprečili neovlašćen pristup i eventualni gubitak imovine.

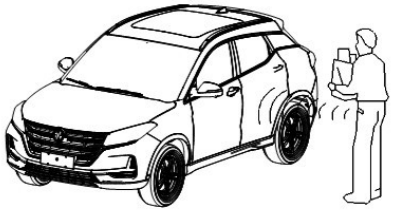

Domet rada:

Daljinski ključ funkcioniše samo kada se nalazi u određenoj blizini vozila.

Ako je baterija u daljinskom ključu prazna ili se u okolini nalaze jaki radio-talasi, efektivni domet može biti smanjen, a ključ može privremeno prestati da funkcioniše.

Rasklapanje mehaničkog ključa: Za korišćenje mehaničkog ključa, sledite označeni pravac kako biste pomerili taster na zadnjoj strani ključa. Ključ se zatim može izvaditi u smeru strelice.

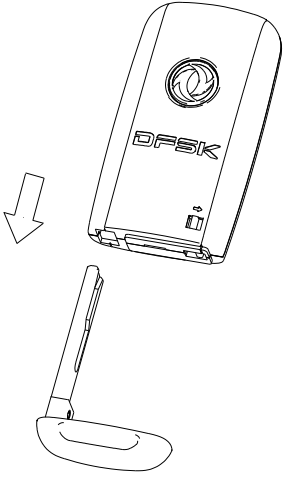

Korišćenje mehaničkog ključa: Umetnite mehanički ključ u otvor brave kontakt brave i okrenite ga da biste pokrenuli vozilo. Mehaničkim ključem možete otključati ili zaključati vrata, prtljažnik i poklopac otvora za gorivo. (Pogledajte „Door Locks“ kasnije u ovom poglavlju)

Brava na vratima

⚠ Upozorenje

- Pre vožnje, obratite pažnju na okolinu da biste izbegli saobraćajne nezgode.
- Ne ostavljajte decu ili odrasle osobe bez nadzora u vozilu. Mogu slučajno dodirnuti prekidač ili komandu i izazvati ozbiljnu nezgodu.

Prednja vrata – brava

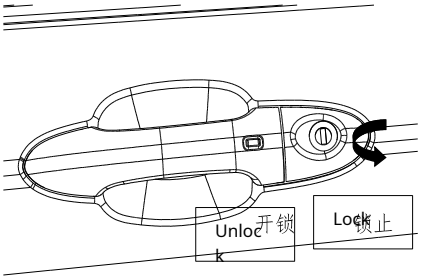

(Sa PEPS sistemom)

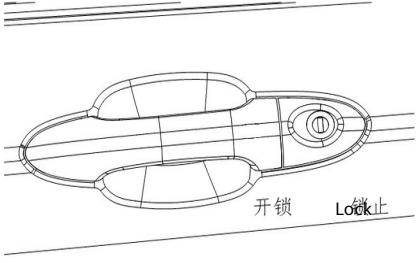

(Bez PEPS sistema)

Korišćenje ključa za otključavanje/zaključavanje vrata (spolja)

Kada zaključavate vrata, najpre ih blago pritisnite da se zatvore, zatim umetnite mehanički ključ u otvor brave na vratima i okrenite ključ u smeru suprotnom od kazaljke na satu.

Za otključavanje, okrenite ključ u smeru kazaljke na satu i odgovarajuća vrata će se otvoriti.

Daljinsko zaključavanje/otključavanje

Kada su sva vrata zatvorena i ključ nije u kontakt bravi, pritisnite taster za zaključavanj " " kraće od 2 sekunde. Tada će sva vrata i zadnja vrata biti zaključana, vozilo ulazi u stanje zaštite, a pokazivači pravca (migavci) jednom zatrepere. Ako vrata nisu potpuno zatvorena ili je ključ u kontakt bravi, pritisnite taster " ", i oglasiće se zvučni signal jednom, migavci će trepnuti tri puta, a vrata se neće zaključati.

Pritiskom na taster za otključavanje " ", sva četiri vrata će se otključati, a pokazivači pravca dvaput zatrepere.

Uključivanje zaštite

Nakon gašenja motora, izvucite ključ i zatvorite sva vrata. Ako se zaključavanje ne izvrši u roku od 10 sekundi, pokazivači pravca će trepnuti tri puta (stanje vrata je kriterijum, a ne stanje zaštite).

Funkcija centralne brave

(1) Umetnite ključ i okrenite bravu na levim prednjim vratima ili pritisnite taster za otključavanje na centralnoj komandi sa levog prednjeg prekidača za podizač stakala - brave na četiri vrata (osim zadnjih vrata) izvršiće otključavanje.

(2) Umetnite ključ i okrenite bravu na

levim prednjim vratima ili pritisnite taster za zaključavanje na centralnoj komandi - brave na pet vrata (uključujući zadnja vrata) će se zaključati.

Funkcija automatskog podizanja prozora

Kada su sva vrata zatvorena, kratko pritisnite taster za zaključavanje “”, tsva vrata će se zaključati, pokazivači pravca jednom zatrepere, a zatim držite “” taster duže od 2 sekunde - kontroler šalje signal za automatsko podizanje prozora glavnom prekidaču podizača. Kada otpustite taster, signal za automatsko podizanje prestaje.

Funkcija automatskog spuštanja prozora

Kratko pritisnite taster za otključavanje “”, sva vrata će se otključati, pokazivači pravca dvaput zatrepere, a zatim držite taster za otključavanje“”duže od 2 sekunde, kontroler šalje signal za automatsko spuštanje prozora glavnom prekidaču podizača. Kada otpustite taster, signal prestaje.

Funkcija automatskog zaključavanja

Uključite kontakt i zatvorite sva vrata. Kada brzina vozila pređe 15 km/h, sva vrata se automatski zaključavaju. Ako se vozilo zaustavi tokom vožnje bez gašenja motora, otvorite vrata i izađite, zatim ponovo uđite i pokrenite vozilo, vrata će se ponovo automatski zaključati. Kada se vozilo zaustavi i kontakt isključi, sva vrata se automatski otključavaju.

Funkcija otključavanja pri sudaru

Kada dođe do sudara vozila, ECU airbaga šalje signal kontroleru centralne brave, koji zatim automatski otključava sva vrata i zadnja vrata.

Funkcija protiv krađe

1. Kada se vozilo zaključa daljinskim upravljačem i uđe u stanje zaštite, ubacivanje ključa u kontakt bravu u

roku od 30 sekundi izaziva zvučni signal i treperenje pokazivača pravca.

2. Ako se vrata otvore ručno dok je vozilo u stanju zaštite, sirena se oglašava 30 sekundi, a pokazivači pravca trepere 30 sekundi.

3. Nakon što se alarm aktivira, ubacivanjem ključa u kontakt bravu alarm se isključuje i ne ponavlja. Isto važi ako se alarm prvo aktivira ubacivanjem ključa, a zatim ručno otvore vrata.

4. Nakon što se alarm aktivira, pritisnite taster za otključavanje na daljinskom upravljaču da biste ga isključili.

Funkcija sekundarnog zaključavanja

Ako vrata ne budu otvorena u roku od 30 sekundi nakon pritiska na taster za otključavanje, brave će se automatski ponovo zaključati.

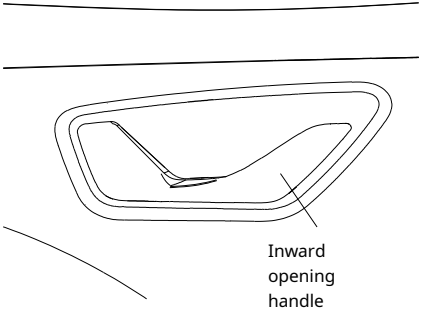

Taster centralne brave

Pritiskom na desni taster zaključavaju se sva četiri vrata osim zadnjih vrata. Pritiskom na levi taster, sva četiri vrata se otključavaju, a povlačenjem ručke otvaraju se vrata.

⚠ Upozorenje

Taster centralne brave nalazi se na levim prednjim vratima. Kada zaključavate vrata pomoću ovog tastera, ne ostavljajte ključ u vozilu.

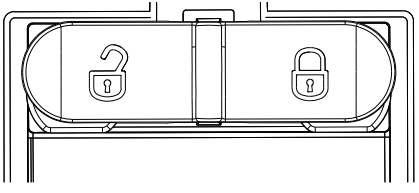

Dečija sigurnosna brava na zadnjim vratima

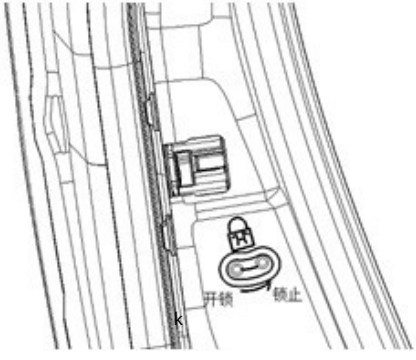

Kada aktivirate dečiju bravu, okrenite dugme brave prema prednjem delu vozila kako biste onemogućili unutrašnju ručku. U tom slučaju, čak i ako je taster za zaključavanje vrata otključan, zadnja vrata se mogu otvoriti samo spolja. Da biste deaktivirali dečiju bravu, okrenite dugme prema zadnjem delu vozila.

⚠ Upozorenje

Ako se dete nalazi na zadnjem sedištu, obavezno aktivirajte dečiju bravu kako biste sprečili da dete slučajno otvori vrata tokom igre.

Brava zadnjih vrata

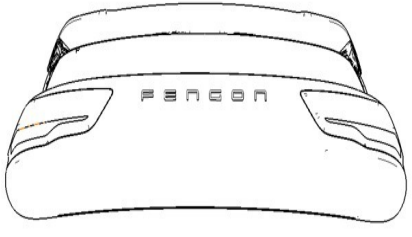

Najpre pritisnite taster za otključavanje " 🔓 " na ključu kako biste isključili stanje zaštite. Ako je vozač u vozilu, može koristiti taster za centralno otključavanje na levom prednjem prekidaču podizača stakala. Zatim, u roku od 30 sekundi, pritisnite mikroprekidač zadnjih vrata da ih otključate. Nakon 30 sekundi ili ako se daljinski taster ponovo pritisne za zaključavanje, pritiskom mikroprekidača zadnja vrata se neće otključati.

⚠ Upozorenje

- Uverite se da su zadnja vrata potpuno zatvorena kako se ne bi

otvorila tokom vožnje.

- Ne vozite sa otvorenim zadnjim vratima, jer će u suprotnom opasni izduvni gasovi ući u unutrašnjost vozila.

Zaključavanje i otključavanje zadnjih vrata

⚠ Napomena

- Pažljivo proverite pre potpunog otvaranja zadnjih vrata kako biste izbegli sudar sa drugim vozilima ili pešacima i sprečili nezgode.
- Parkirajte vozilo na bezbednom i ravnom mestu i uverite se da u

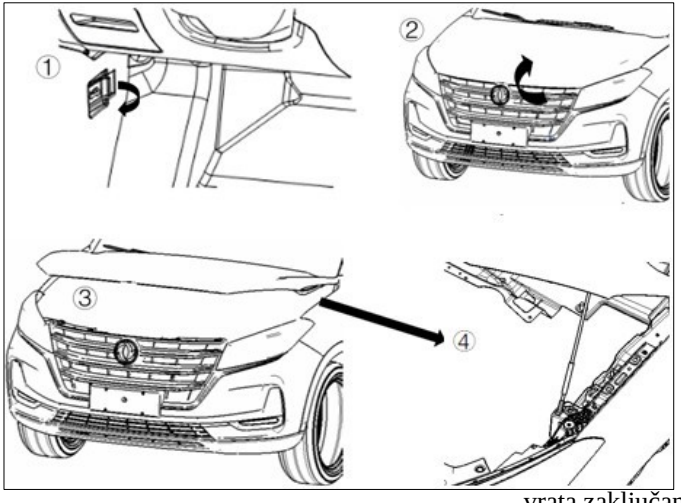

blizini zadnjih vrata nema prepreka i da postoji dovoljno prostora za njihovo otvaranje.

- Najpre pritisnite mikroprekidač zadnjih vrata, a zatim povucite vrata da biste ih potpuno otvorili.
- Prilikom zatvaranja zadnjih vrata, pritisnite ih nadole dok se potpuno ne zatvore.

⚠ Upozorenje

Obavezno proverite da li su zadnja vrata zaključana pre vožnje, kako biste obezbedili bezbednost u vožnji. Pre nego što napustite vozilo, proverite da li su zadnja vrata zaključana da biste sprečili krađu stvari iz vozila.

Brava haube

Upozorenje

- Pre vožnje proverite da li je hauba potpuno zatvorena (1. Podignite poklopac – ne bi trebalo da se pomera; 2. Na instrument tabli mora biti prikazano da je poklopac zatvoren). Ako poklopac motora nije potpuno zatvoren, može se otvoriti tokom vožnje i izazvati saobraćajnu nezgodu.
- Ako se iz motornog prostora pojavi para ili dim, ne otvarajte poklopac motora da biste izbegli povrede.

Otvaranje haube

1. Povucite ručicu za otvaranje haube ① na unutrašnjoj ploči ispod A stuba dva puta zaredom, dok se hauba ne podigne.
2. Podignite haubu ② rukom, a zatim postavite pokretni kraj nosača u otvor za montažu na limu ③.
3. Ako je vozilo opremljeno gasnim amortizerima (viša verzija opreme), potrebno je samo da izvedete korak 1, a zatim nežno podignete haubu – ona će se sama podići.

Zatvaranje haube

Polako spustite haubu do položaja oko 30 cm od brave, a zatim je lagano pustite. Poklopac će se sam zatvoriti pod dejstvom gravitacije. Nakon zatvaranja proverite da li je poklopac potpuno zatvoren (1. Podignite ga – ne bi trebalo da se pomera).

Brava poklopca rezervoara

Upozorenje

- Gorivo je izuzetno zapaljivo i pod određenim uslovima

eksplozivno. Nepravilno rukovanje može dovesti do povreda, zato prilikom točenja goriva ugasite motor, ne pušite i držite sve vrste vatre dalje od vozila.

- U rezervoaru može postojati pritisak, zato okrenite čep rezervoara za pola kruga i sačekajte da se čuje šištanje pre nego što ga potpuno otvorite, kako biste izbegli prskanje goriva i moguće povrede.
- Kada zamenjujete čep rezervoara, obavezno koristite originalne delove koji sadrže sigurnosni ventil i sistem za kontrolu isparavanja. Neispravan čep može dovesti do kvara sistema i mogućih povreda.

Da biste otvorili poklopac rezervoara, pritisnite ga kada je celo vozilo otključano.

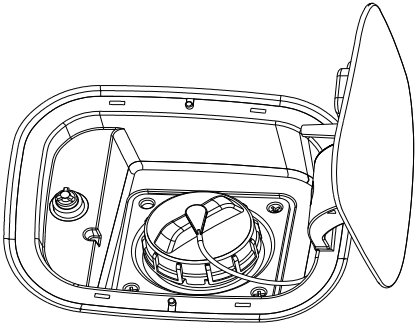

Nakon što se poklopac otvori, videćete čep rezervoara koji je izrađen u obliku zupčanika. Okrenite ga u smeru suprotnom od kazaljke na satu da biste ga otvorili. Nakon točenja goriva, okrenite ga u smeru kazaljke na satu dok ne čujete najmanje dva klika. Čep možete zakačiti za bočnu stijenku otvora rezervoara.

⚠ Pažnja

Ako se gorivo prolije po karoseriji, odmah ga isperite vodom kako ne bi došlo do oštećenja laka.

Retrovizor

⚠ Upozorenje

Pre nego što započnete vožnju, proverite položaj i ugao svih

retrovizora. Ne podešavajte retrovizore tokom vožnje kako biste zadržali potpunu pažnju na putu.

Unutrašnji retrovizor

Ručna kontrola

Držite unutrašnji retrovizor i podesite njegov ugao dok ne postignete odgovarajući položaj.

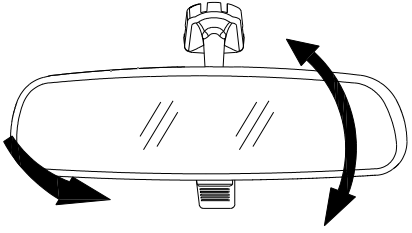

Spoljašnji retrovizor

Upozorenje

- Ne dodirujte spoljašnje retrovizore dok su u pokretu da biste izbegli povrede prstiju ili oštećenje retrovizora.
- Ne vozite sa sklopljenim spoljašnjim retrovizorima jer to smanjuje preglednost i može izazvati saobraćajnu nezgodu.
- Udaljenost objekata prikazana u retrovizoru deluje veća nego što zapravo jeste.
- Slika i udaljenost u spoljašnjem retrovizoru nisu realne.

Podešavanje retrovizora

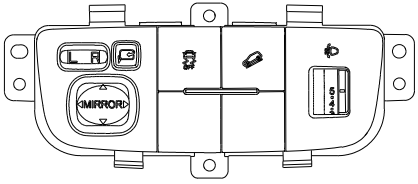

Daljinsko podešavanje

Kada je prekidač za paljenje u položaju "ON", spoljašnji retrovizori se mogu podešavati daljinskim putem.

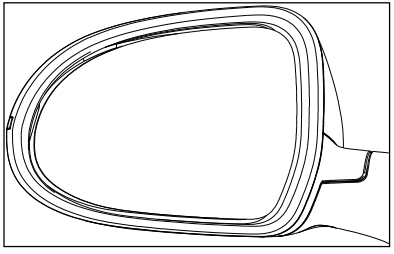

1 . Pritisnite taster L/R na prekidaču

za levi/desni retrovizor da biste izabrali koji retrovizor želite da podešavate.

2. Pritisnite tastere za podešavanje retrovizora da biste korigovali ugao sočiva nagore, nadole, ulevo ili udesno.

Električno sklapanje retrovizora

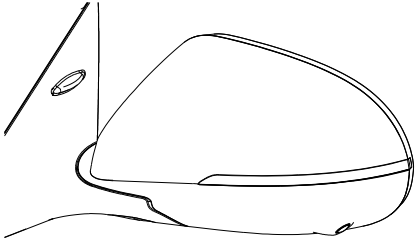

Pritiskom na taster za sklapanje spoljašnjih retrovizora oni će se automatski preklopiti do maksimalnog ugla. Ponovnim pritiskom na isti taster retrovizori će se vratiti u prvobitni položaj.

Kada se pritisne taster za odmagljivanje zadnjeg stakla na kontrolnoj tabli klima uređaja, funkcija grejanja sočiva spoljašnjih retrovizora se aktivira istovremeno.

Kočnica za parkiranje

Upozorenje

- Ne vozite automobil dok je aktivirana parkirna kočnica, jer može doći do pregrevanja i otkaza kočnice, što može izazvati nezgodu.
- Ne otpuštajte parkirnu kočnicu spolja, jer u slučaju pomeranja vozila nećete moći da pritisnete pedalu kočnice, što može izazvati nezgodu.
- Ne koristite ručicu menjača kao zamenu za parkirnu kočnicu. Prilikom parkiranja uverite se da je parkirna kočnica potpuno aktivirana.
- Ne ostavljajte decu ili osobe kojima je potrebna pomoć same u vozilu. One mogu nenamerno otpustiti parkirnu kočnicu i izazvati ozbiljnu nezgodu.

Mehanička parkirna kočnica (MPB tip)

(Elite Type I)

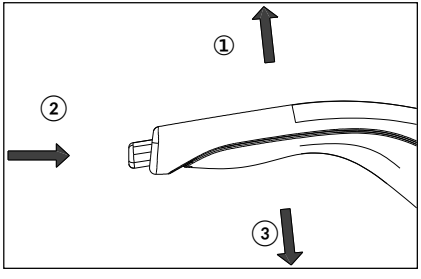

Povucite ručicu parkirne kočnice ① nagore da biste aktivirali parkirnu kočnicu.

Da biste otpustili parkirnu kočnicu: pritisnite pedalu kočnice, uhvatite ručicu parkirne kočnice, blago je povucite nagore, istovremeno pritisnite dugme ② i potpuno spustite ručicu ③.

Elektronska parkirna kočnica (EPB tip)

(Luxury Type I)

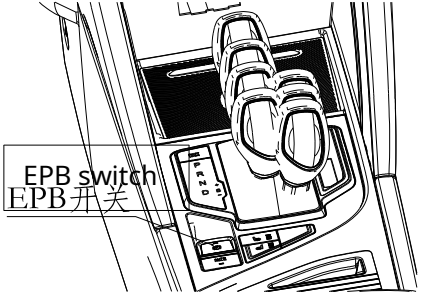

Uobičajene funkcije EPB sistema su: statičko parkiranje/otpuštanje, pomoć pri kretanju, ponovno stezanje pri visokoj temperaturi i dinamičko parkiranje.

Funkcija statičkog parkiranja/otpuštanja

Kada je vozilo parkirano, povucite EPB prekidač nakon potpunog zaustavljanja vozila. Parkirna kočnica će se aktivirati, indikator parkirne kočnice na instrument tabli će zasvetleti crveno, a LED lampica na EPB prekidaču će se uključiti.

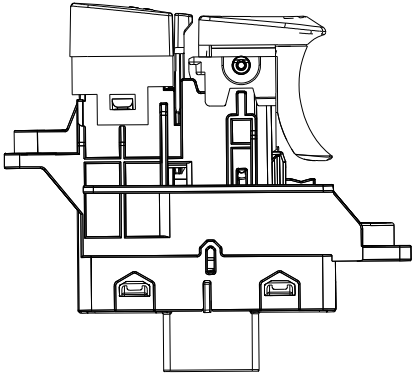

Da biste otpustili parkirnu kočnicu, prvo pritisnite pedalu kočnice, a zatim pritisnite EPB prekidač. Kočnica će se otpustiti i odgovarajući indikator će se ugasiti.

Tokom uključivanja i otpuštanja parkirne kočnice može se čuti zvuk rada EPB motora. To je normalno i ne znači da postoji kvar sistema.

⚠ Napomena

- Ako je vozilo duže parkirano, može doći do pražnjenja akumulatora, pa se elektronska parkirna kočnica neće moći otpustiti. U tom slučaju odmah zamenite akumulator ili koristite pomoćno startovanje. Za pomoćno startovanje pogledajte poglavlje „VII. Hitne mere“.
- Kada planirate duže parkiranje, da biste sprečili nemogućnost otpuštanja parkirne kočnice zbog pražnjenja akumulatora, preporučuje se da isključite negativni pol akumulatora.

⚠ Upozorenje

- Tokom vožnje ne dodirujte EPB prekidač, osim u slučaju nužde.
- Ne stavljajte teške predmete na prekidač.
- Kada vozač napušta vozilo, uvek parkirajte na bezbedan način kako biste obezbedili stabilnost i sigurnost vozila.
- Ako se indikator kvara elektronske kočnice ne ugasi, odmah posetite ovlašćeni DFSK servis.

- Ako je potrebno zameniti kočione obloge zadnjih čeljusti, obratite se ovlašćenom DFSK servisu.

Funkcija pomoći pri kretanju

Kada su vrata zatvorena i vozač je vezan pojasom, nije potrebno pritiskati EPB prekidač. Kada vozač pritisne papučicu gasa, sistem automatski otpušta parkirnu kočnicu ako su ispunjeni uslovi. Ova funkcija olakšava pokretanje vozila.

Kod vozila sa manuelnim menjačem, pri otpuštanju papučice kvačila, papučicu gasa treba pritisnuti umereno.

⚠ Upozorenje

- Funkcija pomoći pri kretanju primenjuje se i tokom vožnje unazad. Prilikom upotrebe obezbedite punu sigurnost.
- Radi bezbednosti, funkcija pomoći pri kretanju zahteva da su vozačeva vrata zatvorena i da je sigurnosni pojas zakopčan.
- Ne pritiskajte EPB prekidač dok istovremeno pritisnete papučicu gasa na uzbrdici, jer će se EPB automatski otpustiti i vozilo može krenuti unazad.

Funkcija dinamičkog parkiranja

Kada je vozilo u pokretu, povucite i zadržite EPB prekidač da biste izvršili hitno kočenje.

⚠ Upozorenje

Koristite ovu funkciju samo u vanrednim situacijama, kada sistem radne kočnice ne funkcioniše ispravno.

Automatsko parkiranje pri gašenju motora

Kada se prekidač paljenja prebaci iz položaja „ON“ u „OFF“ (ili kada se otvore vrata vozača), EPB se automatski aktivira i parkira vozilo. Ako vozilo ima funkciju „Auto Hold“, ona mora biti uključena da bi se

omogućilo automatsko parkiranje.

⚠ Upozorenje

Pre nego što napustite vozilo, uverite se da je elektronska parkirna kočnica aktivna i da je vozilo stabilno.

Funkcija automatskog zadržavanja (Auto Hold)

Ova funkcija pomaže vozaču da lakše započne vožnju na nagibu. Kada se vozilo zaustavi na uzbrdici, nakon otpuštanja pedale kočnice sistem nastavlja da zadržava kočnicu, dajući vozaču dovoljno vremena da pritisne papučicu gasa i započne vožnju, čime se smanjuje mogućnost pomeranja unazad.

Zatvorite vozačeva vrata, vežite sigurnosni pojas i nakon pokretanja motora pritisnite „Auto Hold“ taster da biste uključili ili isključili ovu funkciju.

Uputstvo:

1. Pritisnite „Auto Hold“ taster da biste aktivirali funkciju automatskog zadržavanja. Indikator Auto hold na instrument tabli će zasvetleti i funkcija će biti spremna.

2. Pritisnite papučicu kočnice da zaustavite vozilo, a vozilo će automatski aktivirati parkirnu kočnicu. U tom trenutku funkcija automatskog parkiranja je u radnom stanju, a lampica indikatora Ⓐ na instrument tabli svetli.

3. Pritisnite papučicu gasa, Auto Hold će se automatski isključiti i preći u stanje pripravnosti. Ako papučica gasa dugo ne bude pritisnuta, vozilo će automatski preći na elektronsku parkirnu kočnicu i isključiti Auto Hold funkciju.

⚠ Napomena

Kada je Auto Hold u radnom stanju, funkcija automatskog parkiranja će se isključiti i preći na EPB elektronsko parkiranje u

sledećim situacijama:

1. Kada se ukloni pojas na vozačevom sedištu.
2. Kada se otvore vozačeva vrata.
3. Kada se motor ugasi.
4. Kada funkcija radi duže od 3 minuta.

Napomena

U slučajevima kao što su automatska perionica ili vuča vozila, isključite funkciju automatskog parkiranja.

Upozorenje

U svim slučajevima automatsko parkiranje se možda neće aktivirati kada je dugme za pokretanje motora u položaju OFF. Uverite se da je elektronska parkirna kočnica aktivirana i da je vozilo stabilno pre nego što ga napustite.

V. Rikverc video sistem, grejanje i klima uređaj, audio sistem

Bezbednosne mere

⚠ Upozorenje

- Da biste se mogli koncentrisati na vožnju, nemojte podešavati grejanje, klima uređaj ili audio sistem tokom vožnje.
- Ako primetite da je u sistem ušla strana materija, da je došlo do prskanja tečnosti, izlaska dima ili bilo kakvih drugih nepravilnosti, odmah prestanite da koristite sistem i obratite se najbližem ovlašćenom DFSK servisu. Ignorisanje ovih abnormalnosti može izazvati nesreću, požar ili električni udar.
- Nemojte rastavljati ili modifikovati sistem, jer to može izazvati požar, električni udar ili druge nezgode.
- Parkirajte vozilo na sigurnom mestu i aktivirajte parking kočnicu pre povezivanja uređaja preko pomoćnog interfejsa kako biste mogli da gledate sliku na centralnom displeju.

⚠ Pažnja

Kada motor ne radi, nemojte koristiti sistem dugo da ne biste ispraznili akumulator.

Rikverc video sistem

Kada se menjač prebaci u "R" položaj, sistem prikaza unazad prikazuje sliku zadnjeg dela vozila. Sistem pomaže vozaču da uoči veće nepomične prepreke i izbegne oštećenja vozila.

Napomena: sistem možda neće detektovati male predmete ispod branika, niti objekte u blizini branika ili na tlu.

⚠ Upozorenje

- Kamera unazad pomaže pri parkiranju, ali ne može zameniti pravilnu metodu vožnje unazad. Pre vožnje unazad okrenite se i proverite da li je bezbedno. Obavezno vozite unazad polako.

- Zbog širokougaonog sočiva, objekti na slici mogu biti udaljeniji nego što zapravo jesu.
- Objekti na slici reverznog sistema se vizuelno pojavljuju obrnutim, slično kao u unutrašnjim i spoljnim retrovizorima.
- Proverite da je zadnja vrata sigurno zatvorena pre vožnje unazad.
- Zbog ograničenog vidnog polja kamere, donji deo branika i uglovi možda neće biti vidljivi na prikazu.
- Ne postavljajte objekte na kameru; kameru instalirajte na dekorativni poklopac svetla registarske tablice.
- Prilikom čišćenja vozila visokopritisnim vodovodnim crevom, ne prskajte direktno oko kamere da voda ne bi ušla i izazvala kondenzaciju, kvar, požar ili električni udar.
- Ne udarajte u kameru jer je precizna, udar može izazvati kvar ili oštećenje, što može dovesti do požara ili električnog udara.

⚠ Pažnja

Iznad kamere postoji plastični poklopac. Prilikom uklanjanja prljavštine ili snega, nemojte ga ogrebati.

Čitanje referentnih linija na reverznom sistemu

⚠ Upozorenje

- Koristite linije samo kao referencu. Referentna linija opterećenja može biti značajno pogođena brojem putnika, stanjem akumulatora, uslovima puta i nagibom. Uvek posmatrajte okolinu vozila direktno.
- Referentne linije se mogu koristiti samo kada je vozilo na horizontalnoj, ravnoj površini.

Prikazane udaljenosti su samo referentne i mogu se razlikovati od stvarne udaljenosti od objekta.

- Pri vožnji unazad uzbrdo, objekti mogu izgledati dalje nego što stvarno jesu; nizbrdo, objekti mogu izgledati bliže. Ispravno koristite retrovizor ili okrenite se da procenite udaljenost.
- Sistem prikazuje dužinu vozila i udaljenost referentnog objekta u odnosu na liniju branika.
- Linije označavaju udaljenost od linije branika: ① crvena – 0,5 m, ② žuta – 1 m, ③ zelena – 2 m.

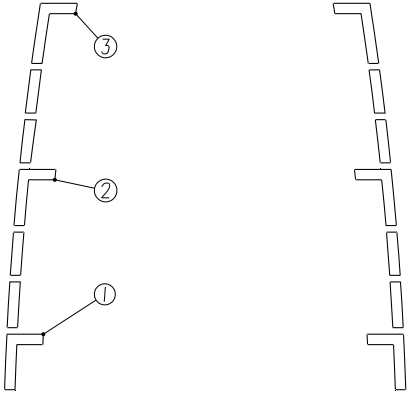

Saveti za korišćenje

- Kada se ručica menjača prebaci u stepen prenosa „R“ (za vožnju unazad), ekran monitora će se automatski prebaciti na režim praćenja (monitoringa) slike za vožnju unazad (prikaz zadnjeg pogleda), i istovremeno ćete moći da čujete glasovnu najavu.
- Kada se ručica menjača prebaci iz drugih stepena prenosa u stepen prenosa „R“ ili iz stepena prenosa „R“ u druge stepene prenosa, može proći neko vreme da se prebaci na ekran monitora sa slikom zadnjeg pogleda pre nego što se u potpunosti prikaže, a prikazani objekti mogu biti privremeno deformisani.
- Kada je temperatura previsoka ili preniska, ekran možda neće moći jasno da prikaže objekat. To nije kvar.
- Kada jaka svetlost direktno obasja

kameru, objekat možda neće biti jasno prikazan. To nije kvar.

- Možda ćete videti vertikalne linije koje se pojavljuju na objektima prikazanim na ekranu. To je uzrokovano jakom refleksijom branika, što nije kvar.
- Ekran može da treperi pod fluorescentnim svetlom, ali to nije kvar.
- Boja objekta prikazanog na sistemu za prikaz slike za vožnju unazad može se neznatno razlikovati od boje stvarnog objekta.
- Na tamnom mestu ili noću, objekti prikazani na ekranu možda neće biti jasni. To nije kvar.
- Ako se na kameru zalepi prljavština, kiša ili sneg, sistem za prikaz slike za vožnju unazad možda neće jasno prikazati objekat, očistite kameru.
- Ne koristite alkohol, benzin ili razređivač za čišćenje kamere. To će prouzrokovati izbleđivanje (promenu boje). Da biste očistili kameru, obrišite je krpom umočenom u razblaženi neutralni deterdžent, a zatim je obrišite suvom krpom.
- Ne oštećujte kameru, jer to može nepovoljno uticati na ekran za nadzor.
- Ne nanosite vosak na kameru. Upotrebite čistu krpu umočenu u neutralni deterdžent razblažen vodom da obrišete sav vosak.

● Grejanje i klima-uređaj (Kontrola klime)

Kontrolna tabla klima-uređaja

Kontroler klima-uređaja (Automatski klima-uređaj)

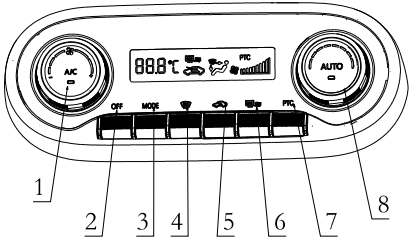

1. A/C prekidač i dugme za podešavanje jačine protoka vazduha

2. OFF dugme (Isključivanje)

3. Izbor režima duvanja: Lice → Lice i stopala → Stopala

4. Dugme za odmagljivanje prednjeg stakla

5. Dugmad za kontrolu unutrašnje i spoljašnje recirkulacije

6. Dugme za odmagljivanje zadnjeg stakla i grejanje retrovizora

7. Dugme za kontrolu maksimalne jačine protoka vazduha

8. Dugme za podešavanje temperature i AUTO dugme

Kontroler klima-uređaja (Električni klima-uređaj sa odmagljivanjem zadnjeg stakla/grejanjem retrovizora)

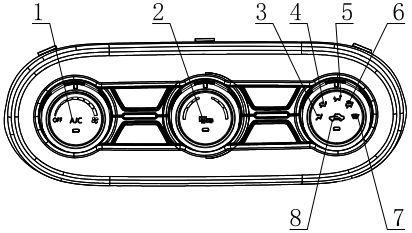

1. A/C prekidač i dugme za podešavanje jačine protoka vazduha

2. Prekidač/dugme za odmagljivanje zadnjeg stakla i grejanje retrovizora

3. Režim duvanja u lice

4. Režim duvanja u lice i stopala

5. Režim duvanja u stopala

6. Režim odmagljivanja

7. Odmagljivanje prednjeg stakla

8. Dugmad za kontrolu unutrašnje i spoljašnje recirkulacije

Kontroler klima-uređaja (Električni klima-uređaj bez odmagljivanja zadnjeg stakla/grejanja retrovizora)

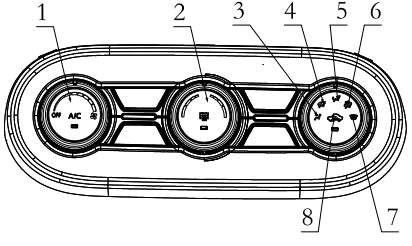

1. A/C prekidač i dugme za podešavanje jačine protoka vazduha

2. Dugme za podešavanje temperature

3. Režim duvanja u lice

4. Režim duvanja u lice i stopala

5. Režim duvanja u stopala

6. Režim odmagljivanja

7. Odmagljivanje prednjeg stakla

8. Dugmad za kontrolu unutrašnje i spoljašnje recirkulacije

Napomena

- Grejanje i klima-uređaj mogu da rade samo kada motor radi. Međutim, kada je motor isključen, a kontakt-brava je u položaju „ON“ (uključeno), ventilator takođe može normalno da radi.
- Ne ostavljajte decu ili odrasle o kojima treba brinuti, niti kućne ljubimce same u automobilu. Mogu slučajno dodirnuti prekidač ili kontroler, što može izazvati ozbiljne nesreće i dovesti do povreda ili smrtnog ishoda. Po toplom i sunčanom

vremenu, temperatura u zatvorenom automobilu će brzo porasti, što može izazvati ozbiljne ili fatalne povrede ljudi ili životinja.

- Nemojte dugo koristiti režim unutrašnje recirkulacije, jer će to dovesti do zagađenja vazduha u vozilu i zamagljivanja prozora.

Kontrola sistema

Kontrola sistema je podeljena na 3 vrste stanja: OFF (Isključeno) stanje, MANU (Ručno) stanje i DEF (Defrost/Odmagljivanje) stanje.

 OFF (standby) stanje: Sistem prelazi u stanje mirovanja, ventilator prestaje da radi, indikatorske lampice za A/C, unutrašnju i spoljašnju recirkulaciju se gase, a povezane nezavršene radnje moraju biti izvršene; stanje klapni za režim rada, odmagljivanje zadnjeg stakla i temperaturu ostaju nepromenjene. Klapna za unutrašnju i spoljašnju recirkulaciju je prisilno otvorena na stanje spoljašnje cirkulacije. Radnje kao što su režim rada, temperatura, unutrašnja i spoljašnja recirkulacija, i odmagljivanje zadnjeg stakla su validne i neće izaći iz ovog stanja.

 DEF (prednje odmagljivanje) stanje: Ventilator je uključen, radi spoljašnja cirkulacija, sistem šalje zahtev za A/C, a odgovarajuća indikatorska lampica svetli. Možete upravljati A/C, unutrašnjom i spoljašnjom recirkulacijom, jačinom protoka vazduha, temperaturom i odmagljivanjem zadnjeg stakla bez izlaska iz ovog stanja.

 MANU (ručno) stanje: Ventilator je uključen, i sve kontrole sistema izvršavaju

odgovarajuće funkcije (režim, temperatura, jačina protoka vazduha, A/C, unutrašnja i spoljašnja recirkulacija, odmagljivanje zadnjeg stakla) u skladu sa korisnikovom operacijom, a odgovarajuće indikatorske lampice svetle.

Kada je kontakt-brava u položaju ON (IG1), znakovi na ekranu su osvetljeni, a ostali stepeni prenosa (brzine) nisu prikazani.



Kontrola sistema je podeljena na 5 vrsta stanja: OFF (Isključeno) stanje, DEF (Odmagljivanje) stanje, MAX A/C (Maksimalno hlađenje) stanje, AUTO (Automatsko) stanje i MANU (Ručno) stanje.

- OFF (standby) stanje: Sistem prelazi u stanje mirovanja, ventilator prestaje da radi, svi indikatori su isključeni (stanje odmagljivanja zadnjeg stakla nije pogođeno), a relevantne neizvršene radnje moraju biti završene; klapne za režim rada i temperaturu ostaju na trenutnoj poziciji, a klapna za unutrašnju i spoljašnju cirkulaciju je prisilno otvorena na stanje spoljašnje cirkulacije. LCD nema prikaz ni pozadinsko osvetljenje. Nakon operacije, odmagljivanje zadnjeg stakla, unutrašnja i spoljašnja cirkulacija su validne i neće izaći iz ovog stanja.
- DEF (prednje odmagljivanje) stanje: Podrazumevana jačina protoka vazduha je 5. nivo (ako je jačina protoka vazduha manja od 5, podrazumeva se 5; ako je veća od 5, jačina protoka vazduha se neće podešavati), radi spoljašnja cirkulacija, sistem šalje zahtev za

A/C, a odgovarajuća indikatorska lampica svetli. LCD prikazuje temperaturu, režim, jačinu protoka vazduha, unutrašnju i spoljašnju cirkulaciju. Možete upravljati A/C, unutrašnjom i spoljašnjom recirkulacijom, jačinom protoka vazduha, temperaturom i odmagljivanjem zadnjeg stakla bez izlaska iz ovog stanja.

- MAX A/C stanje: Pritiskom na dugme MAX A/C ulazi se u stanje maksimalnog hlađenja. U ovom trenutku, A/C je uključen, temperatura kontrolera je podešena na najnižu (LCD prikazuje Lo), jačina protoka vazduha je najveća (8 nivoa), režim je duvanje lica, usis vazduha je unutrašnja recirkulacija. Svi odgovarajući radni indikatori su uključeni, a LCD prikazuje MAX A/C, temperaturu, režim i jačinu protoka vazduha; smanjenje radne temperature, povećanje jačine protoka vazduha i pritisak na dugme za odmagljivanje zadnjeg stakla neće izaći iz ovog stanja.
- AUTO (automatsko) stanje: Sistem automatski kontroliše jačinu protoka vazduha, režim izlaza vazduha, unutrašnju i spoljašnju cirkulaciju, signal zahteva za A/C i održava trenutno podešenu temperaturu, odgovarajuća indikatorska lampica svetli, a LCD prikazuje samo temperaturu. Rukovanje unutrašnjom i spoljašnjom cirkulacijom, tasterima za temperaturu i odmagljivanje zadnjeg stakla neće izaći iz ovog stanja.
- MANU (ručno) stanje: Sve

kontrole sistema izvršavaju odgovarajuće funkcije u skladu sa korisnikovom operacijom, odgovarajući indikator svetli, a LCD prikazuje temperaturu, režim, jačinu protoka vazduha, unutrašnju i spoljašnju cirkulaciju u skladu sa operacijom.

Definicija funkcije dugmadi

Podešavanje funkcije dugmadi na Električnom kontroleru

Br.	Ikona dugmeta	Naziv dugmeta	Karakteristike	Kontrolne instrukcije
1		Dugme za jačinu protoka vazduha/ Isključenje	Podešava jačinu protoka vazduha / ulazi u OFF (stanje mirovanja).	Dugme za jačinu protoka vazduha se može podešavati od 1 do 8 nivoa (9 pozicija), sa hodom rotacije od 180 stepeni. Okretanjem ulevo smanjuje se jačina protoka vazduha, a okretanjem udesno povećava. Kada se okrene skroz ulevo, protok vazduha se zatvara i kontroler ulazi u OFF (stanje

				mirovanja). ① U OFF stanju, okretanje ovog dugmeta udesno vraća sistem u stanje pre OFF (u OFF stanju, podešavanja temperature, režima, unutrašnje/spoljašnje cirkulacije i odmagljivanja zadnjeg stakla se zadržavaju, a jačina protoka vazduha zavisi od stvarnog položaja rotacije); ② Rukovanje ovim dugmetom u DEF i MANU statusu menja jačinu protoka vazduha bez izlaska iz odgovarajućeg statusa.
2		Dugme za temperaturu	Podešava temperaturu vazduha koji izlazi.	Dugme za temperaturu se može podešavati od 1 do 16 nivoa (17 pozicija), sa hodom rotacije od 180 stepeni Okretanje ulevo čini vazduh hladnijim, a okretanje udesno toplijim. Rukovanje ovim dugmetom je efikasno u bilo kom stanju, a klapna temperature menja svoj položaj u

				skladu s tim.
3		Dugme za režim	Podešava režim izlaza vazduha.	Dugme ima ciklus od 180 stedpeni. Rotiranje u smeru kazaljke na satu uključuje redosled: duvanje u lice → duvanje u lice/stopala → duvanje u stopala → duvanje u stopala/odmagljivanje → odmagljivanje. ① U OFF stanju, rukovanje svakim tasterom za režim je efikasno, a položaj klapne režima menja se u skladu s tim; ② Kada se okrene na poziciju indikacije odmagljivanja (defrost), ulazi se u DEF stanje; ③ Operacija A/C, jačine protoka vazduha, temperature, unutrašnje/spoljašnje cirkulacije i odmagljivanja zadnjeg stakla se zadržavaju u svakom režimu.

4	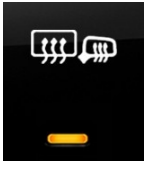	Dugme za odmagljivanje zadnjeg stakla i grejanje retrovizora	Šalje zahtevni signal za odmagljivanje zadnjeg stakla i grejanje retrovizora (preko CAN-a).	① Kada je motor startovan, u bilo kom stanju kontrole sistema, rukovanje ovim tasterom je validno i ne izlazi iz odgovarajućeg stanja sistema; ② Rukovanje ovim tasterom pali radnu indikatorsku lampicu, a nakon prijema povratnog signala BCM-a (preko CAN-a), automatski će se isključiti nakon 15 minuta tajminga. Ako povratni signal nije primljen, indikatorska lampica se gasi; ③ Ručnim pritiskom na ovo dugme tokom rada isključuje se odmagljivanje i grejanje retrovizora, a indikatorska lampica se gasi; ④ Uključivanje i isključivanje odmagljivanja zadnjeg stakla ne zavisi od bilo kakvog statusa sistema.

5		A/C dugme	Kontroliše uključivanje/isključivanje kompresora (preko CAN-a).	① U OFF stanju, rukovanje ovim tasterom je nevažeće; ② U DEF i MANU statusu, rukovanje ovim tasterom menja status A/C zahteva (status indikatora se menja u skladu s tim) bez izlaska iz odgovarajućeg statusa sistema.
6	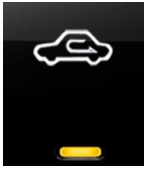	Dugme za unutrašnju i spoljašnju cirkulaciju	Kontroliše stanje ventila za usis vazduha unutrašnje i spoljašnje cirkulacije.	① Rukovanje ovim tasterom pali indikatorsku lampicu, a usis vazduha je podešen na unutrašnju cirkulaciju. Ako se više ne rukuje, automatski će se prebaciti na spoljašnju cirkulaciju na 60 sekundi nakon svakih 15 minuta, a zatim se vratiti na unutrašnju cirkulaciju. Indikatorska lampica se ne gasi tokom procesa konverzije. Ponovnim pritiskom, indikatorska lampica se gasi i usis vazduha se postavlja na spoljašnju cirkulaciju; ② U bilo kom stanju kontrole sistema, rukovanje ovim tasterom je validno, ne izlazi iz odgovarajućeg stanja sistema, a

				rukovanje tasterom treba da se zadrži.

Definicija funkcije dugmadi na Automatskom kontroleru

Br.	Ikona dugmeta	Naziv dugmeta	Karakteristike	Kontrolne instrukcije
1		OFF dugme	Ulazak u stanje mirovanja.	① U bilo kom stanju kontrole sistema, rukovanje ovim tasterom ulazi u OFF (stanje mirovanja), sistem pamti trenutna podešavanja, a ponovnim pritiskom na ovaj taster neće doći do promene. ② U slučaju neprekidnog napajanja, nezavršene radnje moraju biti završene; ③ Rukovanje unutrašnjom/spoljašnjom cirkulacijom i odmagljivanjem zadnjeg stakla treba da se zadrži u OFF stanju.

2		Dugme za prednje odmagljivanje	Odmagljivanje prednjeg vetrobranskog i bočnih stakala.	① Rukovanje ovim tasterom u OFF stanju aktivira sistem, ulazi u DEF stanje, indikatorska lampica svetli i vraća se podešena temperatura pre OFF stanja. LCD prikazuje temperaturu, režim (ikona prednjeg odmagljivanja), jačinu protoka vazduha, unutrašnju/spoljašnju cirkulaciju. Ponovnim pritiskom vraća se na radno stanje pre OFF stanja (ako je bio u DEF stanju pre OFF, vratiće se na ne-DEF stanje pre DEF), indikatorska lampica se gasi, a LCD se vraća na odgovarajući prikaz; ② Rukovanje ovim tasterom u MANU, AUTO, MAX A/C stanju, ulazi u DEF stanje, indikatorska lampica svetli, LCD prikazuje temperaturu, režim (ikona prednjeg odmagljivanja), jačinu protoka vazduha, unutrašnju/spoljašnju cirkulaciju. Ponovnim pritiskom vraća se na prethodno odgovarajuće stanje sistema, a indikatorska lampica se

				gasi; ③ Rukovanje A/C, jačinom protoka vazduha, temperaturom, unutrašnjom/spoljašnjom cirkulacijom i odmagljivanjem zadnjeg stakla treba da se zadrži u DEF stanju.
3		Dugme za odmagljivanje zadnjeg stakla i grejanje retrovizora	Šalje zahtevni signal za odmagljivanje zadnjeg stakla i grejanje retrovizora (preko CAN-a).	① Kada je motor startovan, u bilo kom stanju kontrole sistema, rukovanje ovim tasterom je validno i ne izlazi iz odgovarajućeg stanja, a stanje tastera se ne pamti; ② Rukovanje ovim tasterom pali radnu indikatorsku lampicu, LCD prikazuje odgovarajuću ikonu (u ne-OFF stanju), nakon prijema povratnog signala BCM-a (preko CAN-a), automatski će se isključiti nakon 15 minuta tajminga. Ako povratni signal nije primljen, indikatorska lampica se gasi, ikona na ekranu nestaje; ③ Ručnim pritiskom na ovo dugme tokom rada isključuje se odmagljivanje i grejanje retrovizora, indikatorska lampica se gasi,

				ikona na ekranu nestaje; ④ Uključivanje i isključivanje odmagljivanja zadnjeg stakla ne zavisi od bilo kakvog statusa sistema.
4	MODE	Dugme za režim	Režim izlaza vazduha se prebacuje redosledom: duvanje u lice → duvanje u lice i stopala → duvanje u stopala → duvanje u stopala i odmagljivanje.	Svakim pritiskom prebacuje se režim po redu.① Rukovanje ovim dugmetom u OFF stanju vraća relevantna podešavanja pre OFF (ako je pre OFF bilo AUTO, onda izlazi iz AUTO i prebacuje se na režim duvanja lica, unutrašnja/spoljašnja cirkulacija, temperatura i jačina protoka vazduha ostaju automatski, a LCD ekran prikazuje samo temperaturu, režim, unutrašnju/spoljašnju cirkulaciju; ako je pre OFF bilo u DEF stanju, vraća se na ne-DEF stanje pre OFF). ② Rukovanje ovim tasterom u DEF stanju vraća na stanje pre prethodnog odmagljivanja, a LCD ekran prikazuje prethodnu ikonu. ③ Rukovanje ovim tasterom u AUTO stanju izlazi iz odgovarajućeg stanja

				i ulazi u MANU stanje. Položaj klapne režima se prebacuje sekvencijalno na trenutnoj poziciji (trenutna +1), A/C, unutrašnja/spoljašnja cirkulacija, jačina protoka vazduha i temperatura i dalje ostaju automatski. LCD prikazuje samo temperaturu, režim, unutrašnje/spoljašnje cikluse; ④ Rukovanje ovim tasterom u MANU stanju, ne izlazi iz ovog stanja, klapna režima se menja u skladu s tim na trenutnoj poziciji, a ostala podešavanja zadržavaju trenutna podešavanja. LCD prikazuje temperaturu, režim, jačinu protoka vazduha, unutrašnju/spoljašnju cirkulaciju; ⑤ Rukovanje ovim tasterom u MAX A/C stanju izlazi iz MAX A/C stanja i ulazi u MANU stanje. Klapna režima se prebacuje sekvencijalno na trenutnoj poziciji, a ostala podešavanja zadržavaju trenutna podešavanja. LCD prikazuje temperaturu,

				režim, jačinu protoka vazduha, unutrašnju/spoljašnju cirkulaciju; ⑥ Rukovanje A/C, jačinom protoka vazduha, temperaturom, unutrašnjom/spoljašnjom cirkulacijom i odmagljivanjem zadnjeg stakla treba da se zadrži u svakom režimu.
5		Taster za maksimalno hlađenje	Jedno dugme za uključivanje režima maksimalnog hlađenja.	① U bilo kom stanju, nakon uključivanja ovog tastera, ulazi se u MAX A/C stanje. Istovremeno, indikatorska lampica svetli, a LCD prikazuje MAX A/C logotip, temperaturu, režim, jačinu protoka vazduha, unutrašnju/spoljašnju cirkulaciju; ponovnim pritiskom na ovaj taster, sistem se vraća na prethodno stanje (ako je prethodno bio OFF, vratiće se na MAX A/C radni status). ② Iz MAX A/C stanja može se izaći rukovanjem povećanjem temperature, smanjenjem jačine protoka vazduha, režimom, OFF, dugmetom za prednje odmagljivanje, A/C dugmetom, Auto,

				unutrašnjom/spoljašnjom cirkulacijom.
6		Dugme za unutrašnju i spoljašnju cirkulaciju	Kontroliše cirkulaciju vazduha unutar i van kabine.	① Rukovanje ovim dugmetom pali indikatorsku lampicu, ikona na LCD-u se prebacuje na unutrašnju cirkulaciju, a ventil za usis vazduha se okreće na unutrašnju cirkulaciju. Ako se ne izvrši nikakva operacija, automatski će se prebaciti na spoljašnju cirkulaciju na 60 sekundi nakon svakih 15 minuta, a zatim se vratiti na unutrašnju cirkulaciju, tokom procesa konverzije indikatorska lampica se ne gasi, a ikona se ne menja; ponovnim pritiskom na ovaj taster, indikatorska lampica se gasi, ikona na LCD-u se prebacuje na spoljašnju cirkulaciju, a klapna se vraća na spoljašnju cirkulaciju. ② U bilo kom stanju kontrole sistema, rukovanje ovim tasterom je validno, i ne izlazi iz odgovarajućeg stanja sistema, a rad tastera treba da se zadrži.

7		A/C dugme	Izdaje zahtev za uključivanje kompresora.	Rukovanje ovim tasterom šalje zahtev za uključivanje kompresora i indikatorska lampica svetli. Ponovnim pritiskom isključuje se zahtev i indikatorska lampica se gasi. ① Rukovanje ovim tasterom u OFF stanju aktivira sistem, a ostalo se vraća na stanje pre OFF (ako je pre OFF bilo AUTO, takođe će se vratiti na AUTO), LCD prikazuje odgovarajuća podešavanja stanja; ② Rukovanje ovim tasterom u MAUN i DEF stanju, bez izlaska iz odgovarajućeg stanja sistema, menja se status A/C zahteva;③ Rukovanje ovim tasterom u AUTO stanju, izlazi iz AUTO stanja, ulazi u MANU stanje, status A/C zahteva se menja, a ostalo nastavlja da ostaje automatski;④ Rukovanje ovim tasterom u MAX A/C stanju, izlazi iz MAX A/C stanja, ulazi u MANU stanje, status A/C zahteva se menja, a ostala podešavanja zadržavaju trenutno

				stanje.
8		Dugme za jačinu protoka vazduha	Podešava jačinu protoka vazduha.	Jačina protoka vazduha se može podesiti u 1-8 nivoa, rotacijom u smeru kazaljke na satu jačina vazduha se povećava (+), u smeru suprotnom od kazaljke na satu smanjuje (-);① Rukovanje ovim dugmetom u OFF stanju aktivira sistem, a jačina protoka vazduha je 1. nivo. Ostalo se vraća na stanje pre OFF (npr. ako je pre OFF bilo AUTO, izlazi se iz AUTO, a unutrašnja/spoljašnja cirkulacija, temperatura i režim nastavljaju da ostaju automatski, LCD ekran prikazuje samo temperaturu, jačinu protoka vazduha, unutrašnju/spoljašnju cirkulaciju; ako je pre OFF bilo MAX A/C, izlazi se iz MAX A/C, menja se samo nivo jačine protoka vazduha na LCD-u)② Rukovanje ovim tasterom u MAUN i DEF stanju, ne izlazi se iz odgovarajućeg stanja, jačina protoka

				vazduha se menja u skladu s tim na trenutnoj poziciji, a ostala podešavanja ostaju u trenutnom stanju, a LCD prikazuje podešavanja u realnom vremenu; ③ Rukovanje ovim tasterom u AUTO stanju, izlazi se iz AUTO stanja i ulazi u MANU stanje. Jačina protoka vazduha se menja u skladu s tim na trenutnoj poziciji, a ostala podešavanja zadržavaju trenutni status. LCD prikazuje temperaturu, jačinu protoka vazduha, unutrašnju/spoljašnju cirkulaciju u realnom vremenu; ④ U MAX A/C stanju, rotiranje za smanjenje jačine protoka vazduha izlazi iz MAX A/C stanja i ulazi u MANU stanje. Jačina protoka vazduha se menja u skladu s tim na trenutnoj poziciji. Ostala podešavanja ostaju u trenutnom stanju. LCD prikazuje temperaturu, režim i jačinu protoka vazduha; povećanje rotirajuće jačine protoka vazduha ne menja MAX A/C status;

9	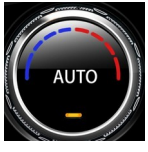	Dugme za temperaturu	Podešava temperaturu u automobilu.	Temperatura se može podesiti na 17-32 ℃, okretanjem u smeru kazaljke na satu temperatura se povećava (+), u smeru suprotnom od kazaljke na satu smanjuje (-); kada se temperatura smanji na 17℃ LCD prikazuje Lo, nastavak rotacije u smeru suprotnom od kazaljke na satu, prikaz se ne menja; kada se temperatura poveća na 32 ℃, LCD prikazuje Hi, nastavak rotacije u smeru kazaljke na satu, prikaz ostaje nepromenjen. ① Rukovanje ovim tasterom u OFF stanju, sistem se aktivira, i vraća se na stanje pre OFF, a LCD će prikazati podešavanja pre vraćanja; ② Rukovanje ovim tasterom u MAUN i DEF stanju, bez izlaska iz odgovarajućeg stanja, temperatura će se menjati u skladu s tim na trenutnoj poziciji, a ostala podešavanja će ostati u trenutnom

				stanju; ③ Rukovanje za povećanje temperature u MAX A/C stanju, izlazi se iz MAX A/C stanja, ulazi u MANU stanje, prikaz temperature se menja u skladu s tim, a ostala podešavanja zadržavaju trenutno stanje; smanjenje radne temperature ne menja MAX A/C stanje. ④ Rukovanje ovim dugmetom u AUTO stanju, ne izlazi se iz AUTO stanja, temperatura će se menjati u skladu s tim na trenutnoj poziciji, ostala podešavanja će ostati u trenutnom stanju, a LCD će prikazati samo temperaturu.
10		Automatsko dugme	Automatska kontrola sistema klima-uređaja.	① Rukovanje ovim tasterom u OFF stanju, sistem se aktivira, ulazi u AUTO stanje, indikator AUTO svetli, temperatura je podešena na vrednost pre OFF stanja, a LCD prikazuje samo temperaturu. Ponovnim

				pritiskom na ovaj taster②neće doći do promene; Rukovanje ovim tasterom u DEF, MAUN, MAX A/C stanju ulazi u AUTO stanje, indikatorska lampica svetli, podešavanje temperature zadržava trenutnu temperaturu, a LCD prikazuje samo temperaturu. Ponovnim pritiskom na ovaj taster neće doći do promene. ③ Rukovanje unutrašnjom/spoljašnjom cirkulacijom i odmagljivanjem zadnjeg stakla u AUTO stanju treba da se zadrži i ne izlazi iz ovog stanja.

Grejač sedišta

Upozorenje

- Ako nije neophodno, nemojte koristiti grejač sedišta duže vreme. Kada motor ne radi, uključen grejač može isprazniti akumulator.
- Ne prekrivajte površinu sedišta ćebadima ili jastucima kada koristite grejač sedišta.
- Kada je grejač uključen, sledeće osobe moraju biti pažljive da se ne povrede ako dodiruju sedište sa uključenim grejačem:
- Bebe, deca, starije osobe, bolesne osobe i osobe sa invaliditetom
- Osobe sa osetljivom kožom
- Veoma umorne osobe (uključujući osobe pod uticajem alkohola ili droga)
- Ako se tečnost prospe po grejanom sedištu, obavezno odmah isključite prekidač za grejanje sedišta i obrišite ga suvom krpom. Grejač sedišta ne sme da se koristi najmanje 4 sata nakon toga.
- Prilikom čišćenja sedišta, nemojte koristiti benzin, razređivač ili druge slične materijale.

1. Uključite prekidač grejača sedišta " , indikator grejanja će se upaliti i funkcija grejanja sedišta će biti uključena.

2. Višestrukim pritiskanjem (okretanjem) prekidača grejača sedišta "", menja se broj upaljenih indikatora grejanja, a temperatura grejanja sedišta se menja sa indikatorima (što je više indikatora upaljeno, to je temperatura grejanja viša), sve dok se svi indikatori grejanja ne ugase. Tada je funkcija grejanja

isključena.

3. Grejačem sedišta koji podržava glasovnu kontrolu može se upravljati glasom.

4. Kontroler grejanja koji podržava daljinsko upravljanje može kontrolisati grejač sedišta putem daljinskog terminala.

Održavanje klima-uređaja

⚠ Upozorenje

Sistem klima-uređaja sadrži rashladno sredstvo pod visokim pritiskom. Da bi se izbegle povrede, svako održavanje klima-uređaja treba da obave viši tehničari sa posebnom opremom.

Sistem klima-uređaja vašeg automobila je napunjen ekološki prihvatljivim rashladnim sredstvima. Ovo rashladno sredstvo ne oštećuje ozonski omotač Zemlje. Međutim, i dalje ima slab uticaj na globalno zagrevanje.

Prilikom servisiranja klima-uređaja vašeg vozila, treba koristiti posebnu opremu za punjenje i maziva. Korišćenje rashladnih sredstava ili maziva koja nisu u skladu sa standardima prouzrokovaće ozbiljna oštećenja sistema klima-uređaja. (Pogledajte "Rashladna sredstva i maziva za sistem klima-uređaja" u poglavlju "X. Tehničke informacije".)

DFSK ovlašćeni servisi mogu da servisiraju vaš ekološki prihvatljiv sistem klima-uređaja.

Filter klima-uređaja

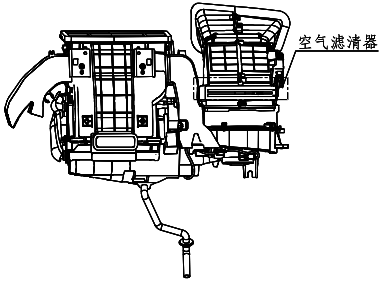

Sistem klima-uređaja je opremljen filterom klima-uređaja (u sklopu HVAC jedinice) za uklanjanje prljavštine, polena i prašine. Da bi grejanje, odmagljivanje i ventilacija klima-uređaja bili efikasni, zamenite filter prema ciklusu održavanja navedenom u priloženom priručniku za održavanje. Za zamenu filtera, obratite se DFSK ovlašćenim servisima.

Ako se protok vazduha značajno smanji, ili ako prozor ima tendenciju da se magli kada koristite grejanje ili klima-uređaj, zamenite filter.

Antena

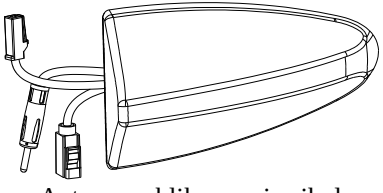

Antena u obliku peraja ajkule

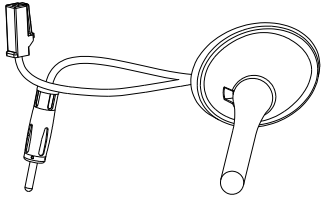

Antena sa kratkim štapom

Da biste obezbedili efekat prijema, nemojte sami rastavljati ili menjati antenu.

⚠Oprez

- Držite antenu što je dalje moguće od elektronskog kontrolnog modula.
- Držite rastojanje između antene i kablovskog snopa za kontrolu motora iznad 20 cm. Ne dozvolite da žice antene

idu paralelno sa bilo kojim kablovskim snopom.

Audio sistem

Kako bismo vam omogućili bolje korišćenje audio sistema, naša kompanija vam obezbeđuje detaljno uputstvo za audio sistem radi lakše upotrebe, dijagnoze i održavanja.

Mere opreza za rad sa audio sistemom

⚠ Upozorenje

Tokom vožnje, nemojte podešavati audio sistem da biste mogli da se koncentrišete na upravljanje automobilom.

Kamera za snimanje vožnje

1. Uključuje se automatski kada je ACC/ON dat kontakt. Kada je uključena, pritisnite i držite dugme za napajanje 2 sekunde da biste je isključili, a kada je isključena, pritisnite dugme za napajanje da biste je uključili.
2. U uključenom stanju, možete kliknuti na APP za snimač vožnje na MP5 terminalu da biste ušli u video interfejs snimača vožnje.
3. Na interfejsu snimača vožnje, kliknite na ekran da biste pozvali interfejs za podešavanje snimača vožnje za podešavanje parametara.
4. Kliknite na dugme za režim kada je snimanje pauzirano da biste ušli u interfejs za pregled snimljenih video zapisa.
5. Snimač vožnje podržava ciklično snimanje (loop recording).

Mere opreza:

1) Snimač vožnje ima sopstvenu funkciju senzora gravitacije (G-senzor), koja je isključena kada je fabrički podešena. Korisnici je mogu podesiti u skladu sa svojim potrebama.

Korisnici koji su omogućili senzore gravitacije treba redovno da ulaze u interfejs za podešavanje snimača vožnje i formatiraju memorijsku karticu snimača vožnje. To poboljšava korisničko iskustvo.

2) Ako snimate video ekran u 1080 rezoluciji, memorijska kartica kamere (16G) može da sačuva samo oko dva i po sata video snimka. U slučaju saobraćajne nesreće, molimo vas da na vreme sačuvate efektivni video snimak.Koristite izraz "uputstva za telefon/navigaciju/muziku/radio, kako se koristi telefon/kako se navodi" da biste dobili uputstva za korišćenje odgovarajuće aplikacije.

1. Komunikaciona funkcija (Telefon)

a) Provera telefona: Komunikaciona funkcija se može ostvariti tek nakon što su mobilni telefon i vozilo uspešno povezani putem Bluetooth uparivanja.

2. Navigaciona funkcija

3. Multimedija

a) Emitovanje muzike Pre puštanja muzike sa USB-a, USB disk mora biti povezan sa vozilom. Pored toga, prilikom naručivanja određenih pesama, lokalna muzička biblioteka ima prioritet. Ako lokalna muzička biblioteka ne sadrži muziku, aktiviraće se onlajn muzika.

b) Radio

Prikaz funkcija (na ekranu)

1. Početna strana
2. Povratak
3. Podešavanja
4. Jačina zvuka +
5. Jačina zvuka -

6. Prethodna pesma/prethodna efektivna stanica
7. Sledeća numera/sledeća efektivna stanica
8. FM/AM
9. Telefon
10. Isključi ekran

- Jačina radio signala, udaljenost prenosa radio talasa, zgrade, mostovi, planine i drugi spoljni uticaji utiču na kvalitet prijema radija. Nestabilan kvalitet prijema je uglavnom uzrokovan ovim spoljnim razlozima.
- Korišćenje mobilnih telefona u automobilu ili blizu njega utiče na kvalitet prijema radija.

Napomena: Detaljna uputstva za rad svake funkcije u MP5 mogu se pogledati u odeljku "Podešavanja" na sistemskom interfejsu u stvarnom vozilu.

Panoramsko parkiranje

Panoramski sistem koristi 4 širokougaone kamere postavljene oko automobila koje pokrivaju celo vidno polje oko vozila. Višestruke video slike prikupljene istovremeno se obrađuju u 360-stepenom pogledu ptičije perspektive na okolinu automobila i na kraju se prikazuju na ekranu instrument table. To omogućava vozaču da jasno proveri ima li prepreka oko vozila, razume njihov relativni položaj i udaljenost, pomažući mu da lako parkira vozilo.

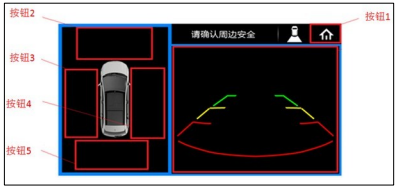

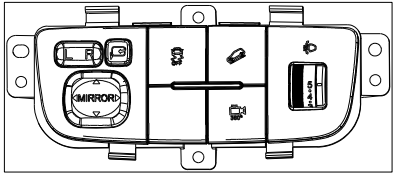

1 Uključivanje ili isključivanje

Uključivanje: Napajanje je u položaju ACC/ON (kontakt), uključi se MP5 ekran, i pritisne se dugme za panoramsko parkiranje na glavnom interfejsu (ili pritisne se dugme za panoramsko parkiranje u donjem levom uglu instrument table).

Napomena

Budući da je za pokretanje panoramskog sistema potrebno oko 6 sekundi, ako korisnik zatraži prikaz panoramske slike u roku od 6 sekundi nakon prebacivanja pokretanja jednim dugmetom na IGN (paljenje), odgovarajući zahtev neće biti blagovremeno prihvaćen. Preporučuje se da korisnik strpljivo sačeka i zatraži prikaz panoramske slike nakon 6 sekundi od uključenja IGN-a.

Isključivanje: Pritisnite dugme za glavni interfejs na interfejsu za

parkiranje.

Automatsko isključivanje i ulazak:

Na interfejsu za panoramsko parkiranje, ako je brzina vozila veća Od 25 km/h, panoramsko parkiranje će se automatski isključiti, a kada se brzina vozila vrati na ispod 25 km/h, automatski će ući u interfejs za panoramsko parkiranje.

2 Rad sa interfejsom

Broj dugmeta	Naziv dugmeta	Funkcija dugmeta
Dugme 1	Početna strana	Zatvara panoramski prikaz i vraća se na glavni interfejs.
Dugme 2	Prednji pogled	Prikazuje sliku sa prednje kamere u okviru bočnog prikaza (oblast dugmeta 2) u stanju pogleda iz ptičije perspektive.
Dugme 3	Levi pogled	Prikazuje sliku sa leve kamere u okviru bočnog prikaza (oblast dugmeta 2) u stanju pogleda iz ptičije perspektive.
Dugme 4	Desni pogled	Prikazuje sliku sa desne kamere u okviru bočnog prikaza (oblast dugmeta 2) u stanju pogleda iz ptičije perspektive.
Dugme 5	Zadnji pogled	Prikazuje sliku sa zadnje kamere u okviru bočnog prikaza (oblast dugmeta 2) u stanju pogleda

		iz ptičije perspektive.
Dugme 6		Označava da je trenutni prikaz prednji pogled.
Dugme 7		Označava da je trenutni prikaz zadnji pogled.
Dugme 8		Označava da je trenutni prikaz levi pogled.
Dugme 9		Označava da je trenutni prikaz desni pogled.

Napomena

Ako se ekran ne može prikazati ili je prikaz abnormalan, posetite ovlašćeni servis (4S shop) radi popravke.

Funkcija kontrole na volanu

(Type I)

Kada se pritisne dugme za sirenu na volanu, sirena se oglašava. Otpuštanjem prekidača sirene zvuk sirene prestaje.

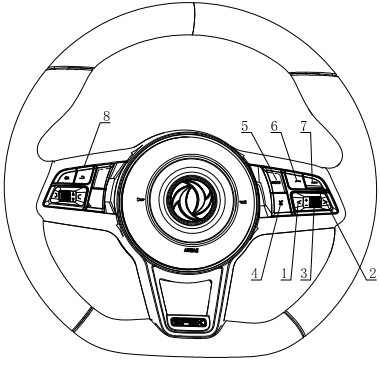

Multifunkcionalni volan je povezan sa stubom volana preko klinova (splines), a okretanjem volana pokreće se stub volana za kontrolu smera kretanja vozila. U volan je ugrađen niz dugmadi. Pozadinsko osvetljenje dugmadi je crveno. Dugmad se mogu povezati sa multimedijalnim kontrolerom radi podešavanja radija, pojačavanja i smanjivanja jačine zvuka, promene režima rada i funkcija pozivanja.

1. Kratak pritisak: Prethodna pesma (MP5 status) / smanjenje frekvencije pretrage (status radija);
Dug pritisak: Brzo premotavanje unazad (status radija).

2. Kratak pritisak: Sledeća pesma (MP5 status) / povećanje frekvencije pretrage (status radija); Dug pritisak: Brzo premotavanje unapred (status radija).

3. Točkić za pojačavanje i smanjivanje jačine zvuka.

4. Jedan klik: Isključenje zvuka (mute); Ponovni klik: Uključivanje zvuka (unmute).

5. Klikom na dugme menja se režim rada, redosled prebacivanja je: Radio, MP3, MP5, Navigacija, Bluetooth (ciklično prebacivanje).

6. U stanju Bluetooth veze mobilnog telefona, kada stigne poziv, klikom se odgovara na poziv.

7. U stanju Bluetooth veze mobilnog telefona, kada je poziv završen, klikom se prekida poziv.

8. Dugmad za potvrdu OK, povratak i izbor interfejsa (gore i dole) u meniju instrument table.

(Type II)

Kada se pritisne dugme za sirenu na volanu, sirena se oglašava. Otpuštanjem prekidača sirene zvuk sirene prestaje.

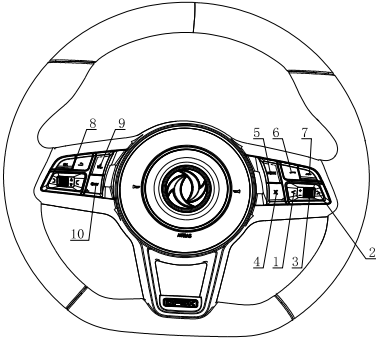

Multifunkcionalni volan je povezan sa stubom volana preko klinova, a okretanjem volana pokreće se stub volana za kontrolu smera kretanja vozila. U volan je ugrađen niz dugmadi. Pozadinsko osvetljenje dugmadi je crveno. Dugmad se mogu povezati sa multimedijalnim kontrolerom radi podešavanja

radija, pojačavanja i smanjivanja jačine zvuka, promene režima rada i funkcija pozivanja.

1. Kratak pritisak: Prethodna pesma (MP5 status) / smanjenje frekvencije pretrage (status radija);
Dug pritisak: Brzo premotavanje unazad (status radija).

2. Kratak pritisak: Sledeća pesma (MP5 status) / povećanje frekvencije pretrage (status radija);
Dug pritisak: Brzo premotavanje unapred (status radija).

3. Točkić za pojačavanje i smanjivanje jačine zvuka.

4. Jedan klik: Isključenje zvuka (mute); Ponovni klik: Uključivanje zvuka (unmute).

5. Klikom na dugme menja se režim rada, redosled prebacivanja je: Radio, MP3, MP5, Navigacija, Bluetooth (ciklično prebacivanje).

6. U stanju Bluetooth veze mobilnog telefona, kada stigne poziv, klikom se odgovara na poziv.

7. U stanju Bluetooth veze mobilnog telefona, kada je poziv završen, klikom se prekida poziv.

8. Dugmad za potvrdu OK, povratak i izbor interfejsa (gore i dole) u meniju instrument table.

9. Dugme za prepoznavanje glasa

10. Jedno dugme za ulazak u navigaciju.

VI. Pokretanje I vožnja

Period razrade

Tokom prvih 1600km molimo vas da sledite sledeće preporuke kako biste osigurali buduću pouzdanost i ekonomičnost novog automobila. U suprotnom, to može uticati na vek trajanja i performanse motora:

- Izbegavajte dugu vožnju konstantnom, velikom ili malom brzinom.
- Broj obrtaja motora pri startovanju ne bi trebalo da pređe 3000 obrtaja/min
- U bilo kojem stepenu prenosa, ne pritiskajte papučicu gasa do kraja tokom vožnje.
- Izbegavajte brzo startovanje (naglo kretanje).
- Izbegavajte kočenje u nuždi (naglo kočenje).
- Molimo vas da ne vučete prikolicu ili drugo vozilo barem prvih 800 km

Na ravnim putevima, preporučuje se menjanje stepena prenosa prema sledećim brzinama vozila:

Stepen prenosa	Preporučena brzina (km/h)
1. → 2.	≥20km/h
2. → 3.	≥35km/h
3. → 4.	≥55km/h
4.→ 5.	≥75km/h

⚠ **Napomena:**

Gore navedena preporučena brzina je samo za referencu.

Pre pokretanja motora

Upozorenje

Karakteristike vožnje vašeg vozila mogu se drastično promeniti usled dodatnog opterećenja, distribucije tereta ili dodavanja dodatne opreme. Vaš stil vožnje i brzina moraju biti prilagođeni tim faktorima. Posebno kada je teret prevelik, brzina vašeg vozila mora biti shodno tome smanjena.

- Potvrdite da nema prepreka oko automobila.
- Proverite izgled i stanje guma i da li je pritisak u gumama normalan.
- Proverite da li su svi prozori i svetla na automobilu čisti.
- Podesite položaj sedišta i naslona za glavu.
- Podesite unutrašnji i spoljašnje retrovizore.
- Vezite sigurnosni pojas i zahtevajte da ga vežu svi putnici.
- Uverite se da su sva vrata bezbedno zatvorena.
- Okrenite ključ u položaj "ON" i proverite radno stanje svih alarmnih/indikatorskih svetala.
- Stavke održavanja u poglavlju "IX. Održavanje i radnje koje možete sami obaviti" moraju se redovno proveravati.

Mere opreza pri startovanju i vožnji

Upozorenje

- Ne ostavljajte decu ili odrasle koji nisu samostalni same u automobilu, i kućni ljubimci ne smeju ostati sami u automobilu. Oni mogu nehotice dodirnuti prekidač ili pokrenuti kontrolni mehanizam i izazvati ozbiljne nesreće. Pri visokoj temperaturi i sunčanom vremenu, temperatura u zatvorenoj kabini će brzo porasti, a visoka temperatura može izazvati ozbiljne povrede

ljudima ili životinjama, ili čak biti fatalna.

- Da biste sprečili klizanje prtljaga ili paketa prema napred prilikom kočenja i povrede putnika, ne stavljajte nikakve predmete više od naslona sedišta u putnički prostor.

⚠ Napomena

Vožnja vozila u skladu sa uslovima okoline je veoma važna za bezbednost i udobnost. Kao vozač, morate znati kako da vozite u postojećim uslovima okoline.

Izduvni gasovi (ugljen-monoksid)

⚠ Upozorenje

- Ne udišite izduvne gasove. Izduvni gas sadrži bezbojni i bezmirisni ugljen-monoksid. To je opasan gas koji može izazvati komu ili čak biti fatalan.
- Ako sumnjate da je izduvni gas ušao u kabinu, otvorite sve prozore i odmah proverite vozilo.
- Ne ostavljajte motor da radi duže vreme u zatvorenom prostoru, kao što je garaža.
- Ne ostavljajte motor da radi duže vreme dok je vozilo zaustavljeno.
- Molimo vas da vozite vozilo sa zatvorenim zadnjim vratima, u suprotnom će izduvni gasovi vozila ući u kabinu. Iz posebnih razloga, ako morate da vozite vozilo sa otvorenim zadnjim vratima, sledite sledeće mere opreza:
- Otvorite sve prozore, isključite režim unutrašnje cirkulacije vazduha u automobilu i podesite brzinu ventilatora na najvišu za cirkulaciju vazduha.
- Ako električni kablovski snop ili konektor kablovskog snopa mora

da prođe kroz zaptivku zadnjih vrata ili karoseriju, sledite preporuke proizvođača da sprečite ulazak ugljen-monoksida u kabinu.

- Ako je potrebno dodati posebne uređaje ili opremu u vozilo za zabavu ili druge svrhe, sledite preporuke proizvođača da sprečite ulazak ugljen-monoksida u kabinu. (Neka oprema kao što su šporeti, frižideri, grejači, itd. proizvodi ugljen-monoksid)
- U sledećim uslovima, proverite izduvni sistem i karoseriju:

Kada se vozilo podigne radi održavanja;

Kada sumnjate da izduvni gas ulazi u kabinu;

Kada primetite promenu u zvuku izduvnog sistema;

Kada su izduvni sistem, podvozje i zadnji deo vašeg vozila oštećeni u nesreći.

Trostepeni katalizator

⚠ Upozorenje

- Temperatura izduvnog sistema i izduvnih gasova je veoma visoka. Držite ljude, životinje, zapaljive materijale itd. dalje od komponenata izduvnog sistema.
- Ne parkirajte vozilo na zapaljivim materijalima, kao što su seno, otpadni papir ili krpe, itd., jer to može izazvati paljenje materijala.
- Trostepeni katalizator je proizvod za kontrolu emisije instaliran na izduvnom sistemu. Izduvni gasovi u trostepenom katalizatoru sagorevaju se na visokoj temperaturi kako bi se smanjila emisija zagađujućih materija.

⚠ Upozorenje

- Ne koristite olovni benzin

(pogledajte "Preporuke za gorivo/maziva i kapacitet" u poglavlju "Deset. Tehničke informacije"). Neke komponente u olovnom benzinu značajno će smanjiti performanse trostepenog katalizatora ili ga čak oštetiti.

- Kvar sistema za paljenje, sistema za ubrizgavanje goriva ili elektronskog kontrolnog sistema može izazvati preterani protok goriva u trostepeni katalizator i izazvati pregrevanje. Ne nastavljajte da vozite vozilo kada je motor loše paljen, performanse motora su značajno pogoršane ili dođe do neuobičajenog kvara, već pošaljite vozilo prodavcu na detekciju kvara.
- Izbegavajte vožnju vozila sa veoma malo goriva u rezervoaru. Kada se gorivo potroši, to će dovesti do zastoja motora i time oštetiti trostepeni katalizator.
- Kada zagrevate motor, ne pritiskajte naglo gas.

Ne koristite kolica ili prikolicu za pokretanje vozila (misli se na guranje i startovanje "na gurku").

Hladan start motora

Zbog visokog broja obrtaja motora, tokom perioda zagrevanja nakon hladnog starta automobila, stepenima prenosa treba pažljivo rukovati.

Utovar tereta

Opterećenje i njegova distribucija, kao i dodatna oprema (konektori, krovni nosači, itd.) drastično će promeniti upravljanje i karakteristike vožnje vozila. Vaš stil vožnje i brzina moraju biti prilagođeni stvarnoj situaciji.

Vožnja po mokrim putevima

- Izbegavajte naglo startovanje, ubrzavanje i kočenje.
- Izbegavajte oštra skretanja ili iznenadne promene traka.

● Držite bezbednu udaljenost od vozila ispred.

Kada ima vode na putu, smanjite brzinu da biste sprečili proklizavanje i gubitak kontrole. Istrošene gume povećaće rizik u ovoj situaciji.

Zimska vožnja

- Vozite bezbedno.
- Izbegavajte naglo startovanje, ubrzavanje i kočenje.
- Izbegavajte oštra skretanja ili iznenadne promene traka.
- Izbegavajte iznenadne pokrete volanom.
- Držite bezbednu udaljenost od vozila ispred.

Kontakt-brava

⚠ Upozorenje

Tokom vožnje, ne uklanjajte ključ niti okrećite kontakt-bravu u položaj "LOCK" (Zaključano). Volan će se zaključati, zbog čega vozilo gubi kontrolu. To može prouzrokovati ozbiljnu štetu na vozilu ili povrede.

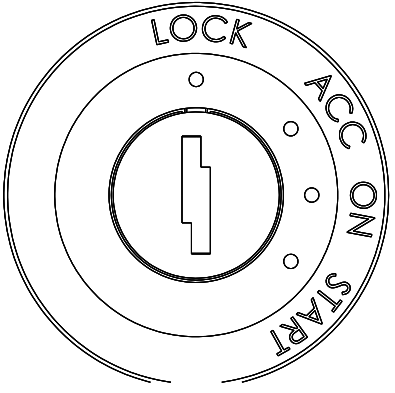

Kontakt-brava sadrži uređaj koji sprečava da ključ ispadne iz kontakt-brave dok je vozilo u pokretu.

Ključ se može ukloniti samo kada je kontakt-brava u položaju "LOCK".

Iako nema oznake na kontakt-bravi, položaj "OFF" (Isključeno) se nalazi između položaja "LOCK" i "ACC".

Zaključavanje volana

Zaključavanje volana:

1. Okrenite kontakt-bravu u položaj "LOCK".
2. Ako je ključ umetnut u kontakt-bravu, izvucite ga.
3. Okrenite volan za 1/6 okreta u smeru kazaljke na satu od vertikalnog položaja.

Otključavanje volana:

1. Umetnite ključ u kontakt-bravu.
2. Dok okrećete volan levo i desno, lagano okrenite ključ.

Položaj ključa

Ključ se može izvući samo u položaju "LOCK", a volan se može zaključati samo u tom položaju.

Upozorenje

Čim se motor pokrene, odmah otpustite ključ za paljenje.

Pokretanje motora

- Koristite ručnu kočnicu.
- Pritisnite papučicu kočnice.
- Prilikom pokretanja motora, pomerite ručicu menjača u položaj "N" (Neutralno) i pritisnite papučicu kvačila do kraja (Automatski menjač se postavlja u stepen prenosa "P" ili "N").
- Okrenite kontakt-bravu u položaj "START". Pokrenite motor i držite pritisnutu papučicu kočnice.
- Nakon pokretanja motora, odmah otpustite kontakt-bravu. Ako se motor može pokrenuti, ali ne može da radi, ponovite gore navedenu proceduru.
- Ako se motor teško pokreće po veoma hladnom ili toplom vremenu, pritisnite papučicu gasa da biste pomogli pokretanju motora.

Napomena

- Pokretanje motora u jednoj operaciji ne bi trebalo da pređe 5 sekundi. Ako se motor ne može

pokrenuti, okrenite kontakt-bravu u položaj "OFF" i sačekajte 10 sekundi pre ponovnog pokretanja, jer u suprotnom motor može biti oštećen.

- Ako je potrebno da koristite pomoćnu bateriju i kablove za startovanje motora, morate pažljivo slediti uputstva i mere opreza iz odeljka "Pokretanje pomoću kablova" u poglavlju "VII. Hitne mere".
- Nakon pokretanja motora, ostavite motor da radi bez opterećenja najmanje 30 sekundi da se zagreje. Vozite na kratkoj udaljenosti umerenom brzinom, posebno zimi.
- Kada se motor zagreva, ne ostavljajte vozilo bez nadzora.

Pasivni ulazak i pasivno startovanje (PEPS)

(Luxury version I)

Aktivna područja

1. Domen bloka vodiča funkcije startovanja jednim tasterom nalazi se u kabini vozila.

2. Područje bloka vodiča za ulazak u vozilo nalazi se unutar 1.2m od dugmeta bez ključa na spoljnoj kvaki vozačevih i suvozačevih vrata.

3. Područje otvaranja zadnjih vrata nalazi se unutar 1.2m od dugmeta za otvaranje zadnjih vrata.

Funkcija ulaska bez ključa

Funkcija ulaska bez ključa može se koristiti samo kada se pametni ključ (smart key) nalazi u domenu bloka vodiča funkcije ulaska.

Otključavanje i zaključavanje bez ključa

Otključavanje: Kada su sva četiri vrata zaključana, pritisnite dugme bez ključa na spoljnoj kvaki vozačevih vrata. Sva četiri vrata se otključavaju istovremeno, a pokazivači pravca trepću dva puta.

Zaključavanje: Kada su sva četiri

vrata otključana, pritisnite dugme bez ključa na spoljnoj kvaki vozačevih vrata. Sva četiri vrata se zaključavaju istovremeno, a pokazivači pravca trepću jednom. Vrata se ne mogu zaključati pritiskom na dugme bez ključa u sledećim slučajevima:

1. Napajanje nije u položaju "OFF" (Isključeno).
2. Pametni ključ je ostavljen u kabini.
3. Neka vrata automobila ili zadnja vrata nisu pravilno zatvorena.

Otvaranje zadnjih vrata

Kada je pametni ključ u aktivacionom području zadnjih vrata, a zadnja vrata su zaključana, pritisnite dugme bez ključa na dnu zadnjih vrata da biste ih otvorili.

Funkcija startovanja jednim tasterom

Kada je pametni ključ u domenu bloka vodiča funkcije startovanja jednim tasterom, pritiskom na prekidač za startovanje jednim tasterom može se pokrenuti i ugasiti motor, ili prebaciti režim napajanja ("OFF", "ACC", "ON", "START").

Pozadinsko osvetljenje prekidača za startovanje jednim tasterom je belo. Kada je režim napajanja "ACC", prekidač svetli narandžastim indikatorom. Kada je režim napajanja "ON", prekidač svetli zelenim indikatorom.

Prekidač napajanja:

Kod CVT modela (automatski menjač), osim kada je ručica menjača u stepenu "N" i pritisnuta je papučica kočnice, napajanje prekidača za startovanje jednim tasterom prati ciklus "OFF", "ACC", "ON", i "OFF".

Kod MT modela (manuelni menjač), napajanje prekidača za startovanje jednim tasterom prati ciklus "OFF", "ACC", "ON", i "OFF"

kada je ručica menjača u stepenu "P" ili "N".

Startovanje bez ključa

Pre startovanja (CVT modeli):

1. Isključite nepotrebne električne uređaje.
2. Uverite se da je pametni ključ u aktivacionom području u kabini.
3. Ručica menjača mora biti u položaju "P" ili "N"; nije dozvoljeno startovanje u drugim stepenima prenosa.

4. Pritisnite papučicu kočnice.

Pre startovanja (MT modeli):

1. Isključite nepotrebne električne uređaje.
2. Uverite se da je pametni ključ u aktivacionom području u kabini.
3. Ručica menjača mora biti u položaju "N"; nije dozvoljeno startovanje u drugim stepenima prenosa.

4. Pritisnite papučicu kvačila.

Pokretanje motora (Jedan taster)

Pokretanje pogonskog motora mora slediti uputstva za "pre startovanja" za odgovarajući model. Pritiskom na prekidač za startovanje jednim tasterom (bez obzira u kom je režimu napajanja), pogonski motor će biti pokrenut.

Gašenje motora

1. Kada je brzina vozila manja od 4 km/h pritisnite prekidač za startovanje jednim tasterom da biste ugasili vozilo. U ovom trenutku, napajanje je u stepenu "OFF".
2. U hitnom slučaju, pritisnite prekidač za startovanje jednim tasterom duže od 3 sekunde ili pritisnite prekidač za startovanje jednim tasterom više od 3 puta u roku od 2 sekunde da biste ugasili pogonski motor.

⚠ Upozorenje

Ne gasite motor dok se automobil kreće. U suprotnom, izgubićete

kontrolu nad automobilom i izazvati nesreću.

⚠ Napomena

Ako je automobil vožen pod velikim opterećenjem motora duže vreme, motor se može pregrejati nakon što se ugasi. Da bi se izbeglo oštećenje motora, motor treba da radi u neutralnom položaju (leru) 2 minuta pre nego što se ugasi.

Sistemi za pomoć pri vožnji

Kontrola spuštanja nizbrdo

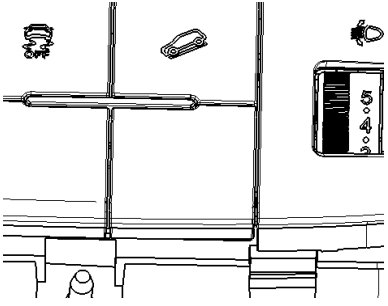

Kontrola spuštanja nizbrdo (HDC) naziva se i sistem za kontrolu nagiba. Prilikom vožnje nizbrdo, vozač može automatski kočiti vozilo bez pritiskanja papučice kočnice i glatko proći kroz strme deonice nizbrdice.

Uslov za početak rada

1. Pritisnite dugme za strmu nizbrdicu, a indikator na dugmetu će postati žut. Ako je brzina vozila između 30km/h i 60 km/h ili je nagib nedovoljan, funkcija spuštanja nizbrdo biće u stanju pripravnosti, a indikatorska lampica na instrument tabli svetli konstantno. U ovom trenutku, spuštanje strme nizbrdice je sporo i nije počelo da radi.

2. Moraju biti ispunjena tri uslova za pokretanje rada:

① Brzina vozila je 8km/h~35km/h;

② Strma nizbrdica je neprekidno veća od 10%;

③ Deonica strme nizbrdice je neprekidna i ima određenu dužinu.

Upozorenje

Kada se aktivira sistem za strmo spuštanje i počne sa radom, indikatorska lampica na instrument tabli će treperiti. Istovremeno, možete čuti očigledno trenje kočionog diska ili osetiti trzanje vozila tokom procesa. Ovo je normalno.

- Budući da će se kočione obloge zagrevati tokom kontinuiranog kočenja na strmim nizbrdicama, kontinuirane duge strme nizbrdice mogu izazvati termičku degradaciju kočionih obloga (skoro nikada se ne dešava u normalnim okolnostima, osim ako je strma nizbrdica veoma, veoma duga). Kada sistem detektuje da temperatura kočionog diska pređe 450 stepeni, HDC će prestati sa radom.

Kontrola pomoći pri kretanju uzbrdo (Hill-start Assist Control - HAC)

Kada ste na nagibu, sistem za pomoć pri kretanju uzbrdo će automatski aktivirati kočnicu na oko 1.5 sekundu. To sprečava proklizavanje vozila prilikom prebacivanja noge sa papučice kočnice na papučicu gasa. Sistem za pomoć pri kretanju uzbrdo automatski će sprečiti da vozilo klizi unazad, suprotno očekivanom smeru kretanja.Upozorenje:Nakon otprilike 1.5 sekunde, sistem za pomoć pri kretanju uzbrdo će prestati sa kočenjem i vozilo može proklizati u tom trenutku. Stoga, brzo premestite nogu sa papučice kočnice na papučicu gasa. Ne oslanjajte se na sistem za pomoć pri kretanju uzbrdo duže vreme (više od 1.5 sekunde) da biste sprečili klizanje vozila, jer to može izazvati sudar.

Vožnja vozila

Upozorenje

- Ne prebacujte naglo u niži stepen

prenosa na klizavom putu, jer to može izazvati gubitak kontrole nad vozilom.

- Prilikom prebacivanja u niži stepen prenosa, ne povećavajte prekomerno broj obrtaja motora, jer to može prouzrokovati gubitak kontrole nad vozilom ili oštećenje motora.

⚠ Napomena

- Ne držite nogu na papučici kvačila tokom vožnje. U suprotnom, doći će do oštećenja sistema kvačila.
- Prilikom promene stepena prenosa, uverite se da ste pritisnuli kvačilo do kraja kako biste sprečili oštećenje menjača.
- Ne ubacujte u stepen prenosa "N" (neutralan položaj/ler) tokom vožnje, jer u suprotnom može doći do nesreće usled gubitka funkcije kočenja motorom.
- Morate se potpuno zaustaviti pre nego što ubacite u stepen prenosa "R" (rikverc/za vožnju unazad).
- Kada je automobil zaustavljen određeno vreme, na primer dok čekate na semaforu, prebacite menjač u položaj "N" (neutralan) i držite pritisnutu papučicu kočnice.

Startovanje vozila

Manuelna verzija (Ručni menjač)

1. Pritisnite papučicu kvačila do kraja i pomerite ručicu menjača u položaj "1" (prvi stepen prenosa) ili "R" (rikverc).
2. Polako pritisnite papučicu gasa dok istovremeno otpuštate papučicu kvačila i ručnu kočnicu.

Automatska verzija (Automatski menjač)

1. Pritisnite papučicu kočnice i pomerite ručicu menjača u položaj "D" (Drive - vožnja).
2. Otpustite papučicu kočnice i polako pritisnite papučicu gasa dok

istovremeno otpuštate ručnu kočnicu.

Promena stepena prenosa

Manuelna verzija (Ručni menjač)

Kada želite da promenite stepen prenosa, pritisnite papučicu kvačila do kraja, zatim prebacite u odgovarajući stepen prenosa, i zatim polako i glatko otpustite kvačilo.

Automatska verzija (Automatski menjač)

Postavite ručicu menjača u položaj "D", i vozilo će automatski kontrolisati promenu stepena prenosa u skladu sa otvaranjem gasa i brzinom vozila. Takođe možete postaviti ručicu menjača u položaj "S" (Sport/Sequential) i ručno pomerati ručicu menjača gore i dole za promenu stepena prenosa.

⚠ Upozorenje

Da biste izbegli moguće oštećenje menjača:

1. Ne ubacujte u stepen prenosa "R" (rikverc) dok se vozilo kreće napred.
2. Pre ubacivanja u stepen prenosa "R", zaustavite automobil duže od 3 sekunde.

Parkiranje

1. Obavezno upotrebite ručicu ručne kočnice ili prekidač elektronske parkirne kočnice.
2. Pritisnite papučicu kvačila i prebacite ručicu menjača u položaj "R" (rikverc). Kada je automobil parkiran na uzbrdici, prebacite menjač u stepen prenosa "1" (prvi stepen prenosa). (Automatski menjač prebacite u položaj "P" (Park)).

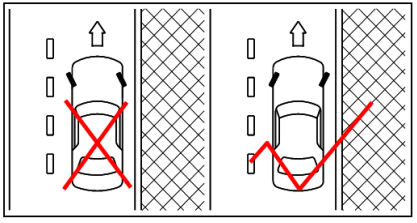

3. Kada je automobil parkiran na kosom delu pored puta, podesite smer točkova kako biste sprečili da

automobil sklizne na kolovoz.

① Nizbrdo: Okrenite točkove prema ivičnjaku, pomerite vozilo napred dok točkovi sa strane ivičnjaka lagano ne dodirnu ivičnjak, a zatim povucite ručicu ručne kočnice ili aktivirajte elektronsku parkirnu kočnicu.

② Uzbrdo: Okrenite točak ka kolovozu (tj. suprotno od ivičnjaka), pomerite vozilo unazad dok točak sa strane ivičnjaka lagano ne dodirne ivičnjak, a zatim povucite ručicu ručne kočnice ili aktivirajte elektronsku parkirnu kočnicu.

③ Bez ivičnjaka - uzbrdo ili nizbrdo: Okrenite točkove prema strani puta tako da vozilo skrene sa centra puta ako se pokrene, a zatim povucite ručicu ručne kočnice ili aktivirajte elektronsku parkirnu kočnicu.

4. Okrenite kontakt-bravu u položaj "LOCK" (prekidač za startovanje jednim tasterom se prebacuje u položaj "OFF") i izvadite ključ.

⚠ Upozorenje

- Ne parkirajte na zapaljivim materijalima, kao što su suva trava, otpadni papir ili krpe. Mogu se zapaliti i izazvati požar.
- Bezbedna procedura parkiranja zahteva povlačenje ručice ručne kočnice ili aktiviranje elektronske parkirne kočnice i ubacivanje ručice menjača u odgovarajući stepen prenosa, u suprotnom može doći do neočekivanog pomeranja ili proklizavanja vozila i nesreće.
- Zabranjeno je ostavljati motor da radi kada je automobil bez nadzora.
- Ne ostavljajte decu ili osobe koje nisu samostalne same u automobilu. Kućni ljubimci ne smeju ostati sami u automobilu. Mogu slučajno dodirnuti prekidač ili kontroler i izazvati ozbiljne nesreće. Pri visokoj temperaturi i

sunčanom vremenu, temperatura u zatvorenoj kabini će brzo porasti, a visoka temperatura može izazvati ozbiljne povrede ljudima ili životinjama, ili čak biti fatalna.

- Vozila sa automatskim menjačem ne smeju da se prebace u stepen prenosa "P" pre nego što se vozilo potpuno zaustavi. Ako se vozilo ne zaustavi u potpunosti i prerano se stavi u stepen prenosa "P", to može prouzrokovati oštećenje sistema prenosa vozila. DFSK MOTOR Co., Ltd. ne pruža garanciju za ovo, čak i ako dođe do kvara tokom garantnog roka.

Vuča prikolice

⚠ Napomena

Šteta na vozilu nastala usled vuče prikolice ne podleže garanciji.

Vaše vozilo je konstruisano za prevoz putnika i tereta. Vuča prikolice stvara dodatno opterećenje na motor, pogonski sistem, upravljanje, kočnice i druge sisteme vozila. Tokom vuče prikolice može doći do zanošenja zbog bočnog vetra, neravnog puta ili prolaska pored kamiona. U takvim uslovima potrebno je prilagoditi stil vožnje i brzinu. Pre nego što započnete vuču prikolice, obratite se prodavcu kako biste se informisali o pravilnoj upotrebi opreme za vuču.

Mere opreza pri upotrebi

- Ne sprovodite vuču tokom perioda razrade vozila.
- Pre vuče uverite se da rasvetni sistem prikolice ispravno funkcioniše.
- Poštujte zakonski ograničenu maksimalnu brzinu prilikom vuče prikolice.
- Nemojte prelaziti brzinu od 100 km/h.
- Izbegavajte naglo pokretanje, ubrzavanje i zaustavljanje.

- Izbegavajte oštre krivine i nagle promene traka.
- Vozite umerenim brzinama.
- Pridržavajte se uputstava iz priručnika prikolice.
- Koristite odgovarajuće uređaje za povezivanje (kukice za prikolicu, sigurnosne lance i slično), koje možete nabaviti kod DFSK prodavaca i dobiti dodatne informacije o njihovoj upotrebi.
- Ukupno opterećenje prikolice (masa prikolice i tereta zajedno) ne sme preći vrednost koju je proizvođač odredio za vozilo i uređaj za povezivanje. Za detalje se obratite DFSK prodavcu.
- Rasporedite teret tako da teži predmeti budu postavljeni iznad vozila i da ukupno vertikalno opterećenje ne premaši dozvoljenu granicu kuke prikolice.
- Redovno održavajte i servisirajte vozilo, u kraćim intervalima od onih navedenih u priručniku za održavanje.
- Zbog povećanog otpora i opterećenja, tokom vuče prikolice potrošnja goriva će biti veća nego pri uobičajenoj vožnji.
- Tokom vuče obratite pažnju na pokazivač temperature rashladne tečnosti motora kako biste sprečili pregrevanje.

Pritisak u gumama

Prilikom vuče prikolice, pritisak u gumama treba povećati do maksimalne preporučene vrednosti (ili vrednosti za potpuno opterećenje) navedene na zimskim točkovima.

Ne vozite sa privremenim rezervnim točkom dok vučete prikolicu.

Sigurnosni lanac

Koristite sertifikovani sigurnosni lanac između vozila i prikolice. Lanac mora biti ukršten i pričvršćen za kuku

prikolice. Strogo je zabranjeno pričvršćivanje lanca za branik ili osovinu. Ostavite dovoljno prostora da vozilo može nesmetano da skreće.

Kočnice prikolice

Uverite se da instalacija kočionog sistema na prikolici ispunjava sve lokalne zakone i propise. Takođe, proverite da i druge prikolice ispunjavaju iste uslove. Prilikom parkiranja, zakočite točkove vozila i prikolice istovremeno. Ako prikolica ima ručnu kočnicu, zategnite je. Nemojte parkirati vozilo na nagibu. Ako je zaustavljanje na uzbrdici ili nizbrdici neizbežno, ubacite menjač u odgovarajuću brzinu i okrenite prednje točkove ka ivici puta.

Sistem električnog servo upravljača

⚠ Upozorenje

Ako motor ne radi ili se ugasi dok je vozilo u pokretu, sistem električnog servo upravljača prestaje da funkcioniše i upravljanje volanom postaje znatno teže.

Kada se tokom vožnje na instrument tabli upali lampica upozorenja električnog servo upravljača (EPS), to znači da sistem ne radi ispravno. Vozilo se i dalje može kontrolisati, ali upravljanje može postati otežano (bez pomoći, sa nepravilnom pomoći i slično). Posebno pri oštrim krivinama i pri malim brzinama, vozite oprezno. Vozilo treba što pre odvesti u ovlašćeni DFSK servis radi provere i popravke.

Kada se vozilo kreće, sistem električnog servo upravljača pomaže pri skretanju, smanjujući napor potreban vozaču za okretanje volana.

Kada je vozilo parkirano ili se kreće malom brzinom i vozač nastavi da okreće volan, pomoć sistema se smanjuje kako bi se sprečilo pregrevanje i oštećenje. U tom

trenutku volan postaje teži za okretanje. Kada se sistem ohladi, pomoć se automatski vraća u normalu. Nemojte kontinuirano okretati volan do krajnjih položaja da ne bi došlo do pregrevanja sistema.

Ako se volan okreće prebrzo, može se čuti zvuk trenja. Ovo je normalna pojava i ne ukazuje na kvar. Ako želite, možete posetiti ovlašćeni DFSK servis radi provere.

Kada lampica EPS „treperi“, to znači da sistem nije prošao proces učenja središnjeg položaja i da funkcija automatskog vraćanja volana nije aktivna. Potrebno je proveriti da li su parametri geometrije točkova ispravni i zatim ponovo izvršiti učenje središta. Kada je proces uspešno završen, lampica upozorenja više ne treperi.

Kočioni sistem

Kočioni sistem vozila ima dva odvojena hidraulična kola. Ako jedno zakaže, drugo i dalje omogućava kočenje na dva točka. Kočenje usporava vozilo pomoću trenja u kočnicama i trenja između pneumatika i puta. Blagi zvuci trenja prilikom kočenja, kao i trenje guma o podlogu, normalna su pojava i ne zahtevaju intervenciju. Povremeno „pištanje“ pri kočenju takođe je normalno, jer se na kočione površine mogu nakupiti nečistoće ili rđa, naročito ako vozilo duže stoji ili posle kiše. Dokle god se takvi zvuci ne javljaju često, nije potrebno preduzimati ništa.

Kako ne bi došlo do ograničenja hoda pedale kočnice, nemojte postavljati debele patosnice u zoni pedale.

Mere opreza pri kočenju

Pravilna upotreba kočionog para trenja

Kočioni par trenja je deo koji direktno omogućava usporavanje vozila. Ako pređe granicu upotrebljivosti, može doći do otkaza

kočnica ili oštećenja kočionog diska. Zato kočione pločice treba menjati na vreme. Minimalna debljina materijala trenja prednjih pločica iznosi 2 mm, a zadnjih takođe 2 mm.

⚠ Napomena

Da bi se novi diskovi i pločice pravilno razradili i ostvarili punu efikasnost i trajnost, u prvih 200 km posle kupovine vozila ili zamene pločica izbegavajte naglo i dugotrajno kočenje.

Vakumski sistem pomoći pri kočenju

Sistem koristi vakum motora za pojačavanje sile kočenja. Ako se motor ugasi ili pukne pogonski kaiš, vozilo se i dalje može zaustaviti pritiskanjem kočnice, ali je potrebno primeniti veću silu i put zaustavljanja će biti duži.

Ako vozilo ide, a motor ne radi, pomoć pri kočenju prestaje i kočenje postaje znatno teže.

⚠ Napomena

U područjima velike nadmorske visine, tokom dugotrajnog kočenja može doći do povećanja sile potrebne za pritiskanje kočnice.

⚠ Upozorenje

Ne dozvolite da se vozilo kreće nizbrdo sa ugašenim motorom.

Upotreba kočnice

Nemojte držati stopala na papučici kočnice dok vozite, jer to može izazvati pregrevanje kočnica, ubrzano trošenje kočionih obloga i veću potrošnju goriva. Da biste sprečili prekomerno trošenje obloga i izbegli pregrevanje kočnica, smanjite brzinu i pređite u niži stepen prenosa pre nego što krenete nizbrdo ili niz dugačku padinu. Pregrevanje kočnica smanjuje njihovu efikasnost i može dovesti do gubitka kontrole nad vozilom.

Kada vozite po klizavom putu, budite posebno pažljivi pri kočenju,

ubrzavanju i prebacivanju u niže stepene prenosa. Naglo kočenje ili naglo ubrzavanje može izazvati proklizavanje točkova i dovesti do nezgode.

Kočenje po mokrom putu

Posle pranja vozila ili vožnje po vlažnim putevima, kočnice mogu biti mokre, što povećava put zaustavljanja i može izazvati proklizavanje vozila pri kočenju.

Da biste osušili kočnice, lagano pritisnite papučicu kočnice pri bezbednoj brzini dok se ne zagreju i povrate normalnu funkciju. Izbegavajte vožnju velikom brzinom dok se kočnice ne osuše.

Vožnja uzbrdo

Prilikom kretanja uzbrdo, ponekad je teško istovremeno upravljati kočnicom i kvačilom. U tom slučaju upotrebite parkirnu kočnicu da stabilizujete vozilo. Ne dozvolite da kvačilo proklizava. Kada ste spremni za pokretanje, polako otpustite parkirnu kočnicu dok pritiskate papučicu gasa i istovremeno otpuštate kvačilo i kočnicu.

Vožnja nizbrdo

Kada vozite nizbrdo, motor može pomoći u kontroli brzine vozila. Menjač treba postaviti u niži stepen prenosa da bi se iskoristila motorna kočnica i održala stabilnost.

Sistem protiv blokiranja točkova (ABS)

⚠ Upozorenje

- Sistem protiv blokiranja točkova (ABS) je složen uređaj, ali ne može sprečiti nezgode izazvane nepažnjom ili rizičnom vožnjom. On pomaže vozaču da zadrži kontrolu pri kočenju na klizavim putevima. Međutim, čak i sa ABS sistemom, put zaustavljanja na klizavim putevima je duži nego na suvim, a na neravnim, šljunkovitim ili snežnim putevima može biti još duži.

Uvek držite bezbedno odstojanje od vozila ispred.

- Tip i stanje pneumatika utiču na efikasnost kočenja.
- Prilikom zamene pneumatika, svi točkovi moraju imati gume propisane veličine.
- Ako koristite rezervni točak, proverite da su veličina i model u skladu sa specifikacijama sa nalepnice o pritisku u gumama (pogledajte poglavlje „X. Tehničke informacije“).
- Za više informacija pogledajte poglavlje „IX. Održavanje i radnje koje možete sami obaviti“, odeljak „Pneumatici i točkovi“.

ABS sistem kontroliše kočenje tako da spreči blokiranje točkova pri naglom kočenju ili vožnji po klizavom putu. Sistem prati brzinu okretanja svakog točka i menja pritisak kočione tečnosti kako bi sprečio proklizavanje. Time vozač zadržava kontrolu nad volanom i smanjuje mogućnost zanošenja vozila.

Prilikom korišćenja ABS sistema, pritisnite papučicu kočnice čvrsto i ravnomerno, bez ponovljenog pritiskanja i otpuštanja. ABS će automatski sprečiti blokiranje točkova i pomoći da vozilo zadrži pravac.

⚠ Upozorenje

Nemojte naglo popuštati papučicu kočnice, jer se time produžava put zaustavljanja.

Funkcija samoprovere

ABS sadrži elektronske senzore, pumpu, ventile i procesor koji vrši automatsku proveru svaki put kada se motor pokrene i vozilo pomeri unapred ili unazad pri maloj brzini. Tokom provere možete čuti tupi metalni zvuk ili osetiti pulsiranje papučice kočnice. Ovo je normalno.

Ako procesor otkrije kvar, sistem isključuje ABS i pali lampicu

upozorenja na instrument tabli. U tom slučaju, osnovna funkcija kočenja i dalje radi, ali bez ABS pomoći.

Ako se lampica ABS-a upali tokom samoprovere ili vožnje, vozilo treba što pre odvesti u ovlašćeni DFSK servis.

Normalan rad sistema

Kada brzina vozila pređe 15 km/h pri punom kočenju, ABS počinje da radi, a frekvencija njegovog delovanja zavisi od stanja puta. Ako sistem otkrije da je neki točak blizu blokiranja, aktuator brzo smanjuje pritisak kočione tečnosti. Tada vozač može osetiti pulsiranje pedale kočnice i čuti zvukove iz motornog prostora – to je normalna pojava i pokazuje da ABS pravilno radi. Međutim, vibracije mogu ukazivati i na loše stanje puta, pa vozite pažljivo.

Sistem elektronske raspodele sile kočenja (EBD)

Sistem EBD dopunjuje ABS i raspoređuje silu kočenja između točkova u zavisnosti od opterećenja. U suštini, EBD radi sličnu funkciju kao proporcionalni ventil kod vozila bez ABS-a, ali znatno preciznije.

Samoprovera

Kao i ABS, EBD obavlja proveru svaki put kada se motor pokrene i vozilo krene pri maloj brzini. Ako procesor otkrije kvar, sistem se isključuje i lampica upozorenja EBD-a se pali na instrument tabli.

Ako se lampica upali tokom samoprovere ili vožnje, vozilo treba što pre odvesti u ovlašćeni DFSK servis.

⚠ Upozorenje

Ako se lampice ABS i EBD upale istovremeno tokom samoprovere ili vožnje, smanjite brzinu i bez naglog kočenja zaustavite vozilo na bezbednom mestu. Odmah kontaktirajte ovlašćeni DFSK servis. Vozite polako (ispod 30 km/h) i

izbegavajte naglo kočenje da ne bi došlo do nezgode.

Sistem elektronske kontrole stabilnosti (ESC)

Kada je vozilo opremljeno elektronskim sistemom kontrole stabilnosti (ESC), ovaj sistem pomaže u stabilizaciji vozila u ekstremnim uslovima vožnje. ESC određuje nameru vozača na osnovu informacija kao što su ugao volana i brzina vozila, i neprekidno upoređuje te podatke sa stvarnim ponašanjem vozila. Ako dođe do preupravljanja ili podupravljanja, ESC vrši korekcije primenom kočionog pritiska na pojedine točkove, čime pomaže vozaču da poveća stabilnost vozila.ć

Rad i kvar ESC sistema:

Ako ESC sistem otkaže, indikator na instrument tabli stalno svetli žutom bojom. U tom slučaju, odmah se obratite najbližem servisu koji je ovlašćen od strane DFSK. Kada ESC/TCS sistem radi, žuta lampica fna instrument tabli treperi – tada je potrebno voziti pažljivo.

Uključivanje i isključivanje ESC sistema:

Ako se taster ESC off pritisne kraće od 10 sekundi, indikator će se upaliti, što znači da je ESC sistem isključen i da njegova funkcija nije aktivna. Kada ponovo pritisnete taster ESC off, indikator će se ugasiti, što znači da je ESC ponovo uključen.

Upozorenje:

ESC sistem je podrazumevano uključen. Preporučuje se da ga isključite samo u određenim posebnim situacijama:

●Kada je vozilo opremljeno lancima za sneg

●Kada vozite po dubokom snegu ili mekoj podlozi

●Kada je vozilo zaglavljeno i potrebno ga je pokrenuti

Bezbednosna uputstva

Kada napuštate vozilo i niko ne ostaje u njemu:

- Uvek ponesite ključ sa sobom, čak i ako je vozilo parkirano u vašoj garaži.
- Zatvorite sve prozore i vrata.
- Parkirajte vozilo tako da vam bude na vidiku. Noću, birajte osvetljeno mesto.
- Ako je vozilo opremljeno bezbednosnim sistemom, aktivirajte ga čak i ako odlazite nakratko.
- Ne ostavljajte decu ili kućne ljubimce same u vozilu.
- Ne ostavljajte vredne predmete u vozilu.
- Svoje stvari odložite zaključane unutra, a ne na prtljažni nosač.
- Uvek ponesite rezervni ključ sa sobom.

Vožnja po hladnom vremenu

⚠ Upozorenje

- Uvek vozite pažljivo. Naglo ubrzavanje ili kočenje može izazvati gubitak kontrole nad vozilom.
- Povećajte rastojanje i ranije počnite da kočite.
- Mokri, zaleđeni ili snežni putevi su klizavi i otežavaju vožnju. U takvim uslovima, prijanjanje i vuča vozila su znatno smanjeni. Ako put nije posut solju ili peskom, izbegavajte vožnju po zaleđenoj površini.
- Obratite pažnju na klizave delove (tanak sloj leda), koji se mogu pojaviti i na čistim putevima, naročito u mraku. Kada primetite usitnjeni led ispred vozila, zakočite pre nego što stignete do njega. Ne kočite naglo na ledu i ne okrećite volan iznenada.
- Sneg može začepiti izduvnu cev ili se nakupiti ispod vozila, što može dovesti do opasnog nakupljanja izduvnih gasova. Očistite sneg sa tih mesta.

Rashladna tečnost motora

Ako vozilo ostaje napolju po hladnom vremenu i rashladna tečnost ne sadrži antifriz, potrebno je ispustiti tečnost i ponovo je napuniti pre vožnje. Pogledajte deo „Zamena rashladne tečnosti motora“ u poglavlju „Devet. Održavanje i radnje koje možete sami da obavite“.

Pneumatici i oprema za zimu

1. Kada montirate zimske gume na prednje i zadnje točkove, vodite računa da veličina, nosivost, struktura i tip (dijagonalne ili

radijalne) budu isti.

2. Za vožnju po snežnim ili zaleđenim putevima koristite zimske gume.
3. Gume sa ekserima povećavaju prijanjanje na ledu, ali su zabranjene u nekim oblastima. Proverite lokalne propise pre ugradnje.
4. Na mokrom ili suvom kolovozu, gume sa ekserima mogu imati lošije prianjanje od guma bez eksera.
5. Snežni lanci se mogu koristiti po potrebi. Proverite da li je veličina odgovarajuća i postavite ih prema uputstvu proizvođača. Ako proizvođač preporučuje, koristite zatezač lanca radi pravilnog prianjanja. Slobodni kraj lanca mora biti pričvršćen ili uklonjen da ne bi oštetio blatobran ili šasiju tokom vožnje. Vozite malom brzinom, jer brza vožnja može oštetiti vozilo i uticati na upravljivost i performanse.

Posebna zimska oprema

U zimskom periodu preporučuje se da u vozilu imate:

1. Strugač za sneg i četku sa tvrdim vlaknima za uklanjanje snega i leda sa prozora i brisača.
2. Čvrstu ravnu ploču koja može poslužiti kao podloga za dizalicu.
3. Lopatu za izbacivanje vozila iz snega.

Ručna kočnica

Ako parkirate vozilo na mestu gde je spoljašnja temperatura niža od 0°C, nemojte zatezati ručnu kočnicu da ne bi došlo do njenog zamrzavanja. Radi bezbednog parkiranja, birajte što ravniju podlogu i postavite ručicu menjača u položaj „1“ ili „R“.

Zaštita od korozije

Hemikalije koje se koriste za odleđivanje puteva su korozivne i ubrzavaju rđu i propadanje delova šasije (izduvni sistem, cevovodi goriva i kočnica, sajle ručne kočnice, pod i blatobrani).

Tokom zime potrebno je redovno prati donji deo vozila. Više informacija potražite u poglavlju „8. Izgled i održavanje“, u odeljku „Zaštita od korozije“.

Za dodatne mere zaštite od rđe, obratite se lokalnom ovlašćenom prodavcu Dongfeng Xiaokang vozila.

Elektronski sistem naplate putarine (ETC)*

Aktivacija nakon instalacije

Nakon što vozilo dobije registarske tablice, uređaj ETC_OBU mora biti aktiviran da bi se mogao koristiti.

Kada se aktivira, vozilo može prolaziti kroz ETC traku bez zaustavljanja. Kada ETC_OBU emituje zvučni signal (beep), to znači da je transakcija uspešno obavljena, rampa se automatski podiže i vozilo može proći.

Napomena

- Ako vozilo ne može normalno da prođe kroz ETC traku, izaberite drugu traku i pratite uputstva sa lica mesta.
- Ako ETC uređaj ne radi ispravno, obratite se 4S servisu.

Statusni prikaz ETC sistema

Stanje	Podstanje	Zvučni signal	Svetlo
Samoprovera	Normalno	Nema zvuka	Nema
	Neispravno	Dugi ton: 1 s	Crvena LED svetli
Prenos	Tokom prenosa	Nema zvuka	Nema
	Prenos završen	Kratki ton	Zelena LED svetli
			(50ms)
	Prenos neuspešan	Kratki ton	Crvena LED svetli 600 ms
Zaustavljeno	Stop	Nema	Nema

Zvučnik daje kratak ton u trajanju od oko 50 ms, dug ton traje oko 1 s, a razmak između dva tona iznosi oko 180 ms.

VII. Mere u vanrednim situacijama

Alat u vozilu

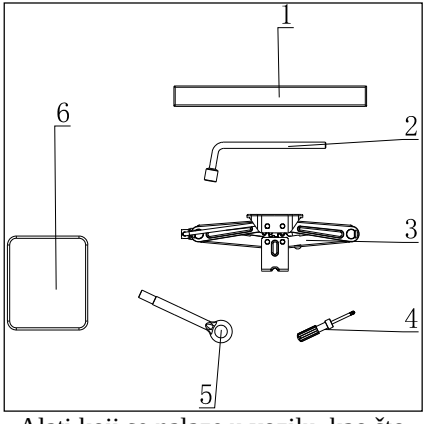

Alati koji se nalaze u vozilu, kao što su sigurnosni trougao i reflektujući prsluci, smešteni su u kutiju sa alatom u vozilu.

Napomena

Vodite računa da su alati čvrsto pričvršćeni kako ne bi stvarali buku tokom vožnje ili povredili putnike u slučaju naglog kočenja ili saobraćajne nezgode.

Sigurnosni trougao

Napomena

Upotreba sigurnosnog trougla mora biti u skladu sa zakonskim propisima.

Reflektujući prsluci

Reflektujući prsluci su smešteni u kutiji za predmete i treba ih pažljivo složiti nakon upotrebe.

Napomena

Upotreba reflektujućih prsluka mora biti u skladu sa zakonskim propisima.

Vozilo može imati sledeći alat:

1. Sigurnosni trougao
2. Ključ za matice točkova
3. Dizalicu
4. Kombinovani odvijač
5. Prednju kuku za vuču

6. Reflektujući prsluk

⚠ Napomena

- Pre nego što dizalicu vratite u torbu sa alatom, u potpunosti uvijte navoj dizalice. Dršku čvrsto prislonite uz bočnu stranu dizalice.
- Dizalica koju obezbeđuje proizvođač posebno je dizajnirana za ovaj model vozila. Ne sme se koristiti za podizanje većih vozila ili drugih tereta.
- Ne pokrećite motor dok je vozilo podignuto na dizalici.
- Ako radite ispod vozila, koristite odgovarajuće oslonce da stabilno poduprete karoseriju.

Izduvana guma

Ako dođe do pražnjenja gume, postupite prema sledećim uputstvima:

Parkiranje

⚠ Upozorenje

- Obavezno zategnite ručnu kočnicu ili aktivirajte elektronsku parkirnu kočnicu.
- Proverite da li je menjač u odgovarajućem položaju (kod ručnog menjača postavite ručicu u brzinu „1“ ako je vozilo okrenuto uzbrdo ili stoji na ravnom, a u brzinu „R“ ako je vozilo okrenuto nizbrdo; kod automatskog menjača postavite ručicu u položaj „P“).
- Nemojte menjati gumu ako je vozilo parkirano na kosini, zaleđenom ili klizavom putu, jer je to veoma opasno.
- Ako se pored vašeg vozila kreću druga vozila na malom rastojanju, nemojte menjati gumu, već potražite pomoć profesionalne službe za pomoć na putu.

1. Skrenite vozilo bezbedno van kolovoza.
2. Uključite sva četiri pokazivača pravca (svetla za upozorenje) da upozorite druge učesnike u saobraćaju.
3. Parkirajte vozilo na ravnoj površini.
4. Zategnite ručnu kočnicu ili aktivirajte elektronsku parkirnu kočnicu.
5. Postavite ručicu menjača u „R“ (za ručni menjač) ili „P“ (za automatski menjač).
6. Isključite motor.
7. Podignite haubu.
8. Svi putnici treba da napuste vozilo i da stanu na bezbedno mesto, dalje od saobraćaja.
9. Potražite stručnu pomoć.

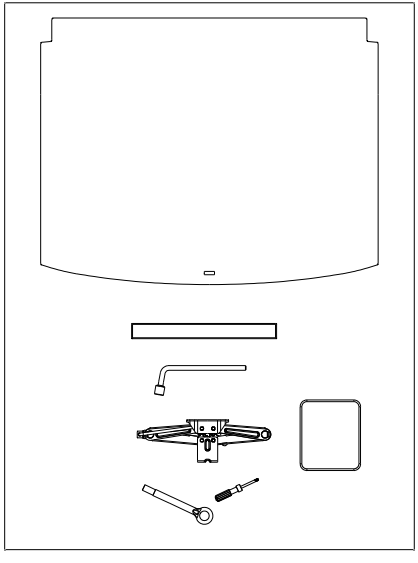

Priprema alata i rezervnog točka

Izvadite dizalicu, potreban alat i rezervni točak iz prostora za odlaganje.

Dizalica i alati se nalaze ispod poklopca prtljažnika.

Rezervni točak je smešten u gepeku.

Za skidanje rezervnog točka, postupite ovako:

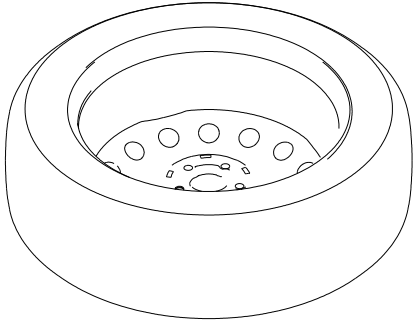

Rezervni točak

Otvorite zadnja vrata, podignite poklopac pregrade i izvadite kutiju sa alatom koja dolazi uz vozilo.

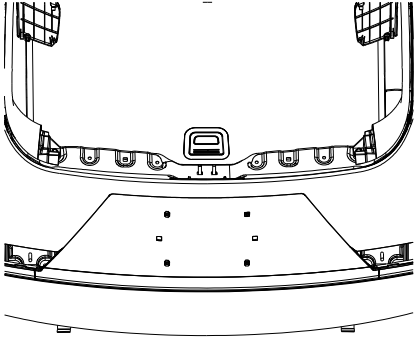

Blokiranje točka

⚠ Upozorenje

Obavezno blokirajte odgovarajuće točkove da biste sprečili pomeranje vozila i mogućnost povrede.

Kao što je prikazano na slici ispod, kada je točak ② ispumpan, postavite blokadu točka ① ispred i iza točka koji se nalazi dijagonalno naspram

ispumpanog, da biste sprečili pomeranje vozila kada je teren pod nagibom.

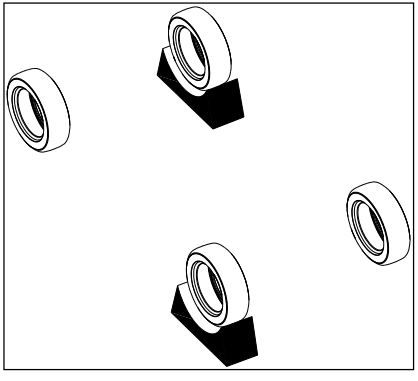

Podizanje vozila dizalicom

⚠ Upozorenje

- Obavezno pročitajte i sledite uputstva za upotrebu u ovom odeljku.
- Ne uvlačite se ispod vozila koje je podignuto samo dizalicom – koristite sigurnosni nosač vozila.
- Ne koristite neoriginalne dizalice.
- Dizalica je namenjena isključivo podizanju vašeg vozila prilikom zamene točka.
- Ne podižite vozilo sa mesta koja nisu predviđena kao tačke oslonca.
- Ne podižite vozilo bez potrebe.
- Ne koristite odstojnike ispod ili iznad dizalice.
- Dok dizalica još uvek podupire vozilo, ne pokrećite niti palite motor. U suprotnom, vozilo može naglo da se pomeri i izazove nezgodu.

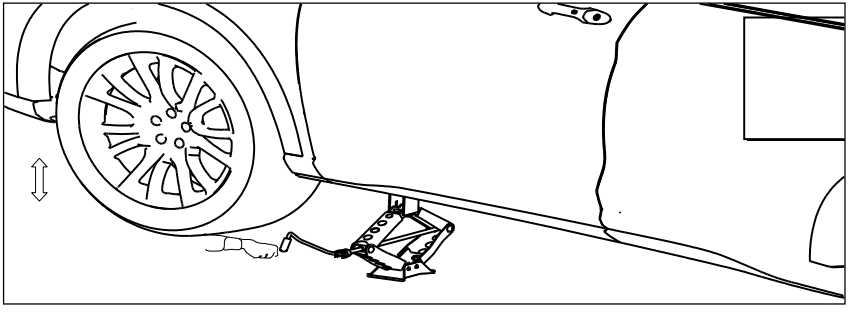

- Kada su točkovi van tla, ne dozvoljavajte putnicima da ostanu u vozilu.
- Pre korišćenja dizalice, pročitajte upozorenja koja su na njoj istaknuta.

1. Postavite dizalicu direktno ispod tačke oslonca, kao što je prikazano na slici, tako da njen gornji deo bude u kontaktu sa vozilom na mestu oslonca. Dizalicu postavite stabilno na ravnu površinu.
2. Poravnajte vrh dizalice sa tačkom oslonca, kao što je prikazano na slici.
3. Zakačite hvataljku dizalice za ivicu bočnog nosača vozila, kako bi vozilo ostalo stabilno prilikom podizanja.
4. Pomoću ključa za točkove okrenite svaki navrtanj za jedan do dva kruga u smeru suprotnom od kazaljke na satu da biste ih otpustili. Nemojte skidati navrtnje pre nego što se točkovi odvoje od tla.

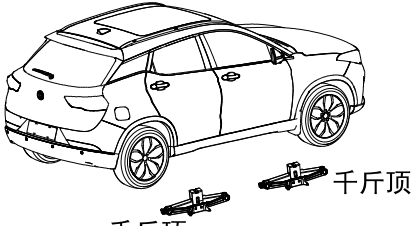

5. Prilikom podizanja vozila, čvrsto držite ručicu dizalice obema rukama i pažljivo okrećite dok se točak potpuno ne odvoji od tla.

Uklanjanje točka

1. Skinite navrtnje sa točka.
2. Uklonite oštećeni točak.

Pažnja

Točkovi su teški. Nemojte držati noge ispod točka i obavezno nosite rukavice da biste izbegli povrede.

Ugradnja rezervnog točka

Upozorenje

- Ne koristite neoriginalne navrtnje točkova. Upotreba pogrešnih navrtnji ili nepravilno zatezanje može dovesti do njihovog otpuštanja ili odvajanja točka od vozila, što može izazvati nezgodu.
- Ne nanosite motorno ulje ili mast na navrtnje i vijke točka, jer to može izazvati njihovo olabavljenje.

1. Očistite prljavštinu i prašinu sa površine točka.
2. Pažljivo postavite rezervni točak i zategnite navrtnje pomoću ključa. Proverite da su svi navrtnji paralelni sa površinom točka.
3. Polako spustite vozilo dok točak ne dodirne tlo.

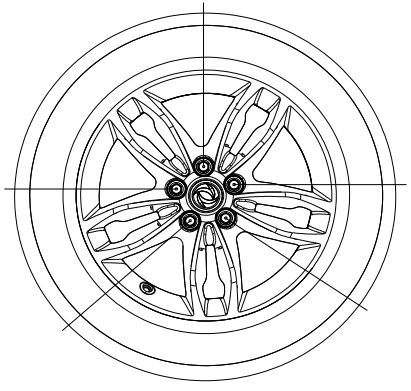

4. Kao što je prikazano na slici, pomoću ključa za točkove zatežite navrtnje naizmenično i ravnomerno (①-④ ② ③-⑤–) najmanje dva puta, dok se potpuno ne učvrste.
5. Spustite vozilo u potpunosti.

Odmah upotrebite moment ključ da zategnete navrtnje na propisani obrtni moment.

Obrtni moment za zatezanje navrtnji čeličnih točkova: (90–120) N·m

Obrtni moment za zatezanje navrtnji aluminijumskih točkova: (100–130) N·m

Navrtnje točkova uvek treba održavati na propisanom momentu zatezanja. Preporučuje se da se tokom svakog servisa ponovo zategnu prema navedenoj vrednosti.

Upozorenje

Nakon što vozilo pređe 1000 km,

ponovo zategnite navrtnje točkova (isto važi i u slučaju zamene točka zbog gume na ispumpanoj).

Skladištenje oštećenog točka i alata

⚠ Upozorenje

Nakon upotrebe, obavezno pravilno odložite točkove, dizalicu i alat, jer bi se u slučaju nezgode ili naglog kočenja ti predmeti mogli odbaciti i izazvati opasnost.

1. Odložite oštećeni točak, dizalicu i iskorišćeni alat u prostor za odlaganje (videti odeljak "Priprema alata i guma").
2. Zatvorite zadnja vrata.

Pokretanje vozila pomoću kablova (Jump start)

⚠ Upozorenje

- Nepravilno pokretanje vozila pomoću kablova može izazvati eksploziju akumulatora. Eksplozija akumulatora može prouzrokovati teške povrede ili smrt, kao i oštećenje vozila. Strogo se pridržavajte uputstava u ovom poglavlju.
- U blizini akumulatora može se stvoriti eksplozivni vodonik. Držite sve izvore varnica i otvoreni plamen podalje od akumulatora.
- Prilikom rada u blizini akumulatora obavezno nosite zaštitne naočare i skinite prstenje, narukvice i sav nakit.
- Ne oslanjajte se na akumulator tokom pokretanja pomoću kablova.
- Držite akumulator van domašaja dece.
- Pomoćni akumulator mora imati napon od 12 volti. Upotreba akumulatora pogrešnog napona može oštetiti vaše vozilo.
- Ako je akumulator zamrznut, ne pokušavajte pokretanje pomoću kablova, jer može eksplodirati i izazvati ozbiljne povrede..

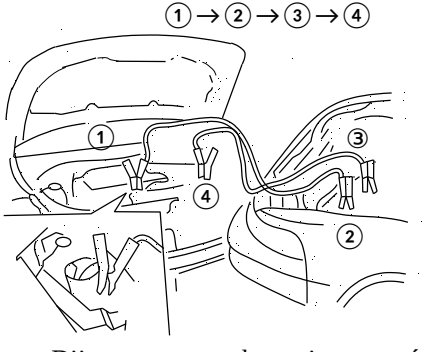

Dijagram za pokretanje pomoću kablova

Ako pomoćna baterija dolazi iz drugog vozila, približite dva vozila dovoljno da biste mogli povezati njihove akumulatore.

1. Aktivirajte elektronsku parkirnu kočnicu.
2. Prebacite menjač u položaj „N“ (Neutral).
3. Isključite sve nepotrebne električne sisteme (kao što su svetla u kabini, svetla upozorenja i slično).
4. Proverite da li je prekidač za paljenje motora u položaju „OFF“.
5. Uklonite poklopac akumulatora (ako postoji).
6. Skinite ventilacioni poklopac sa akumulatora (ako postoji) i prekrijte akumulator vlažnom krpom da biste sprečili moguću eksploziju usled otvorenog plamena.
7. Kao što je prikazano na slici, povežite kleme redosledom (① ② ③ ④ →).

⚠ Upozorenje

- Povežite pozitivni pol baterije na pozitivni pol, a negativni na negativni.
- Vodite računa da kabl za povezivanje ne dodiruje pokretne delove motora.
- Vodite računa da spojnice kablova ne dođu u kontakt sa drugim metalnim delovima.

8. Pokrenite motor pomoćnog vozila i pustite ga da radi nekoliko minuta.
9. Pritisnite papučicu gasa na pomoćnom vozilu dok obrtaji ne dostignu približno 2000 rpm.
10. Pokrenite motor vašeg vozila na uobičajen način.

⚠ Upozorenje

Svaki pokušaj pokretanja motora treba da traje najviše 5 sekundi. Ako motor

ne startuje odmah, vratite ključ u položaj „OFF“, sačekajte 10 sekundi i pokušajte ponovo.

11. Kada motor proradi, pažljivo isključite kablove redosledom obrnutim od prikazanog na slici (④ ③ ② ①).
12. Uklonite i bezbedno odložite krpu kojom je bio prekriven ventil, jer može biti natopljena korozivnom kiselinom.
13. Vratite ventilacioni poklopac (ako postoji).

Pokretanje vozila uz pomoć drugog automobila u pokretu

Ne pokušavajte da pokrenete motor na ovaj način.

⚠ Upozorenje

- Ne pokušavajte da pokrenete vozilo sa trostrukim katalizatorom pomoću vuče. U suprotnom, katalizator može biti oštećen.
- Ne pokrećite vozilo vučom. Kada se motor pokrene, inercija vozila može izazvati sudar sa vozilom koje vuče.

Ako dođe do pregrevanja motora

⚠ Upozorenje

- Ako se motor vašeg vozila pregreje, odmah zaustavite vožnju. Nastavljanje vožnje može izazvati požar.
- Ako primećujete paru koja izlazi iz motora, ne otvarajte poklopac motora.
- Nikada ne otvarajte poklopac posude za rashladnu tečnost dok je motor pregrejan. Otvaranje može izazvati izlivanje vrele tečnosti pod pritiskom i dovesti do teških opekotina.
- Ako iz motora izlazi para ili rashladna tečnost, odmah se udaljite od vozila.
- Kada temperatura rashladne tečnosti motora pređe određenu

vrednost, uključiće se ventilator za hlađenje.

- Vodite računa da vam ruke, kosa, nakit ili odeća ne priđu ventilatoru kako ne bi došlo do povrede.

Ako primetite da se motor pregreva (što se vidi na pokazivaču temperature rashladne tečnosti) ili ako osetite gubitak snage, čujete neobične zvuke i slično, postupite na sledeći način:

1. Napustite glavnu saobraćajnicu i zaustavite vozilo na bezbednom mestu.
2. Uključite svetla upozorenja.
3. Prebacite menjač u položaj „N“ (Neutral) i ne gasite motor.
4. Aktivirajte parkirnu kočnicu ili elektronsku parkirnu kočnicu.
5. Otvorite sve prozore.
6. Podesite regulator temperature grejanja ili klime na najvišu temperaturu, a ventilator na najveću brzinu.
7. Napustite kabinu vozila.
8. Vizuelno proverite da li izlazi para ili rashladna tečnost iz hladnjaka. Pre nego što nastavite, uverite se da para više ne izlazi.
9. Otvorite haubu.
10. Proverite da li ventilator za hlađenje radi.
11. Proverite hladnjak i creva hladnjaka da li ima curenja. Ako ventilator ne radi ili postoji curenje rashladne tečnosti, odmah ugasite motor.
12. Kada se motor ohladi, proverite količinu rashladne tečnosti u posudi za rashlađivanje dok motor radi. Nikada ne otvarajte poklopac hladnjaka (ako postoji).
13. Ako je potrebno, dolijte

rashladnu tečnost u posudu za rashlađivanje.

⚠ Upozorenje

Da biste izbegli opekotine, prekrijte poklopac pritiska rashladne tečnosti krpom pre odvrtanja i polako ga otpustite do prvog zuba da bi para mogla da izađe.

Proverite ili popravite svoje vozilo u ovlašćenoj DFSK servisnoj radionici.

Vučna služba

Kada se vozilo vuče, obavezno se pridržavajte lokalnih propisa o vuči. Neodgovarajuća vučna oprema može oštetiti vaše vozilo. Da bi se obezbedila pravilna vuča i sprečila slučajna oštećenja, kompanija DFSK preporučuje da vuču vašeg vozila obavi ovlašćeni servisni operater. Pre pripreme za vuču, preporučuje se da servisni operater pažljivo pročita sledeće mere opreza.

Mere opreza tokom vuče

- Pre vuče proverite da li menjač, sistem upravljanja i prenos rade ispravno. Ako je bilo koji od ovih delova oštećen, vozilo mora biti prevezeno pomoću malog platformskog vozila ili prikolice sa ravnom platformom.
- Preporučuje se da pogonski točkovi vašeg vozila (prednji točkovi) budu podignuti sa zemlje tokom vuče.
- Pre početka vuče, obavezno pričvrstite sigurnosno uže.
- Kada se koristi kuka za vuču, vozilo se može vući samo po tvrdoj podlozi, brzinom manjom od 30 km/h, a rastojanje vuče ne sme preći 30 km. Vozač mora sedeti u vozilu kako bi upravljao volanom i kočnicama. Točkovi, pogonski sistem, osovine, volan i kočnice moraju biti u ispravnom stanju.
- Prilikom vuče pomoću kuke, zabranjeno je vući vozilo koje je teže od vašeg.
- Kada koristite kuku za vuču, pokrenite vozilo polako i bez naglih trzaja. Prekomerna sila može izazvati udarni pritisak i dovesti do povreda ili oštećenja vozila.

Preporuke kompanije DFSK za vuču

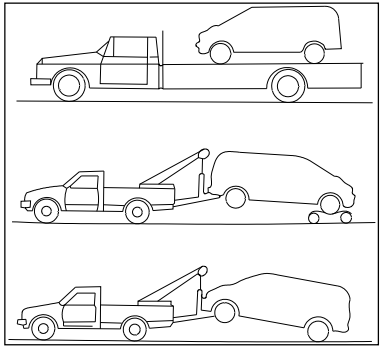

Kompanija DFSK preporučuje upotrebu malih platformskih prikolica ili ravnih prikolica u sledeće tri situacije tokom vuče.

Prednji točkovi na zemlji:

DFSK preporučuje upotrebu malog platformskog ili ravnog prikolskog vozila, kao što je prikazano na slici.

Ako je neophodno vući vozilo sa prednjim točkovima na zemlji, postupite po sledećem uputstvu:

1. Prebacite prekidač za pokretanje motora na „OFF“.
2. Upotrebite uže ili sličan predmet da volan ostane u pravolinijskom položaju.
3. Postavite ručicu menjača u položaj „N“ (neutralni).
4. Otpustite parkirnu kočnicu.
5. Pogonski točkovi ne smeju biti u kontaktu sa zemljom. Tokom vuče uvek pričvrstite sigurnosno uže.

Zadnji točkovi na zemlji:

5. Prebacite prekidač za pokretanje motora na „OFF“.
6. Postavite menjač u položaj „N“ (neutralni).
7. Otpustite parkirnu kočnicu.

Pogonski točkovi moraju biti podignuti sa zemlje. Tokom svake vuče obavezno pričvrstite sigurnosno uže.

Vozila sa automatskim menjačem

⚠ Upozorenje

- Pogonski točkovi vučenog vozila moraju biti potpuno odvojeni od tla. Ako nisu, može doći do oštećenja menjača. Kompanija Dongfeng Xiaokang Automobile Co., Ltd. ne pokriva ovu vrstu oštećenja garancijom, čak i ako do kvara dođe tokom garantnog roka.
- Strogo je zabranjena vuča unazad.
- Ako menjač ima mehanički kvar, pogonski točkovi moraju biti potpuno odvojeni od tla.
- Vuča je zabranjena ako je temperatura vazduha niža od 0°C.

Kuka za vuču

Izvlačenje vozila iz blata, snega ili peska

Ako su točkovi vašeg vozila zaglavljeni u pesku, snegu ili blatu, a vozilo se ne može samo izvući, upotrebite kuku za vuču.

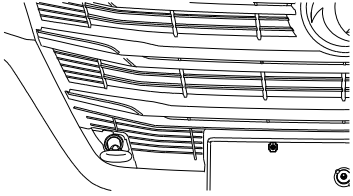

Upozorenje

- Kada vučete vozilo, ne dozvoljavajte da se bilo ko približava vučnom užetu.
- Ne dozvolite da točkovi proklizavaju velikom brzinom, jer to može izazvati pucanje gume i teške povrede. Delovi vozila se mogu pregrejati i oštetiti.
- Uže se sme zakačiti isključivo za kuku za vuču, a nikako za druge delove vozila. U suprotnom, može doći do oštećenja.
- Kuku za vuču koristite isključivo za izvlačenje vozila iz snega, blata ili peska.
- Kada se koristi kuka za izvlačenje, ona trpi veliko opterećenje. Sajla mora biti zategnuta pravolinijski ispred vozila, nikako pod uglom.
- Kada se koristi kuka za vuču, vozite samo po tvrdoj podlozi, brzinom manjom od 30 km/h, i ne prelazite 30 km rastojanja. Vozač mora biti u vozilu i upravljati volanom i kočnicama. Pogonski sistem, osovine, volan i kočnice moraju biti u ispravnom stanju.
- Tokom vuče pomoću kuke, zabranjeno je vući vozilo teže od vašeg.
- Prilikom vuče budite izuzetno oprezni, pokrenite vozilo polako i bez naglih trzaja. Prekomerno zatezanje sajle može izazvati udarni pritisak, teške povrede ili oštećenje vozila.

VIII. Spoljašnjost i održavanje

Čišćenje spoljašnjosti vozila

Da biste sačuvali izgled svog vozila, važno je da primenjujete pravilne mere održavanja. Kad god je to moguće, parkirajte vozilo u garaži ili pod nadstrešnicom kako biste smanjili rizik od oštećenja površine boje. Ako vozilo mora da bude parkirano napolju, birajte hladovinu ili koristite ceradu za automobil. Pažljivo je postavljajte i skidajte da ne biste izgrebali boju.

Pranje vozila

Vozilo treba oprati što je pre moguće u sledećim situacijama, kako bi se zaštitila površina laka:

- Posle kiše, da biste sprečili oštećenja od kiselih padavina.
- Posle vožnje pored mora, jer morski povetarac može izazvati koroziju.
- Kada čađ, ptičji izmet, lišće, metalne čestice ili insekti zaprljaju površinu boje.
- Kada se na površini boje nakupi prašina ili blato.

1. Operite površinu vozila mokrom sunđerastom krpom i obilnom količinom čiste vode.
2. Koristite blagi sapun u prahu, poseban šampon za automobile ili uobičajeni deterdžent pomešan sa toplom (ne vrelom) vodom i nežno operite karoseriju.

⚠ Upozorenje

- Ne koristite jake kućne čistače, jake hemikalije, benzin ili rastvarače za čišćenje karoserije.
- Ne perite vozilo na direktnom suncu niti kada je površina karoserije vrela, jer mogu ostati tragovi od vode.
- Izbegavajte grube krpe i rukavice za pranje automobila. Posebno budite pažljivi kada skidate nataloženu prljavštinu da ne biste izgrebali boju.

3. Temeljno isperite vozilo obilnom količinom čiste vode.
4. Osušite površinu vlažnom jelenjom kožom da biste sprečili pojavu vodenih mrlja.

Kada čistite vozilo, obratite pažnju na sledeće:

- Rubovi, spojevi i unutrašnjost vrata posebno su osetljivi na oštećenja od soli na putu i treba ih redovno čistiti.
- Proverite da odvodni otvori na donjoj ivici vrata nisu zapušeni.

- Podvozje i unutrašnjost blatobrana operite mlazom vode da biste isprali prljavštinu i so.

Uklanjanje tvrdokornih mrlja

Asfalt, masne fleke, industrijsku prašinu, insekte i lišće treba odmah ukloniti da ne bi trajno oštetili lak. Proizvodi za ovu namenu dostupni su u servisima ovlašćenim od strane DFSK-a ili u auto radnjama.

Poliranje voskom

Redovno poliranje voskom štiti boju i čuva izgled novog vozila. Nakon nanošenja voska preporučuje se poliranje kako bi se uklonili ostaci voska i sprečilo njegovo starenje. Ovlašćeni DFSK servisi mogu vam pomoći da izaberete odgovarajući vosak.

⚠ Upozorenje

- Vozilo uvek treba temeljno oprati pre nanošenja voska.
- Koristite vosak prema uputstvu proizvođača.
- Ne koristite proizvode koji sadrže abrazive, maziva za brušenje ili jake deterdžente jer mogu oštetiti izgled vozila.

Prekomerna upotreba električne mašine za voskiranje ili prejak pritisak mogu oštetiti površinu boje i ostaviti kružne tragove.

Stakla

Koristite sredstvo za čišćenje stakla da uklonite sloj dima i prašine. Kada je vozilo parkirano na jakom suncu, na staklu se može stvoriti tanak sloj naslaga koji se lako uklanja sredstvom za staklo i mekom krpom.

Podvozje

Tokom zime, kada se putevi posipaju solju, potrebno je redovno čistiti podvozje kako bi se sprečilo nakupljanje prljavštine i korozija na šasiji i sistemu oslanjanja. Tokom zime i proleća proverite zaštitni sloj ispod automobila i po potrebi ga obnovite.

Točkovi

- Tokom pranja i održavanja vozila, obavezno operite i točkove.
- Kada se točkovi skidaju ili čisti podvozje, očistite i unutrašnju stranu točkova.
- Ne koristite abrazivne čistače.
- DFSK preporučuje zaštitu voskom za točkove u zimskim uslovima gde se putevi sole.

Aluminijumski naplaci

Na mestima gde se putevi sole tokom zime, točkove treba redovno čistiti

sunđerom natopljenim u blagi sapunasti rastvor. Ako se ne čiste redovno, ostaci soli mogu izazvati promenu boje naplataka.

Upozorenje

Da biste sprečili oštećenje i promenu

boje točkova:

- Ne koristite sredstva koja sadrže jake kiseline ili baze.
- Ne perite točkove dok su vreli, već sačekajte da se ohlade na temperaturu okoline.
- Nakon primene sredstva za čišćenje, obavezno isperite točkove čistom vodom u roku od petnaest minuta.

Hromirani delovi

Za održavanje hromiranih površina koristite neagresivno sredstvo za poliranje hroma i redovno ih prebrišite da bi zadržali sjaj.

Čišćenje unutrašnjosti vozila

Koristite usisivač ili meku četku da redovno uklanjate prašinu sa unutrašnjih panela, plastičnih delova i sedišta. Plastične i kožne površine prebrišite mekom krpom navlaženom blagim rastvorom sapuna i vode, a zatim osušite drugom, suvom mekom krpom. Redovna nega i čišćenje pomažu da koža zadrži svoj izgled i elastičnost.

Pre upotrebe bilo kog zaštitnog sredstva za tkanine, pažljivo pročitajte uputstvo proizvođača. Neka sredstva mogu sadržati hemikalije koje izazivaju promenu boje ili izbeljivanje presvlaka. Poklopac instrument table čistite samo mekom krpom navlaženom u vodi.

Upozorenje

- Ne koristite isparljiva ulja, razređivače ni slična sredstva.
- Sitne čestice prašine mogu oštetiti površinu kože, zato ih redovno uklanjajte. Ne koristite sapun za kožu, auto vosak, politure, ulja, rastvarače, deterdžente ni sredstva koja sadrže amonijak jer mogu oštetiti prirodnu kožu.
- Ne koristite sredstva za zaštitu tkanina osim ako ih proizvođač ne preporučuje.
- Ne koristite sredstva za čišćenje stakla ili plastike na poklopcu instrument table, jer to može oštetiti površinu.

Stakla

Koristite sredstvo za čišćenje stakla kako biste uklonili naslage dima i prašine. Kada je vozilo parkirano na suncu, na staklu se može formirati tanak sloj prašine koji se lako uklanja sredstvom za staklo i mekom krpom.

⚠ Upozorenje

Prilikom čišćenja unutrašnje strane prozora, ne koristite oštre alate, abrazivna sredstva ni sredstva koja sadrže hlor, jer mogu oštetiti provodnike na zadnjem staklu, poput grejača.

Sigurnosni pojas

⚠ Upozorenje

- Ne dozvolite da mokar pojas uđe u mehanizam za uvlačenje.
- Ne koristite izbeljivače, boje ni hemijska rastvarače za čišćenje pojasa, jer mogu znatno oslabiti njegovu čvrstoću.
- Sigurnosni pojas možete očistiti sunđerom natopljenim blagim sapunom i vodom.
- Pre ponovne upotrebe, pojas mora potpuno da se osuši na hladnom i prozračnom mestu (videti poglavlje „Safety Belt“ u drugom delu uputstva).

Zaštita od rđe

Glavni uzroci korozije vozila:

- Nakupljanje prljavštine i vlage u šupljinama i na spojevima karoserije.
- Oštećenja boje i zaštitnih slojeva izazvana peskom, šljunkom ili manjim saobraćajnim nezgodama.

Faktori okoline koji utiču na brzinu korozije:

Vlaga

Pesak, prašina i voda koji se nakupe u podu ubrzavaju koroziju karoserije. Vlažne patosnice i tepisi ne smeju se sušiti u vozilu, već ih treba izneti napolje i potpuno osušiti da bi se sprečilo truljenje poda.

Relativna vlažnost vazduha

U područjima sa visokom vlažnošću rđa se razvija brže.

Temperatura

Povišena temperatura ubrzava koroziju delova na mestima sa slabom ventilacijom. Korozija se ubrzava i kada je temperatura duže vreme iznad nule.

Zagađenje vazduha

Industrijsko zagađenje, morska so i so koja se koristi na putevima ubrzavaju proces korozije i starenje boje.

Zaštita vozila od rđe

- Redovno perite i voskirajte vozilo da biste ga održali čistim.
- Često proveravajte površinu boje i odmah popravljajte manja oštećenja.
- Vodite računa da odvodni otvori

na donjim ivicama vrata ne budu zapušeni.

- Proverite da li se pesak, prašina ili so nakupljaju ispod vozila. Ako ih ima, isperite ih vodom što pre.

⚠ Upozorenje

- Ne koristite crevo pod pritiskom da biste spirali prljavštinu i pesak iz kabine. Koristite usisivač.
- Ne dozvolite da voda ili druge tečnosti dođu u kontakt sa elektronskim komponentama, jer mogu izazvati kvar.

Hemikalije koje se zimi koriste za topljenje leda i snega veoma su korozivne i mogu ubrzati propadanje delova kao što su izduvni sistem, cevovodi goriva i kočnica, kablovi kočnica, pod i blatobrani. Zimi je neophodno redovno prati podvozje.

Za dodatne mere zaštite od rđe koje su potrebne u određenim područjima, obratite se servisu ovlašćenom od strane DFSK-a.

IX. Održavanje i radnje koje možete sami da obavite

Mere opreza prilikom održavanja

Kada se na vozilu obavlja bilo kakva provera ili održavanje, neophodno je da budete pažljivi kako biste sprečili ozbiljne povrede ili oštećenje vozila. U nastavku su navedene osnovne mere opreza kojih se uvek morate pridržavati.

⚠ Upozorenje

- Parkirajte vozilo na ravnoj površini, aktivirajte parking kočnicu i podbočite točkove da biste sprečili pomeranje vozila.
- Kada zamenjujete ili popravljate bilo koji deo, uverite se da je prekidač paljenja u položaju "OFF" ili "LOCK". Ako je motor vruć, ne radite ispod haube. Isključite motor i sačekajte da se ohladi.
- Ako morate da radite dok motor radi, držite ruke, odeću, kosu i alat dalje od pokretnih delova kao što su ventilator i kaiševi.
- Pre nego što počnete da servisirate vozilo, preporučuje se da zakopčate ili skinete široku odeću i uklonite nakit poput prstenja i satova.
- Ako morate da pokrenete motor u zatvorenom prostoru kao što je garaža, obezbedite dobro provetravanje da bi se izduvni gas pravilno izbacio napolje.
- Ne ulazite ispod vozila koje je podignuto samo dizalicom. Ako morate da radite ispod vozila, upotrebite sigurnosne nosače.
- Držite cigarete, plamen i iskre dalje od rezervoara za gorivo i akumulatora.
- Kada je prekidač paljenja u položaju "ON", nemojte priključivati ili isključivati akumulator.
- Kod benzinskih motora sa više tačaka ubrizgavanja (MFI sistem), pregled i popravku sistema goriva treba da obavljaju samo ovlašćeni servisi Dongfeng Xiaokang, jer je pritisak u cevima visok čak i kada motor ne radi.
- Da biste izbegli povrede, isključite negativni pol akumulatora kada radite blizu ventilatora.
- Kada je prekidač paljenja u položaju "ON", nemojte isključivati konektore na motoru ili menjaču.
- Prilikom svakog održavanja uvek nosite zaštitne naočare i izbegavajte kontakt sa upotrebljenim motornim uljem i rashladnom tečnošću.

- Motorno ulje i druge tečnosti mogu biti štetne za životnu sredinu. Pridržavajte se lokalnih propisa o njihovom odlaganju.

Poglavlje „Održavanje i radnje koje možete sami da obavite“ namenjeno je vlasnicima vozila i opisuje jednostavne zadatke koje mogu samostalno da sprovedu.

Morate znati da nepravilno ili nepotpuno održavanje može oštetiti vozilo i uticati na vaša prava iz garancije. Ako niste sigurni u postupak održavanja, obratite se ovlašćenom DFSK servisu.

Položaj mesta za proveru u motornom prostoru

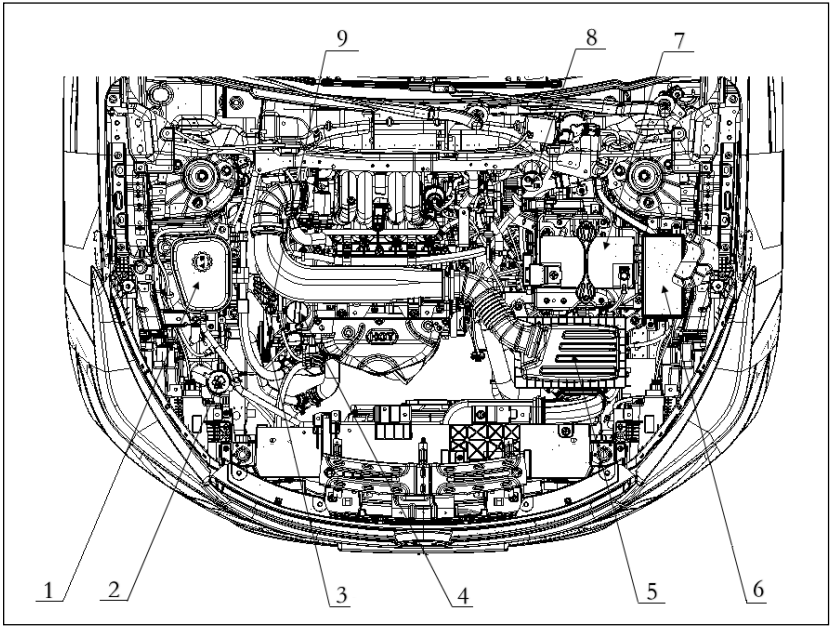

1.Posuda za rashladnu tečnost motora
2.Posuda za tečnost za pranje vetrobrana
3. Pogonski kaiš motora
4. Poklopac za dolivanje ulja
5. Filter vazduha
6. Kutija sa osiguračima
7. Akumulator
8. Posuda za kočionu tečnost
9. Merač nivoa motornog ulja

Sistem hlađenja motora

⚠ Upozorenje

- Kada je motor vruć, ne otvarajte poklopac posude za rashladnu tečnost. Vrela tečnost može izazvati ozbiljne opekotine. Sačekajte da se motor i hladnjak potpuno ohlade.
- Rashladna tečnost je otrovna. Čuvajte je u obeleženoj posudi, van domašaja dece.

Sistem hlađenja motora sadrži fabrički napunjenu rashladnu tečnost visokog kvaliteta koja ima zaštitne aditive protiv korozije i smrzavanja, pa nije potrebno dodavati dodatke.

⚠ Oprez

Kada dopunjavate ili menjate rashladnu tečnost, koristite isključivo onu koju preporučuje DFSK.

Preporučene specifikacije su sledeće:

Kada je spoljašnja temperatura		Specifikacije hladnjaka
℃	℃	
-15	5	FD-20
-35	-30	FD-40

Korišćenje drugih marki ili mešavina rashladnih tečnosti može oštetiti sistem hlađenja motora.

Kod ovog modela sistem hlađenja ima čep pod pritiskom. Da biste izbegli oštećenje motora, uvek koristite originalni poklopac posude za rashladnu tečnost Dongfeng Xiaokang ili proizvod istog kvaliteta kada je potrebna zamena.

Provera količine rashladne tečnosti

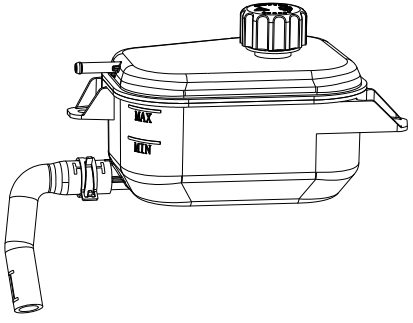

Kada je motor u hladnom stanju, proverite nivo rashladne tečnosti u posudi. Ako je nivo ispod donje oznake „MIN“, dopunite do gornje oznake „MAX“.

Ako je potrebno često dopunjavanje rashladne tečnosti, obratite se servisu ovlašćenom od strane DFSK.

Zamena rashladne tečnosti

Održavanje sistema hlađenja mora da obavlja ovlašćeni DFSK servis.

Nepravilno održavanje ili zamena rashladne tečnosti može smanjiti efikasnost hlađenja i dovesti do pregrevanja motora.

Upozorenje

- Da biste izbegli opekotine, ne menjajte rashladnu tečnost dok je motor vruć.
- Ne otvarajte poklopac posude za rashladnu tečnost kada je motor vruć, jer pod pritiskom može doći do izlivanja vrele tečnosti i teških opekotina.
- Izbegavajte da rashladna tečnost dospe na kožu. Ako se to dogodi, odmah isperite mesto sa puno vode.
- Čuvajte rashladnu tečnost van domašaja dece.
- Upotrebljenu rashladnu tečnost pravilno odložite u skladu sa lokalnim propisima.

Motorno ulje

Provera nivoa motornog ulja

1. Parkirajte vozilo na ravnoj površini i aktivirajte parking kočnicu.
2. Pokrenite motor i pustite da radi oko 5 minuta, dok ne postigne normalnu radnu temperaturu.

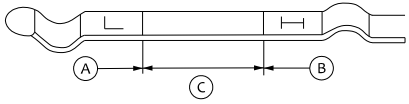

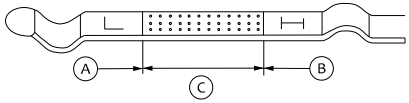

3. Isključite motor.
4. Sačekajte najmanje 10 minuta da se ulje spusti u karter.
5. Izvadite merač ulja i obrišite ga čistom krpom.
6. Vratite merač na mesto i ponovo ga izvucite.
7. Proverite nivo ulja – mora biti unutar označenog opsega ○C.
8. Ako je nivo ulja između oznaka ○A, odvrnite poklopac i dolijte preporučeno motorno ulje, ali ne prelazite oznaku ○B.
9. Tokom dolivanja nemojte vaditi merač.
10. Ponovo proverite nivo ulja meračem.

Dodavanje određene količine ulja između zamena ili tokom perioda uhodavanja motora je normalno i zavisi od stanja i uslova rada motora.

Oprez

Nivo ulja treba redovno proveravati. Vožnja sa nedovoljnom količinom ulja može oštetiti motor, a takva oštećenja nisu pokrivena garancijom.

⚠ Upozorenje

- Otpadno motorno ulje mora se pravilno zbrinuti. Ne sipajte ga u zemlju, odvode, reke ili kanale. Odložite ga na mestu koje ima odgovarajuću opremu za sakupljanje otpadnih ulja, u skladu sa lokalnim propisima.
- DFSK preporučuje da zamenu motornog ulja obavlja ovlašćeni servis.
- Kada je motorno ulje vruće, pazite da se ne opečete.
- Dugotrajan i ponovljen kontakt sa otpadnim uljem može izazvati oštećenja kože.
- Izbegavajte direktan kontakt otpadnog ulja sa kožom. Ako do njega dođe, operite zahvaćeno mesto sapunom ili deterdžentom i obilnom količinom vode.
- Čuvajte otpadno ulje u obeleženoj posudi, van domašaja dece.

Zamena motornog ulja i filtera za ulje

1. Parkirajte vozilo na ravnoj podlozi i povucite ručnu kočnicu.
2. Pokrenite motor i pustite ga da radi dok ne dostigne normalnu radnu temperaturu (oko 5 minuta).
3. Zaustavite motor.
4. Sačekajte najmanje 10 minuta da se ulje iz motora vrati u karter.
5. Koristite dizalicu ili stalke da podignete i osigurate vozilo.
   - Podignite dizalicu ispod tačke za oslonac dizalice na vozilu.
   - Koristite odgovarajuću dizalicu da podignete vozilo.
6. Skinite donji poklopac motora, ako je potrebno, uklonite šrafove i plastične kopče.
7. Postavite veću posudu ispod čepa za ispuštanje ulja. Upotrebite ključ da odvrnete čep.
8. Skinite poklopac otvora za sipanje ulja i ispustite ulje u potpunosti. Ako je potrebno zameniti filter za ulje, uklonite ga i zamenite sada.
9.

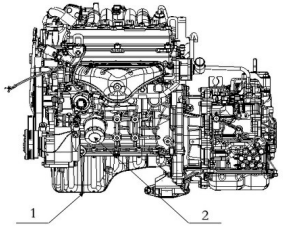

SFG15A motor

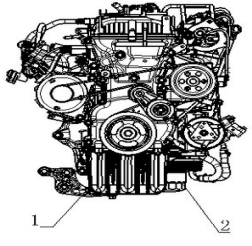

SFG15TA motor

1 Čep za ispuštanje ulja

2 Filter za ulje

⚠ Upozorenje

Otpadno motorno ulje mora se pravilno zbrinuti. Molimo vas da proverite odgovarajuće lokalne propise.

Ako je potrebno da zamenite filter za ulje, uradite sledeće:

Ⅰ. Ključem otpustite filter za ulje.

Ⅱ. Odvrnite filter rukom.

Ⅲ. Obrišite površinu na koju se montira filter čistom pamučnom krpom.

Ⅳ. Uverite se da je stari zaptivač uklonjen sa površine filtera.

Ⅴ. Postavite novi zaptivač na novi filter za ulje.

Ⅵ. Zavrnite filter dok ne osetite blag otpor, a zatim ga dodatno zategnite za dve trećine kruga pomoću ključa.

Moment zatezanja filtera za ulje:
SFG15 i SFG15TA motor: (15±3) N·m

Očistite i ponovo montirajte čep za ispuštanje ulja sa novim zaptivačem. Zategnite čep ključem, bez prekomerne sile.

Moment zatezanja čepa za ispuštanje ulja:

Sipajte preporučenu količinu motornog ulja (pogledajte odeljak „Fuel/Lubricant and Capacity Recommendations“).

Nemojte vaditi merač nivoa ulja dok dodajete ulje.

Pažljivo postavite poklopac otvora za sipanje ulja.

Pokrenite motor.

Proverite da li ima curenja ulja na čepu i filteru.

Ispravno zbrinite korišćeno ulje u skladu sa lokalnim propisima.

Proverite nivo motornog ulja prema odgovarajućem postupku (videti odeljak „Checking Engine Oil Level“ u ovom poglavlju).

Zaštita životne sredine

Zabranjeno je zagađivati kanalizaciju, reke i zemljište. Koristite ovlašćene centre za prikupljanje otpada, uključujući gradske lokacije koje prihvataju otpadno ulje i filtere, kao i auto-servise. Ako niste sigurni, obratite se nadležnim institucijama za savete o pravilnom odlaganju.

Pogonski kaiš

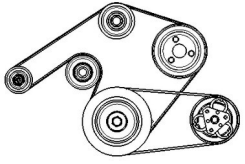

SFG15A benzinski motor

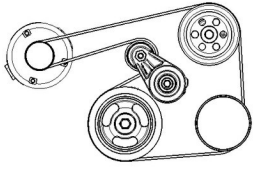

SFG15TA benzinski motor

Uverite se da je kontaktni prekidač u položaju „OFF“, i vizuelno proverite svaki kaiš da li ima znakova habanja, oštećenja ili labavosti. Redovno proveravajte njegovo stanje i zategnutost. Ako je pogonski kaiš u lošem stanju ili labav, obratite se ovlašćenom DFSK servisu radi zamene ili podešavanja.

Svećica (benzinski motor)

⚠ Upozorenje

Uverite se da su motor i kontaktni prekidač isključeni, a ručna kočnica aktivirana.

Ako je potrebno zameniti svećicu, obratite se ovlašćenom DFSK servisu.

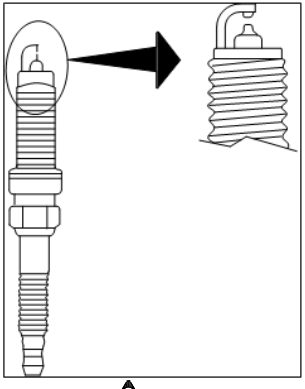

Pažnja

- Nemojte ponovo koristiti stare svećice čišćenjem i podešavanjem razmaka.
- Uvek koristite preporučeni tip svećice.

Kočnice

Proverite papučicu nožne kočnice

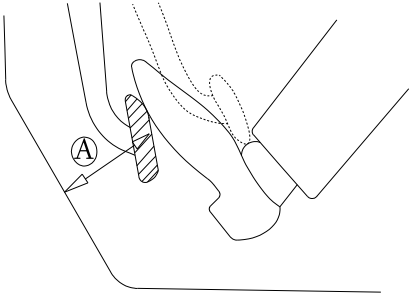

Upozorenje

Ako se papučica kočnice ne vraća u normalan položaj, obratite se ovlašćenom servisu DFSK da proveri kočioni sistem.

Dok motor radi, proverite rastojanje između najnižeg položaja papučice i poda (označeno kao A). Ako rastojanje nije u okviru sledećih vrednosti, obratite se ovlašćenom servisu DFSK.

Parametri hoda papučice kočnice			
Radno stanje	Prazan hod (mm)	Radni hod (mm)	Granični hod (mm)
Normalni uslovi rada	9.44 ~ 12.56	63.93 ~ 67.04	122.5
Uslovi kvara	65.57 ~ 68.68	92.81 ~ 95.93	122.5

Sistem samopodešavajuće kočnice

Vaše vozilo je opremljeno samopodešavajućim kočnicama. Svaki put kada pritisnete papučicu kočnice, sistem automatski podešava razmak.

○A: Više od 35 mm pri pritisku od 500 N na površinu papučice.

Vakumski pojačivač

Proverite funkciju vakumskog pojačivača prema sledećim koracima:

1. Isključite motor i nekoliko puta pritisnite papučicu kočnice kako biste se uverili da njen hod ostaje nepromenjen.
2. Pritisnite papučicu kočnice i pokrenite motor. Visina papučice treba blago da se spusti.
3. Pritisnite papučicu kočnice i isključite motor. Držite papučicu pritisnutu oko 30 sekundi – visina papučice ne bi trebalo da se promeni.
4. Pustite motor da radi jedan minut bez pritiskanja papučice, zatim ga isključite. Više puta pritisnite papučicu – njen hod će se postepeno smanjivati kako se smanjuje vakum u pojačivaču.
5. Pustite motor da radi jedan minut bez pritiskanja papučice, zatim ga isključite. Više puta pritisnite papučicu – njen hod će se postepeno smanjivati kako se smanjuje vakum u pojačivaču.

Kočiona tečnost

Upozorenje

- Uvek koristite novu kočionu tečnost iz zatvorene posude. Stara, loša ili kontaminirana tečnost može oštetiti kočioni i kvačilni sistem. Upotreba pogrešne tečnosti može oštetiti sistem i smanjiti efikasnost kočenja.
- Kočiona tečnost je otrovna i mora se čuvati u posudi van domašaja dece.

⚠ Pažnja

Kočiona tečnost oštećuje lak na karoseriji. Ne dozvolite da dođe u dodir sa ofarbanim površinama. Ako se to dogodi, odmah isperite vodom.

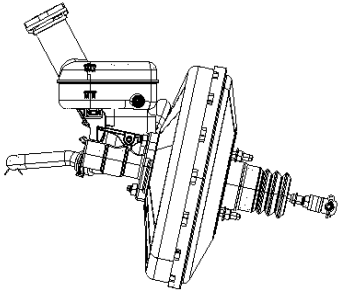

Proverite količinu tečnosti u rezervoaru. Ako je nivo ispod oznake „MIN“, upaliće se lampica upozorenja za nivo kočione tečnosti. Dopunite do oznake „MAX“. (Pogledajte odeljak „Fuel/Lubricant and Capacity Recommendations“ u ovom poglavlju.)

Ako je potrebno često dolivanje tečnosti, obratite se ovlašćenom DFSK servisu radi detaljne provere sistema.

Filter za vazduh

⚠ Upozorenje

Rad motora bez postavljenog filtera za vazduh može izazvati opekotine. Filter ne samo da čisti vazduh koji ulazi u motor, već i sprečava prolazak plamena u slučaju povratnog plamena. Ako filter nije postavljen, možete se opeći. Ne vozite bez filtera za vazduh. Budite posebno oprezni ako radite pored motora bez filtera.

Da biste zamenili uložak filtera za vazduh, otpustite pričvrsni šraf 1 i povucite jedinicu 2 nagore.

Filter sa papirnim uloškom može se očistiti i ponovo koristiti. Zamenite ga prema rasporedu održavanja navedenom u garantnom priručniku. Kada menjate uložak, prebrišite unutrašnjost i poklopac kućišta filtera vlažnom krpom.

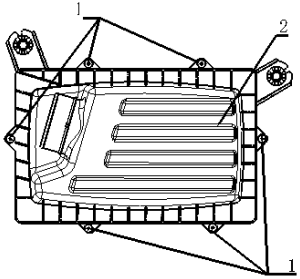

Brisači

Prednji brisač vetrobrana

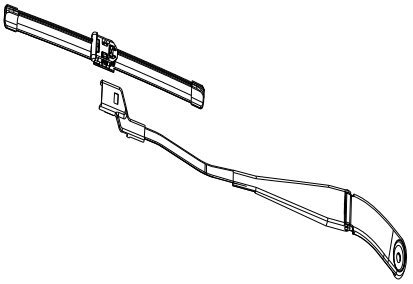

Čišćenje

Ako staklo ostaje nečisto posle pranja ili ako brisači proizvode neobične zvuke, uzrok može biti sloj voska ili drugih naslaga na metlicama ili staklu. Očistite spoljnu stranu vetrobrana neutralnim deterdžentom. Kada se pri ispiranju vodom ne stvaraju kapljice, staklo je čisto.

Prilikom čišćenja metlica

brisača, obrišite ih krpom natopljenom neutralnim deterdžentom, a zatim isperite vodom. Ako i nakon toga brisači ne brišu jasno, potrebno je zameniti metlice.

Pazite da ne zapušite mlaznice za pranje stakla. Ako jesu zapušene, očistite ih iglom ili tankim ekserom, pazeći da ih ne oštetite.

Zamena

1. Isključite kontakt, a zatim u roku od 15 sekundi prebacite prekidač brisača u položaj za održavanje.
2. Podignite ruku brisača sa vetrobrana.
3. Pritisnite sigurnosnu kopču i skinite metlicu.
4. Uklonite gumeni deo metlice.
5. Postavite novu metlicu dok ne klikne na svoje mesto.

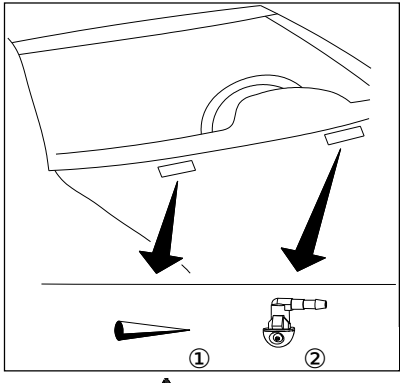

Pažnja

Nakon zamene, vratite ruku brisača u početni položaj, inače može doći do oštećenja ruke brisača ili haube.

Istrošene metlice mogu oštetiti vetrobran i smanjiti vidljivost.

Provera zadnjeg brisača je slična kao kod prednjeg.

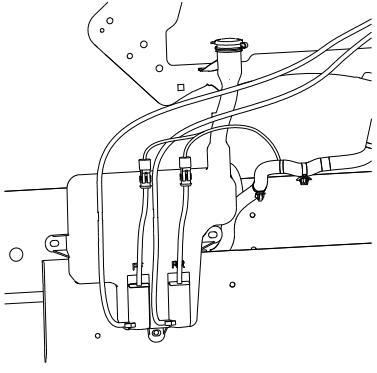

Tečnost za pranje vetrobrana

Upozorenje

Tečnost sa antifrizom za pranje stakala je otrovna i mora se čuvati van domašaja dece.

Redovno proveravajte količinu tečnosti u rezervoaru i dopunite po potrebi. Dodavanje deterdženta može poboljšati efekat čišćenja. Tokom zime koristite tečnost sa antifrizom, prema uputstvima proizvođača.

Ako motor prskalice radi bez tečnosti,

može se oštetiti. Nikada ne koristite rashladnu tečnost motora kao zamenu – izaziva koroziju i oštećuje lak.

Uputstvo za ugradnju elektronske registarske tablice

Pritisnite ukrasni deo nosača unutrašnjeg retrovizora II i pomerite ga udesno da biste ga skinuli, zatim nalepite elektronsku registarsku tablicu na unutrašnje staklo vetrobrana, a potom vratite ukrasni deo na mesto. Ako vozilo nema ovu opciju, nalepite tablicu unutar crnog dela stakla u skladu sa zahtevima nadležnih organa.

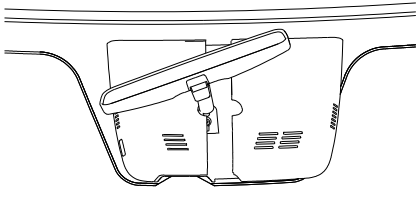

Baterija daljinskog upravljača

Zamena baterije

⚠ Upozorenje

- Pazite da deca ne progutaju bateriju ili sitne delove.
- Nepropisno odlaganje baterija šteti životnoj sredini. Poštujte lokalne propise o zbrinjavanju baterija.
- Ne dozvolite da se na bateriju lepe prašina ili ulje.
- Nepravilna zamena litijumske baterije je opasna – koristite samo isti ili ekvivalentan tip.
- Ne dodirujte unutrašnje elektronske kontakte da ne biste izazvali kvar.

Uverite se da (+) pol baterije gleda ka dnu kućišta.

Zamena baterije kod neinteligentnog ključa:

1. Ravnim odvijačem pažljivo otvorite kućište na mestu prikazanom na slici.
2. Skinite poklopac ključa.
3. Odvrnite šrafove pomoću krstastog odvijača.
4. Zamenite bateriju preporučenim novim modelom.

Ponovo sastavite daljinski ključ.

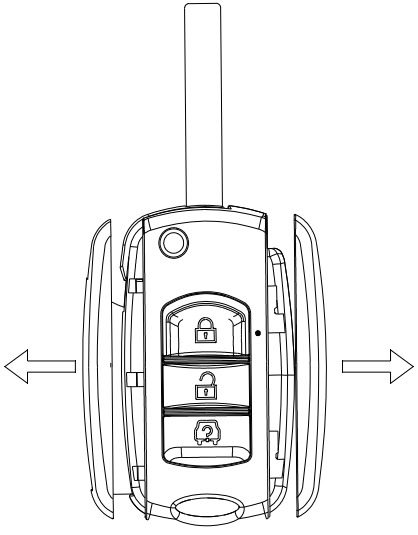

Zamena baterije kod pametnog ključa:

1. Pritisnite dugme na zadnjoj strani ključa i izvucite mehanički ključ.

2. Ravnim odvijačem pažljivo razdvojite gornji i donji poklopac kućišta.

3. Zamenite bateriju preporučenim novim modelom.

Ako vam je potrebna pomoć, obratite se DFSK postprodajnom servisu.

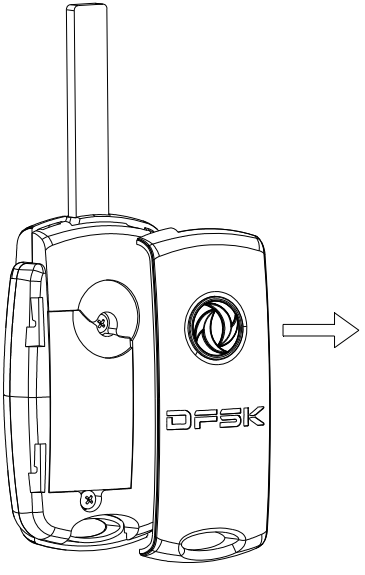

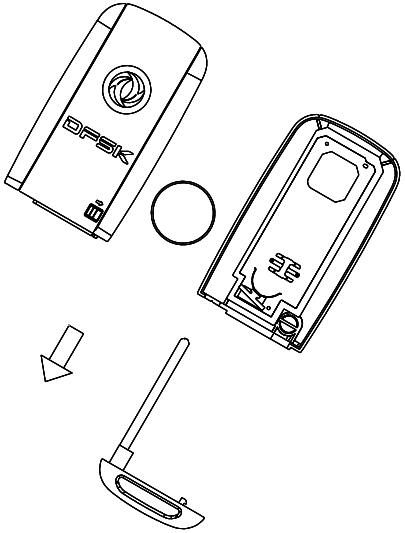

Kutija sa osiguračima

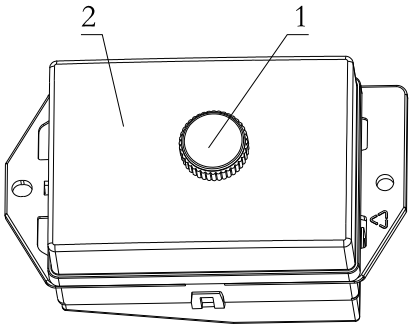

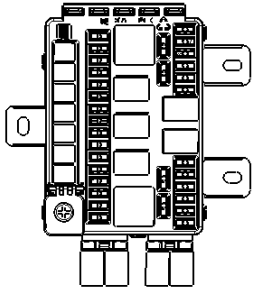

⚠ Pažnja

Nemojte koristiti osigurač sa većim ili manjim amperom od onog koji je naveden na poklopcu kutije sa osiguračima. To može oštetiti električni sistem ili izazvati požar. Ako neki električni uređaj ne radi, proverite da li je osigurač pregoreo.

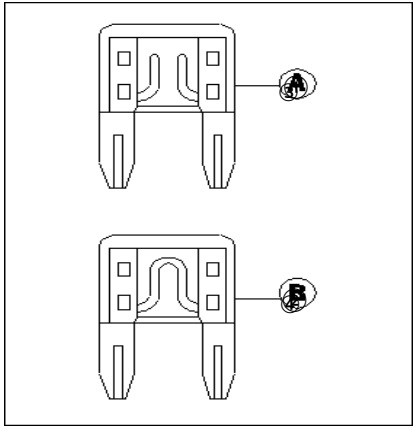

1. Uverite se da je kontaktni prekidač u položaju „OFF“.
2. Uverite se da je prekidač svetala u

položaju „OFF“.

3. Otvorite haubu motora.
4. Okrenite ručicu ① i podignite poklopac kutije sa osiguračima ②.
5. Pronađite osigurač koji treba zameniti.
6. Upotrebite alat iz kutije sa osiguračima da izvadite osigurač.
7. Ako je osigurač pregoreo ③, zamenite ga novim ④.

Ako novi osigurač ponovo pregori nakon ugradnje, potrebno je da električni sistem pregleda i popravi ovlašćeni DFSK servis.

Kutija sa osiguračima pored pozitivnog pola akumulatora

Ako električni uređaji ne rade iako su osigurači ispravni, proverite kutiju sa osiguračima. Ako je osigurač izgoreo, zamenite ga istim modelom. Preporučuje se da provere i zamenu osigurača u ovoj kutiji obavi ovlašćeni DFSK servis.

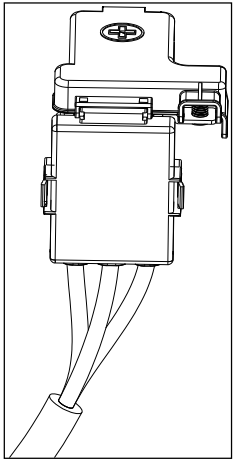

Svetla

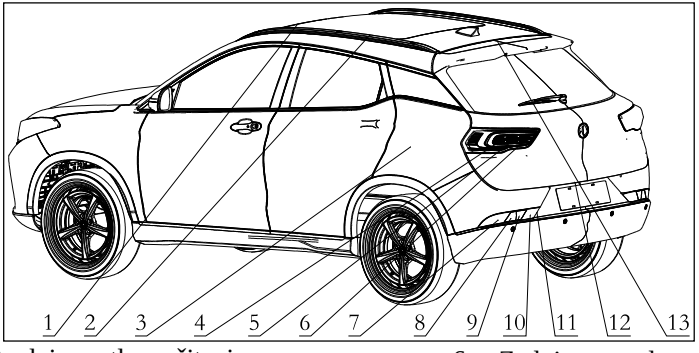

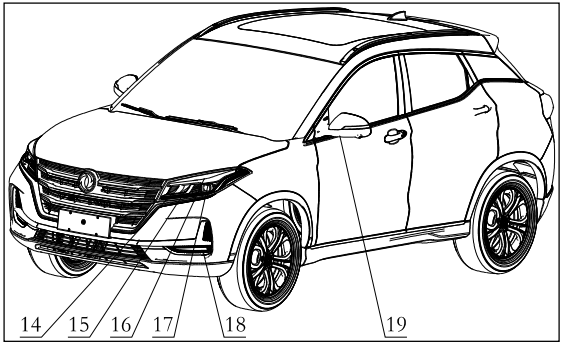

1 Prednje svetlo za čitanje

2 Zadnje unutrašnje svetlo

3 Svetlo u prtljažniku

4 Zadnje kočiono svetlo na vratima prtljažnika

5 Pokazivač pravca na zadnjim vratima

6 Zadnje svetlo na vratima prtljažnika

7 Zadnje magleno svetlo

8 Zadnji pokazivač pravca

9 Svetlo za vožnju unazad

10 Zadnje poziciono svetlo

11 Reflektor

12 Svetlo registarske tablice

13 Povišeno kočiono svetlo

14 Dugo svetlo

15 Kombinovani prednji pokazivač pravca

16 Kombinovano prednje poziciono svetlo

17 Kratko svetlo

18 Dnevno svetlo

19 Bočni pokazivač pravca

Pažnja

Ne menjajte sijalice bez odobrenja. Ako se prilikom zamene ne koriste sijalice koje ispunjavaju propisane specifikacije, može doći do lošeg kontakta, kratkog spoja ili prodora vode u kućište svetla. Ako je potrebno zameniti sijalicu, obratite se ovlašćenom DFSK servisu.

Upozorenje

U kišnim, vlažnim ili prilikom pranja vozila može doći do pojave magle unutar kućišta svetla. To je normalna pojava izazvana kondenzacijom vlage i para će se s vremenom sama raspršiti. Ako se ne raspršiti, obratite se DFSK servisu.

Kombinovano prednje svetlo

Funkcije:

1. Poziciono svetlo
2. Kratko svetlo
3. Dugo svetlo (pri uključivanju dugog, uključeno je i kratko svetlo)
4. Pokazivač pravca

Za uključivanje i isključivanje ovih svetala koristite prekidač kombinovanih svetala.

Bočni pokazivač pravca

Uključivanje i isključivanje se vrši putem prekidača kombinovanih svetala.

Prednja čitaća i zadnja unutrašnja svetla

Uključivanje i isključivanje opisano je u poglavlju o unutrašnjem osvetljenju.

Dnevna svetla

Dnevna svetla se automatski uključuju i isključuju.

Zadnje kombinovano svetlo

Funkcije:

1. Poziciono svetlo
2. Kočiono svetlo
3. Zadnje magleno svetlo
4. Svetlo za vožnju unazad
5. Reflektor

Za uputstva o uključivanju i isključivanju pozicionih svetala i pokazivača pravca, pogledajte uputstva za prekidač kombinovanih svetala. Kada se pritisne papučica kočnice, stop svetlo će se upaliti, a kada se papučica otpusti, svetlo će se ugasiti. Kada je menjač u položaju za vožnju unazad, svetlo za vožnju unazad će se uključiti, a u suprotnom će se isključiti.

Svetlo registarske tablice

Za način uključivanja i

isključivanja svetla registarske tablice pogledajte uputstva za prekidač kombinovanih svetala.

Pažnja

Kada su zadnja vrata otvorena, zadnje magleno svetlo može imati funkciju pokazivača pravca, pozicionog svetla i stop svetla.

Visoko stop svetlo

Kada se pritisne papučica kočnice, visoko stop svetlo će se upaliti, a kada se papučica otpusti, svetlo će se ugasiti.

Svetlo u prtljažniku

Za način uključivanja i isključivanja svetla u prtljažniku pogledajte uputstva za unutrašnje osvetljenje.

Spoljašnja svetla

Stavka	Snaga (W)
Dugo svetlo	2×55(bulb) 2×18 (LED)
Kratko svetlo	2×55(bulb) 2×15 (LED)
Prednji pokazivač pravca	2×21(bulb)
Prednji pokazivač pravca	2×6 (LED)
Prednje pozicione svetlo	2×5(bulb) 2×1.5 (LED)
Dnevna svetla	6.85 (LED)
Zadnje pozicione svetlo	2×10(bulb) 2×2.11 (LED)
Zadnje kočione svetlo	2×42(bulb) 2×3.4 (LED)
Zadnji pokazivač pravca	2×9.45
Zadnji pokazivač pravca	2×21(bulb)
Zadnje pozicione svetlo	2×5(bulb)
Zadnje magleno svetlo	2×21(bulb)
Svetlo za vožnju unazad	2×16(bulb)
Povišeno kočiono svetlo	3.6 (LED)
Svetlo registarske tablice	2×5

Unutrašnja svetla

Stavka	Snaga (W)
Prednje svetlo Za čitanje	10 (bulb) 1 (LED)
Zadnje unutrašnje svetlo	2×5(bulb)

Svetlo u prtljažniku	0.5 (LED)

Upozorenje

- Ako dođe do curenja svetla, obratite se servisnom centru DFSK posle prodaje radi popravke, kako ne bi došlo do problema u radu.
- Ne menjajte sijalicu bez odobrenja i izbegavajte rukovanje od strane neprofesionalnih lica. Ako se pri zameni sijalice ne poštuju propisane procedure, može doći do lošeg kontakta, kratkog spoja na grlu sijalice ili prodora vode u far.
- Tokom upotrebe svetala, neizbežno je da se na površini sočiva natalože nečistoće. Nakon dužeg rada svetla, temperatura unutar kućišta može postati previsoka, što može izazvati deformaciju sočiva i smanjiti propustljivost svetlosti. Da biste produžili vek trajanja svetala i povećali bezbednost u vožnji, redovno čistite sočiva farova.

Gume i točkovi

Ako dođe do izduvavanja gume, pogledajte odeljak "Izduvana guma" u poglavlju "VII. Mere u vanrednim situacijama".

Pritisak u gumama

Redovno proveravajte pritisak u gumama, uključujući i rezervni točak. Nepravilan pritisak može uticati na trajnost gume i stabilnost vozila. Pritisak u gumama treba proveravati dok su gume hladne. Kada je vozilo mirovalo najmanje 3 sata ili prešlo manje od 1,6 km, guma se smatra hladnom, a pritisak se upoređuje sa vrednostima na oznaci pritiska u gumama.

Nedovoljan pritisak može izazvati pregrevanje i unutrašnje oštećenje gume, a pri velikim brzinama može doći do odvajanja gazećeg sloja ili čak pucanja gume.

Vrste guma

⚠ Pažnja

Kada menjate gume, proverite da su sve iste vrste (npr. letnje, univerzalne ili zimske) i iste konstrukcije. Ovlašćeni servisi DFSK mogu vam dati tačne informacije o tipu, dimenziji, brzinskoj kategoriji i dostupnosti guma.

Brzinska kategorija novih guma može biti niža od originalnih i ne mora odgovarati maksimalnoj brzini vozila. Ne vozite brže od maksimalne dozvoljene brzine za gumu.

Univerzalne gume za sva godišnja doba

Neki modeli imaju univerzalne gume (oznaka "ALL SEASON" ili "M+S" na bočnoj strani), koje se mogu koristiti tokom cele godine, uključujući i zimski period. Ove gume pružaju zadovoljavajuće performanse na snežnim i klizavim putevima.

Letnje gume

DFSK preporučuje upotrebu letnjih guma koje pružaju najbolje performanse u uobičajenim klimatskim uslovima. Njihova efikasnost na snegu i ledu je značajno smanjena. Ako planirate vožnju po snegu ili ledu, koristite zimske ili univerzalne gume na sva četiri točka.

Zimske gume

Ako koristite zimske gume, izaberite veličinu i nosivost jednake onima koje imaju originalne gume i rezervni točak. U suprotnom može doći do smanjenja bezbednosti i performansi vozila.

Zimske gume obično imaju nižu brzinsku kategoriju od originalnih i ne treba prekoračiti njihovu maksimalnu brzinu.

Radi povećanja prianjanja na zaleđenim putevima, možete koristiti gume sa ekserima, ali su one zabranjene u nekim zemljama ili regionima. Pre ugradnje proverite lokalne propise. Gume sa ekserima na mokrim ili suvim putevima mogu imati slabije prijanjanje i upravljivost od onih bez eksera.

Lanci za sneg

Upotreba lanaca za sneg može biti zabranjena u nekim područjima, pa je potrebno proveriti lokalne propise pre ugradnje. Prilikom postavljanja lanaca uverite se da odgovaraju veličini vaših guma i postavite ih prema uputstvima proizvođača. Ako je preporučeno, koristite zatezače kako biste održali pravilnu napetost. Slobodne krajeve lanca pričvrstite ili uklonite kako ne bi oštetili blatobrane ili šasiju tokom vožnje. Vozite malom brzinom, jer bi u suprotnom moglo doći do oštećenja vozila ili smanjene upravljivosti.

Lanci za sneg se postavljaju na pogonske točkove.

Ne koristite lance na putevima bez snega ili na suvim deonicama, jer to

može oštetiti delove vozila zbog dodatnog opterećenja.

Zamena mesta gumama

DFSK preporučuje zamenu mesta gumama svakih 10.000 km. Pogledajte postupak zamene u odeljku "Izduvana guma" u poglavlju "VII. Mere u vanrednim situacijama".

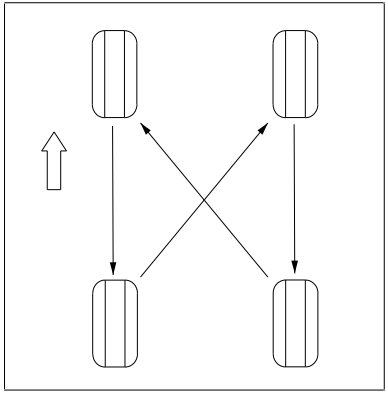

Upozorenje

- Nakon što se gume zamene mestima, potrebno je podesiti pritisak u gumama.
- Nakon što se gume zamene, pritisak u gumama mora biti prilagođen, a matice točkova ponovo zategnute nakon što vozilo pređe 1000 km (ova radnja je obavezna i nakon krpljenja gume).
- Nepravilna selekcija, montaža, održavanje ili servisiranje guma može povećati rizik od saobraćajnih nezgoda i povreda. Ako imate bilo kakvih nedoumica, obratite se ovlašćenom servisu DFSK ili proizvođaču guma.

Habanje i oštećenje guma

Gume treba redovno proveravati na habanje, pukotine, ispupčenja ili predmete zaglavljene u gazećem sloju. Ako primetite prekomerno habanje, pukotine, ispupčenja ili duboke zaseke, gumu treba zameniti.

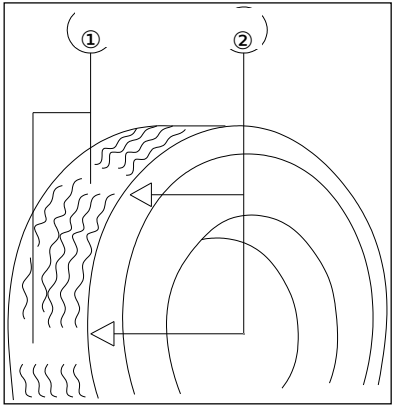

① Oznaka habanja
② Oznaka položaja oznake habanja

Originalne gume imaju oznaku habanja ① na gazećem sloju. Kada se oznaka habanja vidi, gumu treba zameniti. Položaj oznake habanja označen je oznakom ②.

Nepravilna upotreba rezervne gume može izazvati ozbiljne povrede. Ako je potrebno popraviti rezervnu gumu, obratite se ovlašćenom servisu DFSK.

Vek trajanja guma

Gume starije od 5 godina ne smeju se koristiti, bez obzira na to da li su nove ili korišćene. Gume vremenom stare i propadaju. Redovno ih proveravajte i balansirajte u servisu ovlašćenom od strane DFSK i obavestite servis o stanju guma.

Zamena guma i točkova

⚠ Upozorenje

Ne montirajte deformisane točkove ili gume, čak ni ako su popravljeni. Njihova struktura može biti oštećena i dovesti do nepredvidivih kvarova.

Kada zamenjujete gume, koristite one iste veličine, brzinske kategorije i nosivosti kao originalne (pogledajte tehničke podatke u poglavlju 10 "Tires and Wheels"). Upotreba drugačijih guma ili kombinovanje različitih marki, konstrukcija (dijagonalne, radijalne itd.) ili tipova gazećih slojeva može uticati na upravljanje, kočenje, stabilnost, visinu vozila, ugao svetlosnog snopa farova i druge parametre. Takve razlike mogu izazvati nesreće i ozbiljne povrede.

Bez obzira na razlog zamene točka, novi točak mora imati isti pomak (offset) kao originalni. Točkovi sa drugačijim pomakom mogu izazvati nepravilan kontakt gume sa kolovozom, preuranjeno habanje, smanjenu upravljivost i probleme sa kočnicama. To može rezultirati smanjenjem efikasnosti kočenja ili bržim trošenjem kočionih obloga.

Balansiranje točkova

Neuravnoteženi točkovi utiču na upravljanje vozilom i vek trajanja guma. Čak i pri normalnoj vožnji dolazi do gubitka balansa, zato povremeno proveravajte dinamičku ravnotežu točkova. Pri testiranju dinamičkog balansa, točkovi moraju biti skinuti sa vozila. Ako se prednji točak balansira dok je montiran na vozilo, može doći do oštećenja menjača.

Sistem za nadzor pritiska u gumama (TPMS)

Vaše vozilo može biti opremljeno sistemom za nadzor pritiska u gumama (TPMS).

Oprez: Bilo kakva modifikacija TPMS sistema od strane neovlašćenog servisa može učiniti sistem neispravnim.

TPMS koristi radio-senzore za detekciju nivoa pritiska u gumama.

Jednom mesečno proverite da li je pritisak u svim gumama, uključujući rezervnu, u skladu sa preporučenim vrednostima na oznaci pritiska u gumama. Ako je pritisak u jednoj ili više guma značajno niži, TPMS lampica će se upaliti. Kada se to dogodi, zaustavite vozilo što pre i proverite pritisak. Vožnja sa preniskim pritiskom može izazvati pregrevanje, oštećenje gume, slabiju ekonomičnost goriva i smanjenu upravljivost.

Pažnja

TPMS ne zamenjuje redovno održavanje guma – vozač je odgovoran za održavanje ispravnog pritiska.

Ako je vozilo opremljeno indikatorom greške TPMS-a, on će se upaliti ili treperiti ako postoji kvar. Računar putovanja će prikazati vrednost pritiska. Ako greška ostane i nakon gašenja i ponovnog paljenja motora, sistem možda ne može da detektuje nizak pritisak.

Kvar TPMS-a može biti izazvan različitim razlozima, uključujući zamenu točkova, guma ili upotrebu elektronskih uređaja koji koriste slične radio frekvencije. Nakon zamene guma, proverite da li indikator TPMS greške nestaje.

TPMS može upozoriti vozača kada je pritisak u gumama abnormalan (manji od 1.8 bara ili veći od 3.0 bara).

Upozorenje

Nisu svi materijali za zaptivanje pneumatika isti. Neodobreni materijali za zaptivanje mogu oštetiti TPMS senzor. Šteta na TPMS senzoru nastala korišćenjem neodgovarajućeg sredstva za zaptivanje pneumatika ne pokriva se garancijom vozila.

Uslovi pod kojima se aktivira lampica upozorenja TPMS sistema i prateće informacije prikazane na putnom računaru instrument table su sledeći:

- Zamenski točak zamenjen je rezervnim točkom. Rezervni točak nema TPMS senzor. Nakon vraćanja standardnog točka i uspešno završenog procesa uparivanja senzora,

lampica upozorenja treba da se ugasi.

- Nakon rotacije pneumatika, uparivanje TPMS senzora nije izvršeno ili nije bilo uspešno. Kada se uparivanje senzora uspešno završi, lampica upozorenja treba da se ugasi.
- Jedan ili više TPMS senzora neispravni su ili oštećeni. Nakon ugradnje novog TPMS senzora i uspešno završenog procesa uparivanja, lampica upozorenja treba da se ugasi.
- Zamenjeni pneumatika ili točak ne odgovaraju originalnim specifikacijama. Upotreba nepreporučenih pneumatika i točkova može ometati normalan rad TPMS sistema.
- Korišćenje elektronske opreme ili postrojenja u blizini koja rade na sličnim radio frekvencijama kao TPMS može izazvati nepravilan rad senzora.

Napomena: Za uparivanje TPMS senzora obavezno se obratite postprodajnom servisu kompanije DFSK Automobile Co., Ltd.

Ako TPMS sistem ne funkcioniše normalno, neće moći da otkrije ili signalizira nepravilnost u pritisku u pneumaticima. Ako lampica upozorenja TPMS sistema svetli neprekidno, obratite se postprodajnom servisu kompanije DFSK Automobile Co., Ltd. radi popravke.

Svaki TPMS senzor ima jedinstveni identifikacioni kod. Nakon rotacije pneumatika ili zamene jednog ili više TPMS senzora, potrebno je upariti identifikacione kodove sa novim položajem točka i pneumatika. Nakon što se rezervni točak zameni standardnim točkom koji poseduje TPMS senzor, takođe je potrebno sprovesti proces uparivanja senzora.

Rezervni točak

Vozilo je opremljeno jednim točkom (T135/90 R17). Za T-tip rezervnih točkova preporučuje se da maksimalna brzina ne prelazi 80 km/h i da se koristi samo privremeno.

Redovno održavanje

U zavisnosti od vremenskih i atmosferskih uslova, stanja puteva, ličnih navika u vožnji i načina korišćenja vozila, može biti potrebno dodatno održavanje ili skraćenje intervala održavanja. Nakon završetka poslednjeg redovnog održavanja iz tabele, treba nastaviti sa sličnim redovnim održavanjem.

Za detaljan plan održavanja pogledajte „F513 Model Maintenance Manual (isporučen uz vozilo)“.

Preporuke za maziva i količine

Stavka	Tip		Zapremina			
	MT	CVT	SFG15A +5MT	SFG15A +CVT	SFG15TA +6MT	SFG15TA +CVT
Gorivo	Visokokvalitetni benzin od najmanje 92 oktana koji ispunjava ekološke standarde		50L			
Motorno ulje	SN 5W/30		3.25±0.1 L (prvo punjenje) / 3.0±0.1 L (redovno održavanje)		(4.5±0.1) L (prvo punjenje) (4.0±0.1)L (redovno održavanje)	
Ulje za menjač	75W/90 GL-4	SPiraxS5 CVT X	(1.9±0.1)L	(3.7±0.05) L	(2.1±0.1)L	(4±0.1) L
Rashladna tečnost motora	FD-20 (uobičajeni uslovi) / FD-40 (izuzetno hladne oblasti)		(5.0±0.5) L		(6±0.5) L	(6.5±0.5) L
Tečnost za pranje vetrobrana	20 (uobičajeni uslovi) / -35 (planinska područja zimi)		(2.0±0.2)L			
Kočiona tečnost	D0T4 GB12981-2012		(0.6±0.03)L			
Rashladni gas za	R134a		Količina punjenja za jednostruki klima uređaj u vozilu: (500±20)			

klima uređaj		g/vozilo

Za motorno ulje pogledajte SAE tabelu viskoznosti preporučenu u „Poglavlju 10 – Tehničke informacije“.

1. Kod vozila sa CVT menjačem nije dozvoljeno korišćenje drugih vrsta goriva, kao što su CNG ili LPG.
2. Napomena: Šteta na menjaču izazvana korišćenjem drugih goriva ne podleže garanciji, čak i ako do kvara dođe u garantnom roku.
3. Ulje za CVT menjač mora biti Shell Spirax S5 CVT X.
4. Napomena: Šteta na menjaču izazvana korišćenjem neoriginalnog ulja ne podleže garanciji, čak i ako do kvara dođe u garantnom roku.
5. Preporučuje se korišćenje originalne DFSK rashladne tečnosti. Korišćenje neoriginalne tečnosti može izazvati koroziju aluminijumskih delova sistema hlađenja motora.
6. Napomena: Šteta na sistemu hlađenja izazvana korišćenjem neoriginalne rashladne tečnosti ne podleže garanciji, čak i ako do kvara dođe u garantnom roku.
7. Tehnički zahtevi za kočionu tečnost treba da budu u skladu sa standardom GB12981 „Motor Vehicle Brake Fluid“. Kočiona tečnost treba da se menja svake 2 godine ili nakon 40.000 km. Tečnosti različitih proizvođača (DOT4) ne smeju se mešati.

X. Tehničke informacije

Preporuke za gorivo, maziva i zapremine

Preporučena SAE tabela viskoznosti

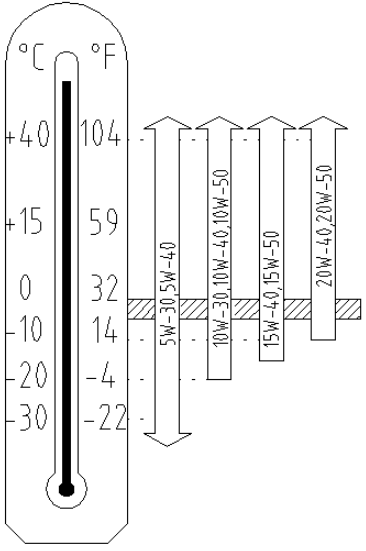

Motorno ulje:

Viskoznost koja odgovara spoljašnjem temperaturnom opsegu može se izabrati prema tabeli. Ulje mora biti u skladu sa standardom GB 11122, klase SM ili više.

Preporuka za gorivo

Benzinski motor (sa trostrukim katalizatorom)

Upozorenje

Nemojte koristiti olovni benzin. Korišćenje olovnog benzina oštetiće trostruki katalizator.

Koristite bezolovni visokokvalitetni benzin koji ispunjava zahteve GB 17930-2013 i ima oktanski broj 92 ili viši.

Ovo vozilo ispunjava standard GB18352.6-2016 „Granice zagađenja i metode merenja za laka vozila (Kina faza 6)“ i dostiže nacionalni nivo emisije VI prilikom izlaska iz fabrike.

Koristite gorivo sa oktanskim brojem 92 ili višim, koje ispunjava nacionalne standarde VI nivoa emisije.

Ako se koriste druge vrste goriva, performanse izduvnih gasova će se pogoršati, a lampica indikatora kvara motora (MIL) može da se upali.

Preporuka za rashladni gas i mazivo klima uređaja

Klimatizacioni sistem DFSK vozila mora da se puni rashladnim gasom R134a i DFSK mazivom za klimatizaciju, ili njihovim ekvivalentom.

Upotreba drugih vrsta rashladnih gasova ili maziva može izazvati ozbiljna oštećenja sistema, pa čak i zahtevati zamenu čitavog klimatizacionog sistema vozila.

U mnogim zemljama i regionima zabranjeno je ispuštanje rashladnog gasa u atmosferu.

Rashladni gas koji se koristi u vašem vozilu je R134a. DFSK preporučuje recikliranje rashladnog gasa.

Kada je potrebno izvršiti popravku klimatizacionog sistema, obratite se ovlašćenom servisu DFSK.

Pneumatici i točkovi

Veličina pneumatika		Standardni	215/60 R17	205/65 R16
		Rezervni	T135/90 R17	
Specifikacija		215/60 R17 或 205/65 R16		
Pritisak u pneumaticima (u hladnom stanju)	Prednji točkovi	230 kPa (bez opterećenja) / 230 kPa (puno opterećenje)		
	Zadnji točkovi	230 kPa (bez opterećenja) / 230 kPa (puno opterećenje)		

	Tip	Dimenzije	Pomak mm
Vrsta i veličina točka	Čelični točak	16×6J	40
	Aluminijumski točak	17×7J	40
	Aluminijumski točak	16×6J	40

Podešavanje točkova (geometrija)

Zatvorenost prednjih točkova (po strani)	0.167°±0.05°
Nagib prednjih točkova (po strani)	-0.5°±0.5°
Ugao nagiba čaure zgloba (King pin inclination)	14.4°±0.5°
Ugao nagiba točka (Caster angle)	3.4°±0.5°
Nagib zadnjih točkova (po strani)	-1.0°±0.5°
Zatvorenost zadnjih točkova (po strani)	0.4°±0.3°

Glavni tehnički parametri vozila

Stavka		Specifikacija			
Parametri kvaliteta	Model motora	SFG15A(5MT)	SFG15A(CVT)	SFG15TA+6MT	SFG15TA+CVT
	Zapremina / snaga (L/kw)	1.498/80		1.498/110	
	Ukupna masa (kg)	1770	1800	1810	1860
	Broj putnika	5			
	Raspodela opterećenja po osovinama pri ukupnoj masi (prednja/zadnja) (kg)	910/860	930/870	940/870	975/885
	Nazivno opterećenje (kg)	-			
	Sopstvena masa (kg)	1380	1410	1420	1470
	Raspodela opterećenja po osovinama pri sopstvenoj masi (prednja/zadnja) (kg)	795/585	825/585	830/590	865/605
Dimenzije	Spoljašnje dimenzije dužina×širina×visina (mm)	4385×1850×1645			

<table>
<tr><td rowspan="5"></td><td colspan="2">Međurazmak točkova (prednji/zadnji) (mm)</td><td colspan="4">1580/1582</td></tr>
<tr><td colspan="2">Prednje/zadnje vešanje (mm)</td><td colspan="4">917/813</td></tr>
<tr><td colspan="2">Međuosovinsko rastojanje (mm)</td><td colspan="4">2655</td></tr>
<tr><td colspan="2">Ugao nailaska (°)</td><td colspan="4">(bez opterećenja) 19° / (sa punim opterećenjem) 18°</td></tr>
<tr><td colspan="2">Ugao odlaska (°)</td><td colspan="4">(bez opterećenja) 27° / (sa punim opterećenjem) 22°</td></tr>
<tr><td colspan="3">Visina težišta vozila (bez opterećenja / sa punim opterećenjem, mm)</td><td>652.7/645.4</td><td>649.9/642.6</td><td>643.5/637.3</td><td>646.1/638.9</td></tr>
<tr><td colspan="3">Minimalno odstojanje od tla (mm)</td><td colspan="4">191</td></tr>
<tr><td colspan="3">Minimalni prečnik okretanja (m)</td><td colspan="4">11.3</td></tr>
<tr><td rowspan="3">Dinamika</td><td colspan="2">Maksimalna brzina (km/h)</td><td>≥165</td><td>≥165</td><td>≥180</td><td>≥180</td></tr>
<tr><td colspan="2">Vreme ubrzanja i prelaska 400 m (s)</td><td>24.4</td><td>26.9</td><td>19.7</td><td>21.6</td></tr>
<tr><td>Sposobnost savladavanja uspona (%)</td><td>Sposobnost savladavanja uspona (%)</td><td colspan="4">≥30</td></tr>
</table>

Ekonomija	Ekonomska prosečna potrošnja goriva (L/100 km)	6.4	6.9	6.6	6.9

Model motora	SFG15A	SFG15TA
Maksimalni obrtni moment (N·m)	147.5	220
Nazivna snaga (kw)	85	110
Maksimalna neto snaga (kw)	82	110
Pogon	Prednji pogon	Prednji pogon
Raspored cilindara	redni	
Prečnik × hod (mm)	75×84.8	75×84.8
Zapremina (ml)	1498	1498
Broj obrtaja u praznom hodu (rpm)	750±50	

Model motora		SFG15A(5MT)	SFG15A(CVT)	SFG15TA （6MT）	SFG15TA(CVT)
Model menjača		Manuelni menjač (MT)	Beskonačno promenljivi menjač (CVT)	Manuelni menjač (MT)	Beskonačno promenljivi menjač (CVT)
Tip		Petostepeni manuelni menjač	CVT menjač	Šestostepeni manuelni menjač	CVT menjač
Prenosni odno	Prvi stepen	3.462	0.403~2.32	3.909	0.378-2.631
	Drugi stepen	1.955		2.35	
	Treći stepen	1.464		1.484	
	Četvrti stepen	1.030		1.054	
	Peti stepen	0.763		0.822	
	Šesti stepen	/	/	0.706	
	Rikverc	3.231	2.206	3.545	1.961
	Glavni prenosni	4.529	6.084	4.353	5.694

si	odnos				

Oznaka identifikacije vozila

Oznaka identifikacije vozila (natpisna pločica)

Natpisna pločica vozila postavljena je ispod B stuba sa desne strane.

Položaj broja šasije (VIN)

Upravljačka jedinica motora (ECU) beleži karakteristične podatke kao što je broj identifikacije vozila (VIN). Zabeleženi VIN može se povezati sa dijagnostičkim priključkom pomoću automobilske dijagnostičke opreme (na primer: Langren Technology PS80 dijagnostički instrument) i očitati putem sistema za upravljanje odgovarajućeg kontrolera.

Ploča sa brojem identifikacije vozila predstavlja zakonski identifikacioni element.

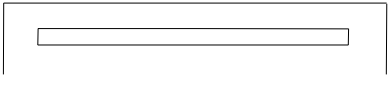

Broj identifikacije vozila (VIN) označen je na sledećim mestima:

1. Na prednjoj levoj strani instrument table.

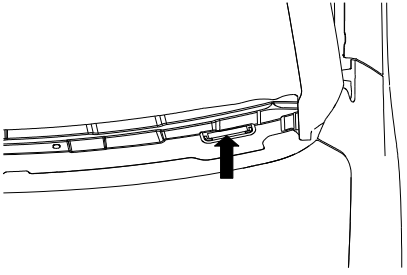

2.Na podu u zadnjem delu.

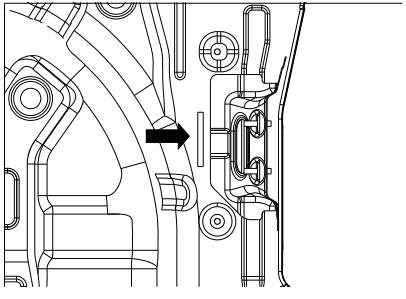

3. Sa spoljne strane zadnjeg levog bočnog zida.

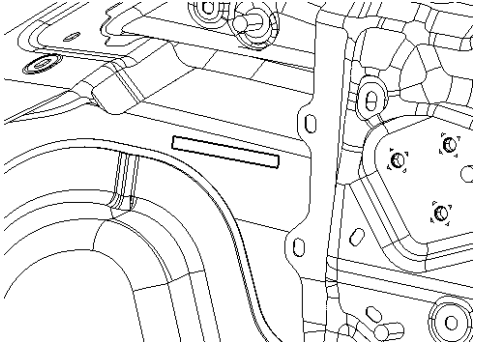

4. Levi B stub, kao što je prikazano na slici ispod.

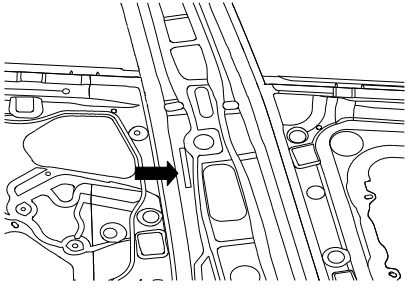

5.Poklopac motora, kao što je prikazano na slici ispod.

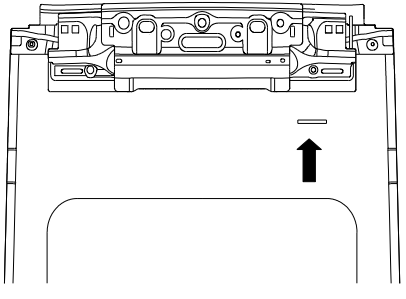

6.Zadnja vrata, kao što je prikazano na slici ispod.

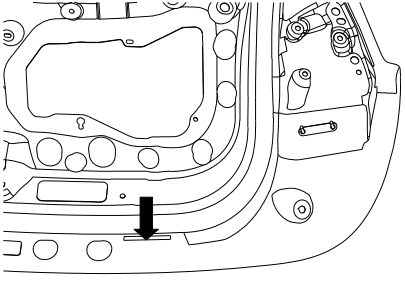

7.Okvir zadnjih vrata, kao što je prikazano na slici ispod.

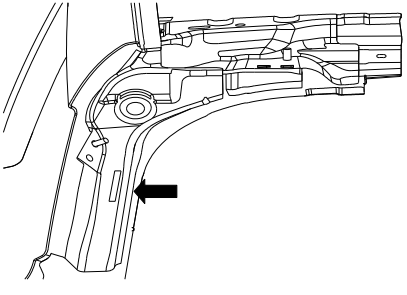

8. Ispod levog prednjeg B stuba.

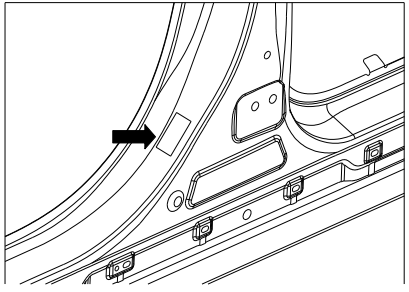

9. Ispod suvozačevog sedišta.

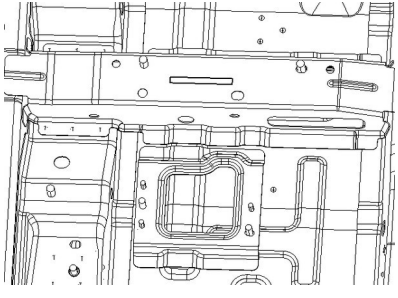

10. Položaj ispod desnog prednjeg B stuba, kao što je prikazano na slici ispod.

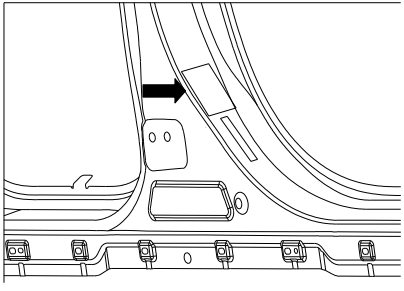

11.① Kućište menjača (SFG15A+5MT), kao što je prikazano na slici ispod.

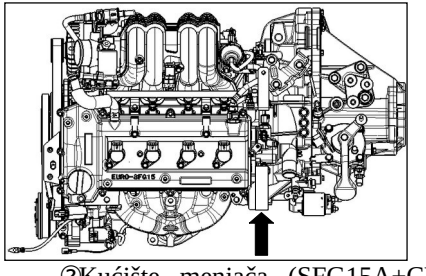

②Kućište menjača (SFG15A+CVT), kao što je prikazano na slici ispod.

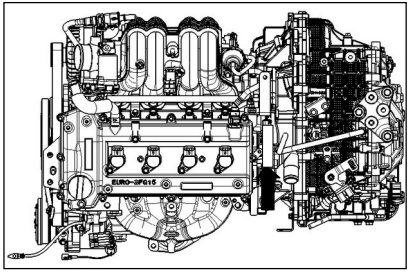

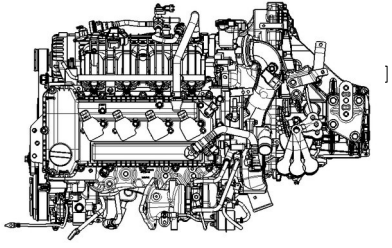

③ Kućište menjača (SFG15TA+6MT).

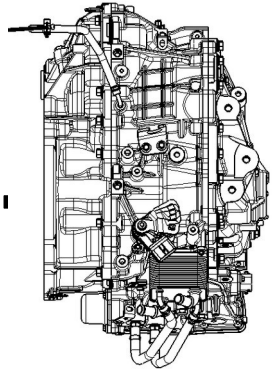

④ Kućište menjača (SFG15TA+CVT).

Serijski broj motora

Serijski broj je urezan na motoru, kao što pokazuje strelica na slici ispod.

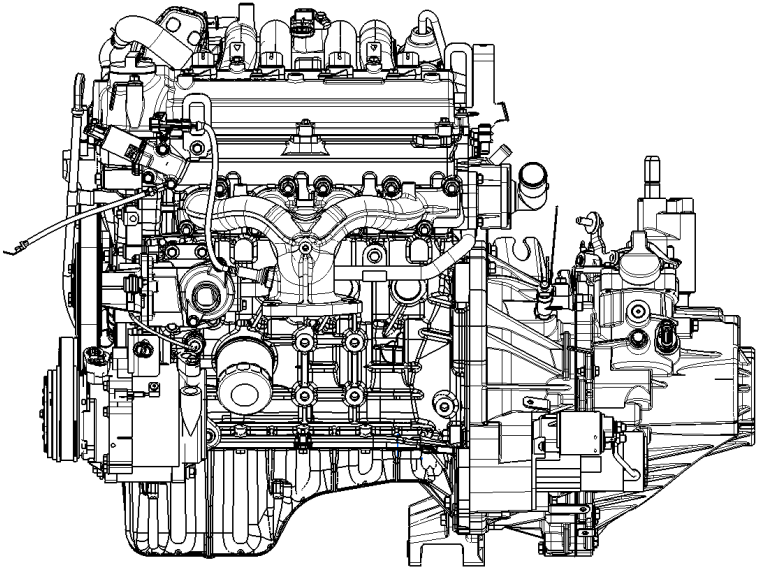

SFG15A+5MT Motor

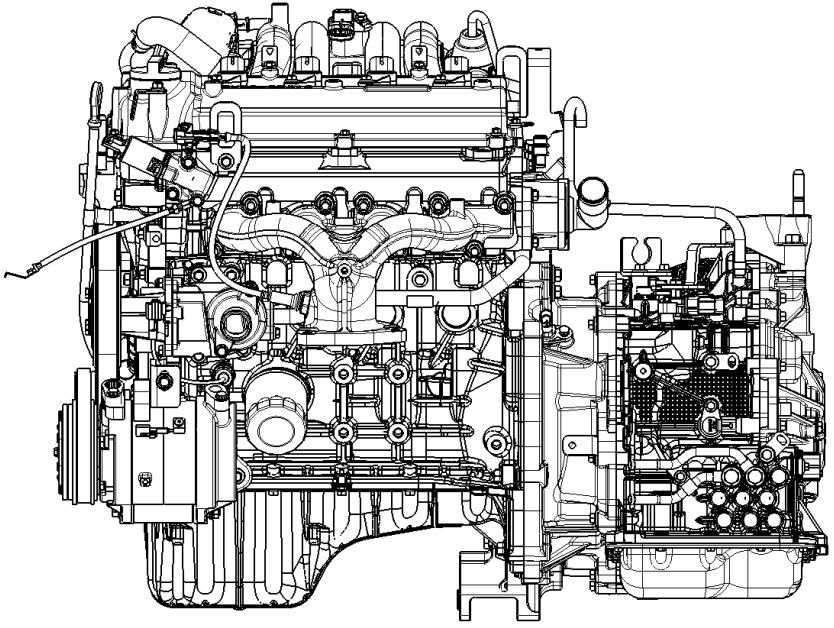

SFG15A+CVT Motor

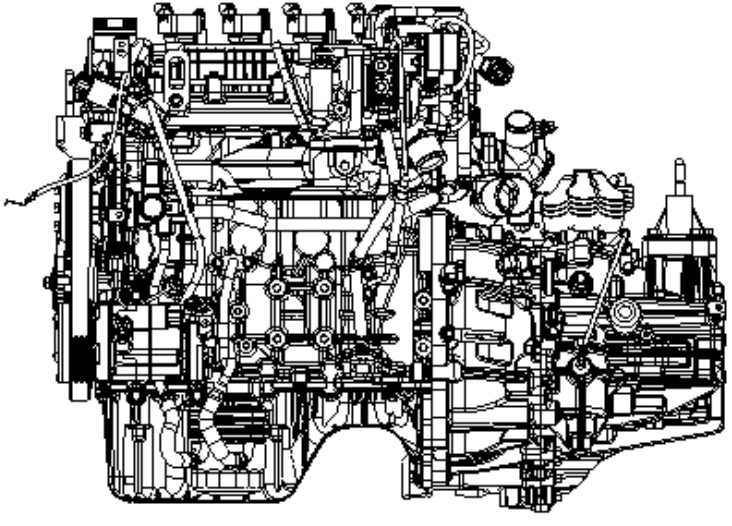

SFG15TA+6MT Motor

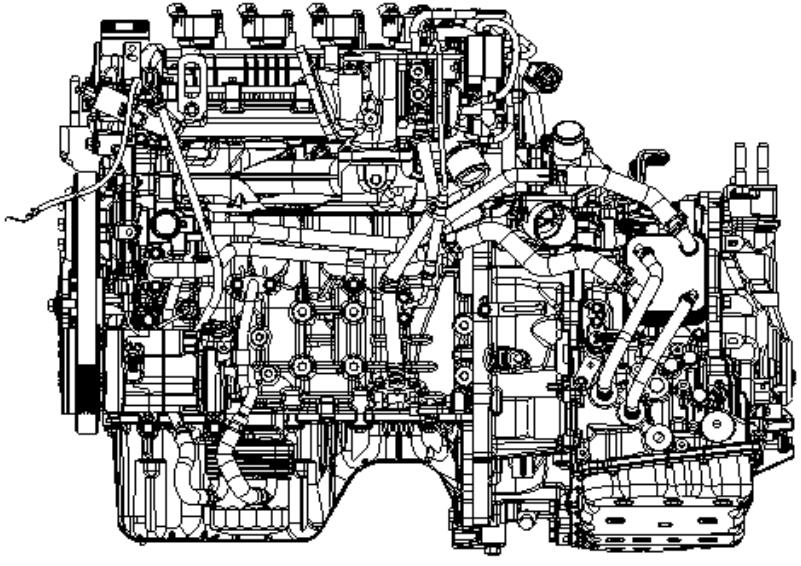

SFG15TA+CVT Motor

Oznaka pritiska u pneumaticima

Pritisak u hladnim pneumaticima prikazan je na oznaci pritiska u pneumaticima, koja se nalazi na centralnom stubu sa strane vozača.

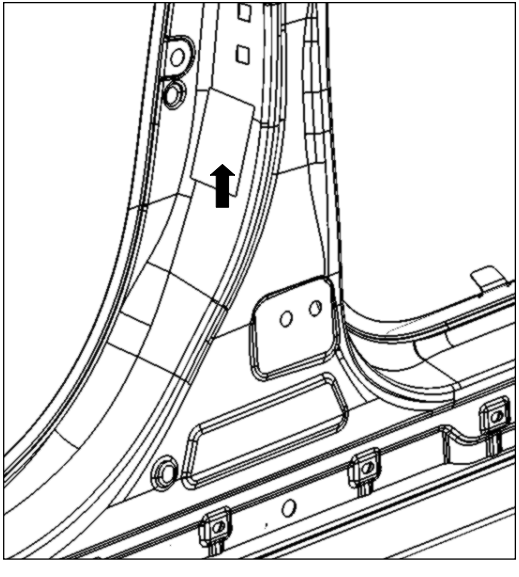

Elektronska oznaka (mikrotalasni prozor)

Položaj mikrotalasnog prozora prikazan je na slici iznad, a ugradnja elektronske oznake treba da ispunjava zahteve standarda GB/T35790.1-2017.

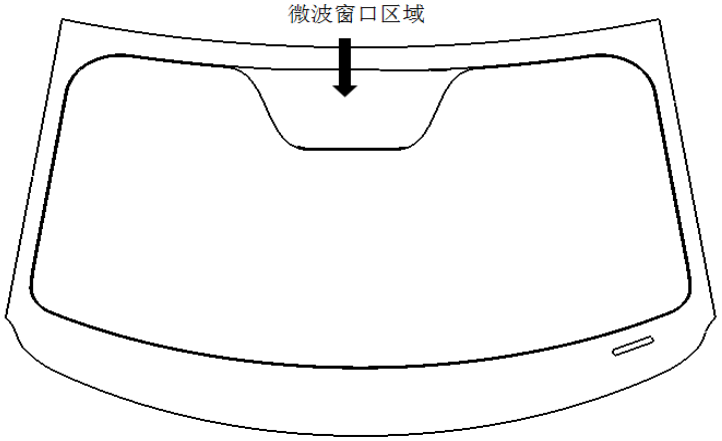

Oznaka ECU jedinice

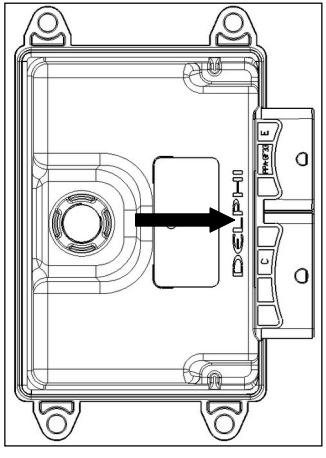

SFG15A

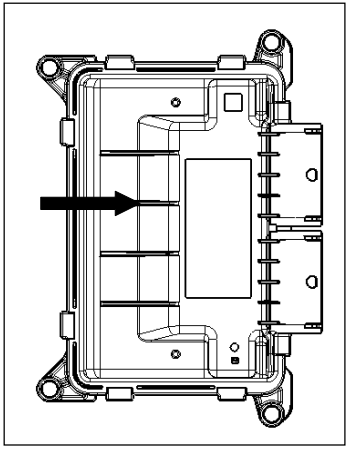

SFG15TA